Отказ от отговорност
Настоящата онлайн версия на ръководството за експлоатация описва всички модели, серийното и допълнителното оборудване на Вашия автомобил. Възможни са специфични за отделните държави различия в езиковите варианти. Имайте предвид, че е възможно Вашият автомобил да не е оборудван с всички описани функции. Това се отнася също и за важни за безопасността системи и функции.
Моля, обърнете се към избрания от Вас оторизиран търговец на Mercedes-Benz, за да получите печатно ръководство за експлоатация за други модели автомобили и други години на производство на модели автомобили. Онлайн ръководството за експлоатация представлява съответно актуалната версия. Евентуални различия във връзка с Ваш конкретен автомобил не биха могли да се вземат предвид, тъй като Mercedes-Benz непрекъснато адаптира своите автомобили към най-новите технологии и извършва промени по формата и оборудването.
Прочетете също и печатното ръководство за експлоатация, допълнителните документи и дигиталното ръководство за експлоатация в автомобила.

Авторско право
Всички права запазени. Всички тестове, изображения и графики са защитени от закона за авторското право и останалите закони за защита на интелектуалната собственост. Забранена е употребата им за търговски цели или за по-нататъшно предаване чрез копиране, изменение или използване на други уебстраници.

Mercedes-Benz



E-класа T-модел

Ръководство за експлоатация

Mercedes-Benz

Символи

В това ръководство за експлоатация ще намерите следните символи:

ОПАСНОСТ Опасност при неспазване на предупредителните указания

Предупредителните указания обръщат внимание на опасности, които могат да застрашат Вашето здраве или живот, респективно здравето или живота на други лица.

▶ Спазвайте предупредителните указания в това ръководство.

УКАЗАНИЕ ЗА ОПАЗВАНЕ НА ОКОЛНАТА СРЕДА Вреди върху околната среда поради неспазване на указанията за опазване на околната среда

Указанията за опазване на околната среда съдържат информация относно екологични действия и екологично изхвърляне.

▶ Съблюдавайте указанията за опазване на околната среда.

УКАЗАНИЕ Материални щети поради неспазване на указания за материални щети

Указанията за материални щети насочват вниманието Ви към рискове, които могат да доведат до щети по автомобила.

▶ Съблюдавайте указания за материални щети.

ⓘ Полезни съвети или допълнителна информация, които могат да помогнат.

▶ Инструкция за действие

(→ страница) Допълнителна информация за дадена тема

Индикация Индикация на мултифункционалния/мултимедийния дисплей

Най-високото ниво на менюто, което трябва да бъде избрано в мултимедийната система

Съответното подменю, което трябва да бъде избрано в мултимедийната система

* Указва дадена причина

Добре дошли в света на Mercedes-Benz

Внимателно прочетете това ръководство за експлоатация и преди първото пътуване се запознайте добре с Вашия автомобил. За Вашата собствена безопасност и за по-дълъг експлоатационен живот на автомобила следвайте инструкциите и предупредителните указания, посочени в това ръководство за експлоатация. Непазването им може да доведе до повреди на автомобила, както и до телесни повреди.

Оборудването или продуктовото обозначение на Вашия автомобил може да се различава в зависимост от:

- модел
- поръчка
- изпълнение за съответната държава
- наличност

Изображенията в това ръководство за експлоатация показват автомобил с ляв волан. При автомобили с десен волан разположението на частите на автомобила и елементите за управление съответно се променя.

Mercedes-Benz постоянно обновява своите автомобили в съответствие с последните тенденции в развитието на науката и техниката.

Mercedes-Benz си запазва правото на промени по отношение на:

- формата
- оборудването
- техническото изпълнение

Затова в отделни случаи е възможно описанието да се различава от Вашия автомобил.

Съставна част на автомобила са:

- дигитално ръководство за експлоатация
- печатно ръководство за експлоатация
- сервизна книжка
- допълнителни ръководства в зависимост от оборудването

Съхранявайте тези документи постоянно в автомобила. При продажба на автомобила предайте всички документи на новия собственик.

2135845509Z127

Общ поглед **6**
Кокпит 6
Предупредителни и контролни лампи 8
Таванен модул за управление 12
Модул за управление във вратата и настройване на седалка 14
Авариен и спешен случай 16

Дигитално ръководство за експлоатация **18**
Извикване на дигиталното ръководство за експлоатация 18

Общи указания **19**
Опазване на околната среда 19
Обратно приемане на стари автомобили 19
Mercedes-Benz оригинални части 19
Ръководство за експлоатация 20
Експлоатационна безопасност 21
Декларация за съответствие 22
Диагностична букса 23
Квалифициран специализиран сервиз 24
Регистрация на автомобила 24
Използване по предназначение на автомобила 25
Отговорност на производителя за некачествен продукт 25
QR кодове за спасителна карта 25
Запаметяване на данни за автомобила 25
Авторско право 27

Безопасност на пътниците **28**
Система за пасивна безопасност 28
Предпазни колани 30
Въздушни възглавници 35
PRE-SAFE® система 41
Деца в автомобила 43
Домашни животни в автомобила 61

Отваряне и затваряне **62**
Ключ 62
Врати 66
Товарно отделение 71
Слънцезащитни щори 76
Странични стъкла 77
Плъзгащ се люк 80
Защита срещу кражба 85

Седалки и разполагане на багаж **88**
Указания за правилната позиция на седалката на водача 88
Седалки 89
Волан 104
Управление на Memory функция 106
Възможности за прибиране на предмети 107
Поставка за чаши 121
Пепелник и запалка 122
Щекерни букси 123
Безжично зареждане на мобилния телефон и свързване с външната антена 126
Монтиране и демонтиране на стелката 128

Светлини и видимост **129**
Външно осветление 129
Вътрешно осветление 137
Смяна на осветителни тела (само за автомобили с халогенни фарове) 139
Стъклочистачки и система за почистване на стъклата 141
Огледала 145
Управление на сенниците 147
Челно стъкло, отразяващо инфрачервените лъчи 148

Климатизация **149**
Преглед на системите за климатизация 149
Управление на системи за климатизация 150

Шофиране и паркиране **161**
Шофиране 161
DYNAMIC SELECT превключвател 168
Автоматична предавателна кутия 169
Зареждане с гориво 173
Паркиране 179
Пътна система и система за пътна безопасност 187
Теглително-прикачно устройство 244
Стойка за велосипед 248

Дисплей инструмент и бордови компютър **251**
Преглед на дисплей инструмента 251
Преглед на бутоните на волана 252
Управление на бордовия компютър 252
Индикации на мултифункционалния дисплей 254
Настройване на осветлението на инструмента 254
Менюта и подменюта 255
Head-up дисплей 261

LINGUATRONIC **263**
Експлоатационна безопасност 263
Управление 263
Ефективно използване на LINGUATRONIC 265
Основни гласови команди 266

Мултимедийна система **277**
Преглед и обслужване 277
Системни настройки 284
ENERGIZING Komfort 295
Навигация 297
Телефон 321
Онлайн и интернет функции 340
Медии 348
Радио 359
Телевизия 362
Звук 369

Техническо обслужване и поддръжка **371**
Индикация за интервалите за сервизно обслужване ASSYST PLUS 371
Двигателен отсек 372
Почистване и поддръжка 379

Пътна помощ **388**
Аварийна ситуация 388
Спукана гума 389
Акумулаторна батерия (автомобил) 395
Бутане/теглене на автомобила 400
Електрически предпазители 405

Колела и гуми **409**
Шумове или необичайни динамични характеристики 409
Редовна проверка на колелата и гумите 409
Указания за веригите за сняг 410
Налягане в гумите 410
Смяна на колело 417
Аварийно колело 426

Технически данни **428**
Указания за технически данни 428
Бордова електроника 428
Типова табелка на автомобила, FIN (идентификационен номер на автомобила) и номер на двигателя 430
Експлоатационни консумативи 432
Данни на автомобила 440
Теглително-прикачно устройство 441

Съобщения на дисплея и предупредителни/контролни лампи **443**
Съобщения на дисплея 443
Предупредителни и контролни лампи 502

Ключови думи **519**

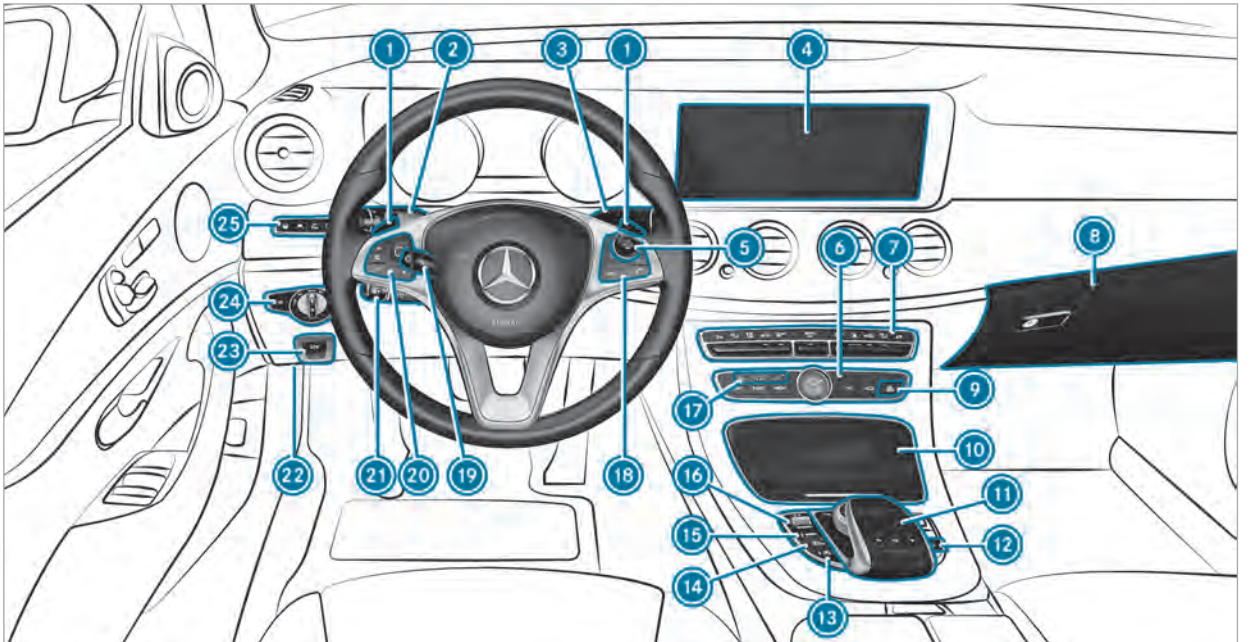
1
2
3
1
4
25
5
6
7
8
24
23
9
17
10
22
21
20
19
18
16
11
15
12
14
13

1 Перо на волана за превключване на предавките	→	171
2 Комбиниран превключвател	→	131
3 DIRECT SELECT избирателен лост		
4 Дисплей (мултимедийна система)	→	277
5 Start-Stop бутон	→	162
6 Панел за управление на мултимедийна система	→	277
7 Системи за климатизация	→	150
8 Жабка	→	109
9 Система за аварийни светлини	→	132
10 Отделение за вещи	→	109
11 Елемент за управление за мултимедийна система	→	277
12 Спускане на задните подглавниците	→	95
13 ECO Start-Stop функция	→	167
14 Активен асистент за паркиране	→	226
15 Настройване на нивото на автомобила	→	213
16 DYNAMIC SELECT превключвател	→	168
17 Контролни лампи PASSENGER AIRBAG	→	39,
18 Панел за управление на мултимедийна система	→	252
19 Настройване на волана	→	104
20 Панел за управление на бордови компютър	→	252
21 TEMPOMAT лост	→	199
22 Отключване на преден капак	→	373
23 Електрическа паркинг-спирачка	→	184
24 Превключвател за светлините	→	129
25 Панел за управление на:		
Активен асистент за волана	→	208
Активен асистент за следене на пътната лента	→	242
Асистент за паркиране PARKTRONIC	→	216
Head-up дисплей		

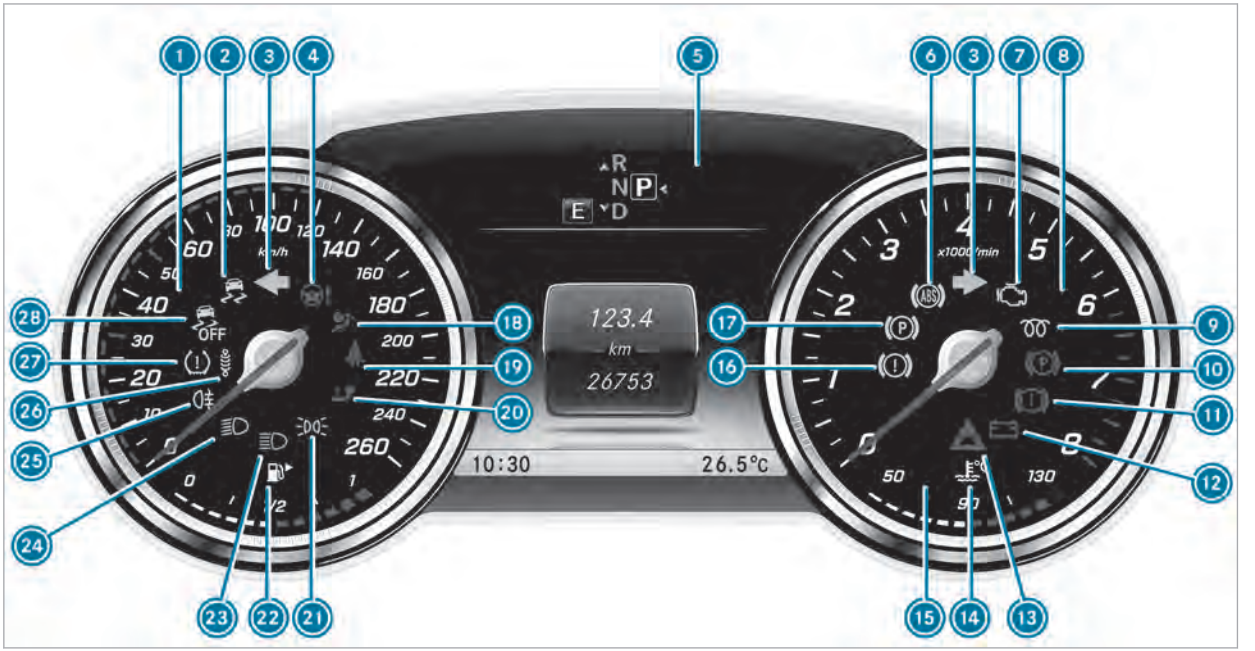

Дисплей инструмент (стандартен режим)

1 Скоростомер → 251
2 ESP® → 503
3 Мигачи → 131
4 Сервоуправление неизправно → 512
5 Мултифункционален дисплей → 254
6 ABS неизправна → 503
7 Диагностика на двигателя → 514
8 Оборотомер → 251
9 Дизелов двигател: предварително подгряване
10 Активирана електрическа паркинг-спирачка (червена индикация) → 503
11 Спирачки (червена индикация) → 503
12 Грешка електрическа система → 514
13 Предупреждение за спазване на безопасна дистанция → 511
14 Охладителна течност прекалено гореща/студена → 514
15 Индикация за температура на охладителната течност → 251
16 Спирачки (жълта индикация) → 503
17 Електрическа паркинг-спирачка (жълта индикация) → 503
18 Система за пасивна безопасност
19 Предпазен колан непоставен → 510
20 Теглително-прикачното устройство не е готово за експлоатация или се клати → 512
21 Габаритни светлини → 129
22 Индикация за ниво на горивото
Резервно количество гориво с индикация за положението на капачката на резервоара за гориво → 514
23 Дълги светлини → 131
24 Къси светлини → 129
25 Задна светлина за мъгла → 130
26 AIR BODY CONTROL/DYNAMIC BODY CONTROL неизправен
27 Система за контрол на налягането в гумите → 517
28 ESP® OFF → 503

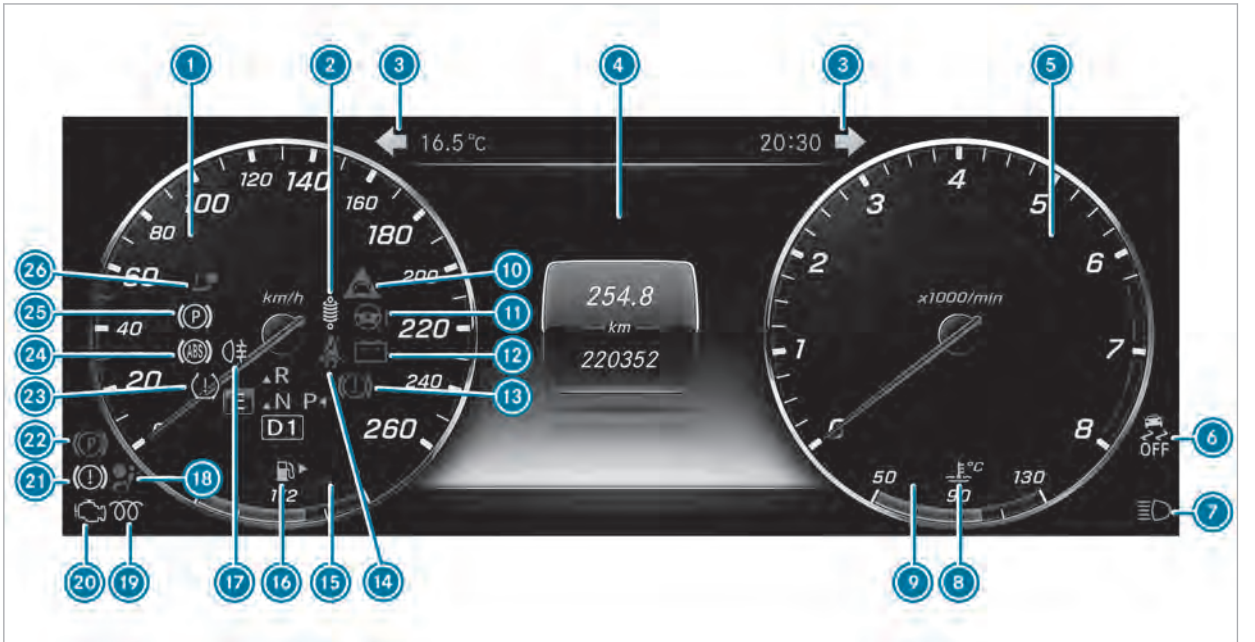

Дисплей инструмент в Widescreen кокпит

1	Скоростомер	→	251
2	AIR BODY CONTROL/DYNAMIC BODY CONTROL неизправен		
3	Мигачи	→	131
4	Мултифункционален дисплей	→	254
5	Оборотомер	→	251
6	ESP® OFF	→	503
	ESP®	→	503
7	Дълги светлини	→	131
	Къси светлини	→	129
	Габаритни светлини	→	129
8	Охладителна течност прекалено гореща/студена	→	514
9	Индикация за температура на охладителната течност	→	251
10	Предупреждение за спазване на безопасна дистанция	→	511
11	Сервоуправление неизправно	→	512
12	Грешка електрическа система	→	514
13	Спирачки (червена индикация)	→	503
14	Предпазен колан непоставен	→	510
15	Индикация за ниво на горивото		
16	Резервно количество гориво с индикация за положението на капачката на резервоара за гориво	→	514
17	Задна светлина за мъгла	→	130
18	Система за пасивна безопасност		
19	Дизелов двигател: предварително подгряване		
20	Диагностика на двигателя	→	514
21	Спирачки (жълта индикация)	→	503
22	Активирана електрическа паркинг-спирачка (червена индикация)	→	503
23	Система за контрол на налягането в гумите	→	517
24	ABS неизправна	→	503
25	Електрическа паркинг-спирачка (жълта индикация)	→	503
26	Теглително-прикачното устройство не е готово за експлоатация или се клати	→	512

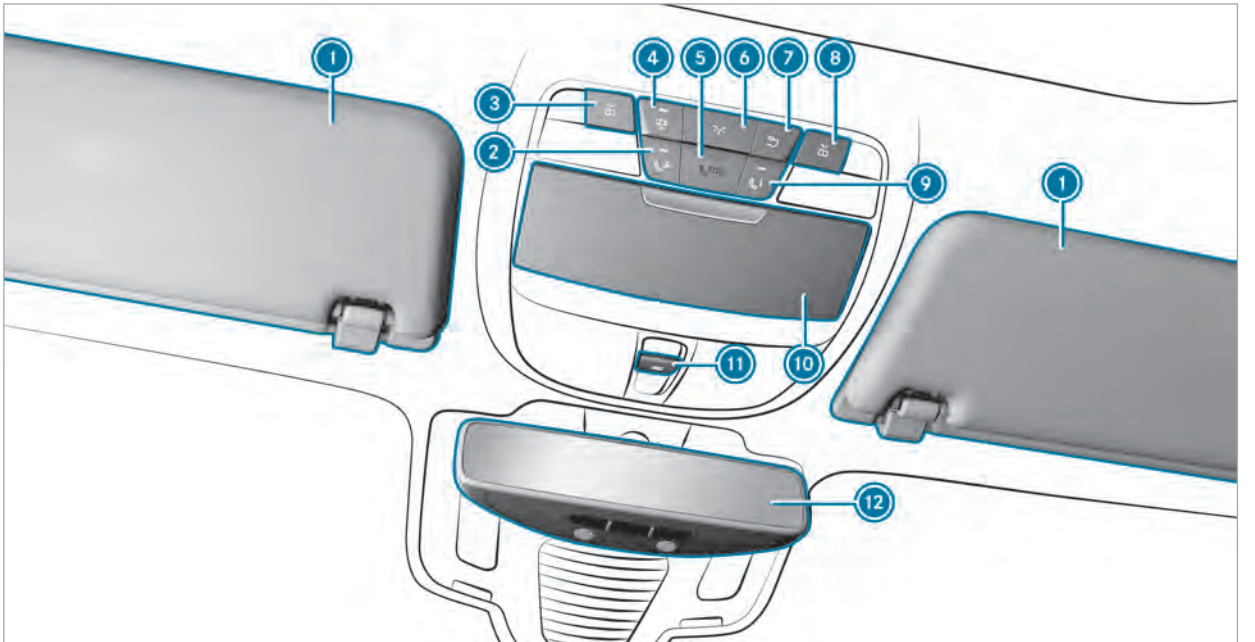
1
2
3
4
5
6
7
8
9
10
11
12

1	Сенници	→	147
2	Бутон за аварийно повикване (Mercedes me connect)	→	336
3	Включване/изключване на лампата за четене отляво	→	137
4	Включване/изключване на автоматичното управление на осветлението	→	137
5	SOS система за спешни повиквания (Mercedes-Benz система за спешни повиквания)		
6	Включване/изключване на вътрешното осветление в предната част на купето	→	137
7	Включване/изключване на вътрешното осветление в задната част на купето	→	137
8	Включване/изключване на лампата за четене отдясно	→	137
9	Бутон за повикване до MB-Info (Mercedes me connect)	→	335
10	Отделение за очила	→	109
11	Отваряне/затваряне на панорамния плъзгащ се люк	→	80
	Отваряне/затваряне на слънцезащитните щори	→	80
12	Вътрешно огледало за обратно виждане		


1
2
3
4
5
6
7
8
9
10
11
12
13
14
15
16
17
18
19
20
21
22

1	Електрическо настройване на седалка	→	92
2	Включване/изключване на отоплението на седалка	→	98
3	Включване/изключване на вентилацията на седалка	→	99
4	Настройване на седалката на спътника от седалката на водача	→	92
5	Заключване/отключване на автомобила	→	67
6	Отваряне/затваряне на задния капак	→	71
7	Електрическо настройване и отваряне/прибиране на външните огледала	→	145
8	Отваряне/затваряне на дясното странично стъкло	→	77
9	Отваряне/затваряне на дясното задно странично стъкло	→	77
10	Защитна блокировка за деца на страничните стъкла в задната част на купето	→	61
11	Отваряне/затваряне на лявото задно странично стъкло	→	77
12	Отваряне/затваряне на лявото странично стъкло	→	77
13	Отваряне на врата	→	66
14	Настройване на Memory функция	→	106
15	Настройване на седалката в надлъжна посока	→	91
16	Настройване на дължината на възглавницата на седалката	→	91
17	Настройване на 4-посочната лумбална опора	→	93
18	Настройване на седалките с мултимедийна система	→	96
19	Настройване на подглавниците	→	93
20	Настройване на наклона на възглавницата на седалката	→	91
21	Настройване на височината на седалката	→	91
22	Настройване на наклона на облегалката	→	91

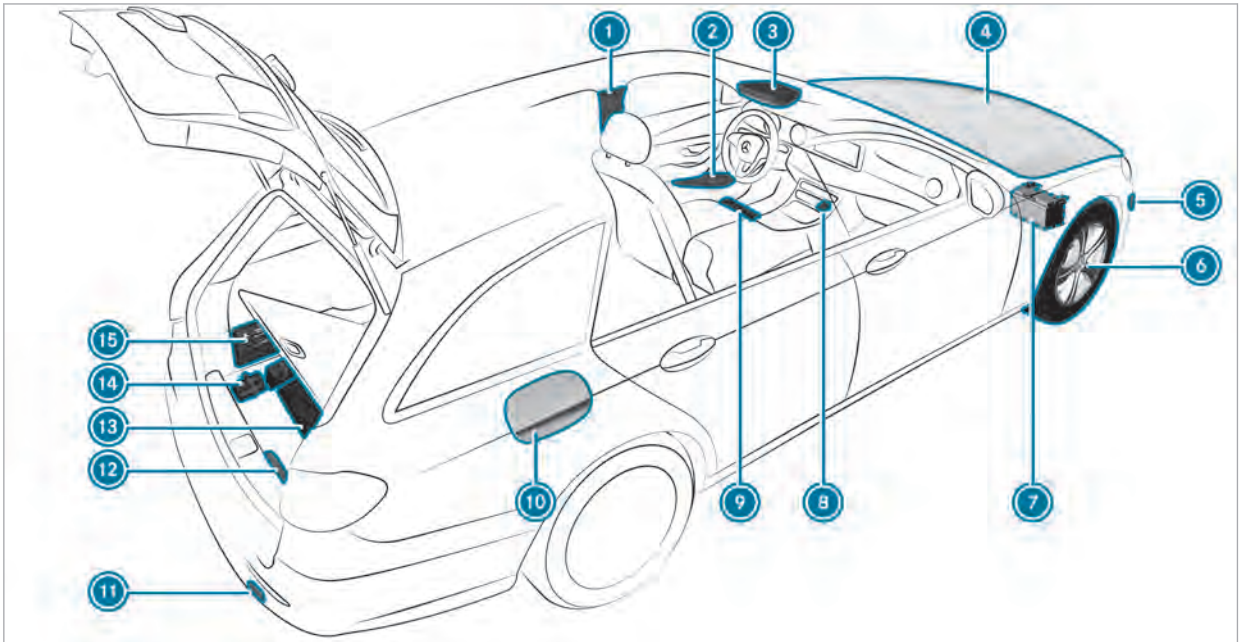
1
2
3
4
5
6
7
8
9
10
11
12
13
14
15

Поведение след произшествие

1	QR кодове за разглеждане на спасителната карта	→	25
2	Сигнални жилетки	→	388
3	Бутони за SOS система за спешни повиквания и аварийно повикване		
4	Проверка и допълване на експлоатационни консумативи	→	432
5	Бутане и теглене на автомобила	→	401
6	Спукана гума	→	389
7	Външна помощ за стартиране	→	397
8	Система за аварийни светлини	→	132
9	Пожарогасител	→	389
10	Капак на резервоара за гориво с указателни табелки за налягане в гумите, тип гориво и QR кодове за разглеждане на спасителната карта	→	173
11	Бутане и теглене на автомобила	→	401
12	Предупредителен светлоотразителен триъгълник	→	388
13	Инструменти за смяна на колело	→	420
14	КОМПЛЕКТ TIREFIT	→	391
15	Аптечка	→	389

Извикване на дигиталното ръководство за експлоатация

Мултимедийна система:

↪ Автомобил ⏩ ⓘ Ръковод. за експл.



▶ Избиране на точка от менюто

Допълнително имате и възможността да извикате ръководството за експлоатация в рамките на главна функция (напр. чрез Информация за телефона).

Дигиталното ръководство за експлоатация описва функциите и оборудването на:

- автомобила
- мултимедийната система

От съображения за безопасност, по време на движение, дигиталното ръководство за експлоатация е деактивирано.

В дигиталното ръководство за експлоатация има следните точки от менюто:

- Търсене: тук можете да търсите целенасочено по ключови думи.
- Бързо стартиране: тук ще намерите важна информация, за да можете да стартирате веднага с Вашия автомобил.
- Съвети: тук ще получите съвети за Вашия автомобил в определени ситуации.
- Акценти: тук можете да намерите акцентите на Вашия автомобил – заедно с нагледни изображения и анимации.
- Отметки: тук ще намерите списък с всичките Ви запаметени отметки.

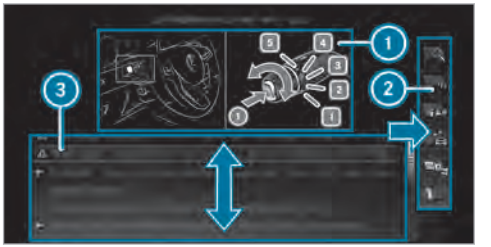

① Изображение
② Меню
③ Режим Навигация

Някои раздели от дигиталното ръководство за експлоатация, като напр. предупредителни указания могат да станат видими чрез маркиране и натискане .

ⓘ Ще намерите ръководството за експлоатация и в приложението Mercedes-Benz Guides в актуалните App Stores.

Опазване на околната среда

УКАЗАНИЕ ЗА ОПАЗВАНЕ НА ОКОЛНАТА СРЕДА Вреди за околната среда вследствие на условия на експлоатация и индивидуален стил на шофиране

Вредните емисии на Вашия автомобил зависят пряко от експлоатацията на автомобила.

Можете да допринесете за опазването на околната среда, като експлоатирате Вашия автомобил екологосъобразно. За това съблюдавайте следните препоръки за условията на експлоатация и индивидуалния стил на шофиране.

Условия на експлоатация:

- Внимавайте за правилното налягане в гумите.
- Не носете излишен багаж (напр. багажник на покрива, който вече не е необходим).
- Спазвайте интервалите за сервизно обслужване.
  Редовно поддържан автомобил щади околната среда.
- Работите по сервизното обслужване винаги трябва да се извършват в квалифициран специализиран сервиз.

Индивидуален стил на шофиране:

- При стартирането не подавайте газ.
- Не оставяйте двигателя да загрява при спрял автомобил.
- Шофирайте предвидливо и спазвайте достатъчна дистанция.
- Избягвайте чести и резки ускорявания и задействане на спирачките.
- Своевременно превключвайте и включвайте на ниски предавки само за ⅔.
- Изключвайте двигателя по време на зависещи от трафика престои, използвайте напр. ECO Start-Stop функцията.
- Шофирайте, като пестите гориво.

Обратно приемане на стари автомобили

Само за страните от ЕС:
Mercedes-Benz ще приеме обратно Вашия стар автомобил за екологично депониране съгласно Директивата на Европейския съюз (ЕС) за стари автомобили.

За връщане на стари автомобили имате създадена широка мрежа от събирателни пунктове и фирми за демонтаж. В тези фирми може безплатно да предадете Вашия автомобил. По този начин давате своя ценен принос за затварянето на цикъла на рециклиране и за опазването на ресурсите.

Допълнителна информация за рециклирането на стари автомобили, за оползотворяването им и за условията за обратно приемане ще получите на националната стартова страница на Mercedes-Benz.

Mercedes-Benz оригинални части

УКАЗАНИЕ ЗА ОПАЗВАНЕ НА ОКОЛНАТА СРЕДА Вреди за околната среда вследствие на неизползване на рециклирани сменяеми агрегати

Дружеството Daimler AG предлага рециклирани сменяеми агрегати и части със същото качество като на нови части. При това важи същото право на иск, произтичащо от отговорността на производителя за некачествен продукт, както при нови части.

- Използвайте рециклирани сменяеми агрегати и части на дружеството Daimler AG.

УКАЗАНИЕ Нарушаване на функционалността на системите за пасивна безопасност поради инсталация на аксесоари, ремонти или заваръчни дейности

В следните зони на автомобила могат да бъдат вградени въздушни възглавници, обтегачи на предпазните колани, както и електронни блокове за управление и датчици за системите за пасивна безопасност:

- Врати
- Колони на вратите
- Прагове на вратите
- Седалки
- Кокпит
- Комбиинструмент
- Средна конзола

▶ В тези зони да не монтирайте аксесоари като напр. аудиосистеми.

▶ Не извършвайте ремонти или заваръчни дейности.

▶ Извършвайте допълнителния монтаж на аксесоари в квалифициран специализиран сервиз.

Ако използвате части, гуми и колела, които не са одобрени от Mercedes-Benz, както и принадлежности, важни за безопасността, можете да застрашите експлоатационната безопасност на автомобила. Функционирането на важни за безопасността системи,напр. спирачната система, може да бъде нарушено. Използвайте само Mercedes-Benz оригинални части или части със същото качество. Използвайте само гуми и колела, както и аксесоари, които са одобрени за Вашия тип автомобил.

Mercedes-Benz проверява оригиналните части и одобрените за Вашия тип автомобил части за преоборудване и аксесоари за надеждност, безопасност и пригодност. Въпреки текущия мониторинг на пазара, Mercedes-Benz не може да даде оценка за други части. Дори в отделните случаи да има разрешение от технически изпитателен център или одобрение от официална институция, Mercedes-Benz не поема отговорност за ползването в автомобили Mercedes-Benz.

Определени части за вграждане и преустройство са разрешени само ако отговарят на законовите разпоредби, които са в сила. Всички Mercedes-Benz оригинални части отговарят на изискването за допускане в експлоатация. Неодобрени части могат да доведат до отнемане на разрешителното за експлоатация.

В следващите ситуации случаят е такъв:

- Променя се вида на автомобила, одобрен в типовото одобрение.
- Може да се очаква застрашаване на участници в движението.
- Влошат се показателите на отработени газове или на шумове.

При поръчката на Mercedes-Benz оригинални части винаги посочвайте идентификационния номер на автомобила (→ Страница 430).

Ръководство за експлоатация

Това ръководство за експлоатация описва всички модели, серийното и допълнителното оборудване за Вашия автомобил, които са се предлагали към момента на редакционното приключване на това ръководство. Възможни са отклонения, специфични за отделните държави. Имайте предвид, че е възможно Вашият автомобил да не е съоръжен с всички описани функции. Това се отнася и за важните за безопасността системи и функции. Поради това оборудването на Вашия автомобил може да се различава при някои описания и изображения.

В оригиналната документация към договора за покупка на Вашия автомобил са изброени всички системи, които се намират във Вашия автомобил.

При въпроси за оборудването и обслужването можете да се обърнете към оторизиран сервиз на Mercedes-Benz.

Ръководството за експлоатация и сервизната книжка са важни документи и трябва да бъдат съхранявани в автомобила.

Експлоатационна безопасност

⚠ ПРЕДУПРЕЖДЕНИЕ Опасност от произшествие вследствие на функционални неизправности или отказ на системи

Ако не извършвате предписаните работи по сервизното обслужване/поддръжката или нужните ремонти, може да се стигне до неизправности или откази на системи.

- Винаги извършвайте предписаните работи по сервизното обслужване-/поддръжката, както и необходими ремонти в квалифициран специализиран сервиз.

⚠ ПРЕДУПРЕЖДЕНИЕ Опасност от произшествие- и нараняване вследствие на неправомерни модификации на електронни компоненти

Вследствие на модификации на електронни компоненти, техен софтуер, както и окабеляванията може да бъде затруднено тяхното функциониране и/или функционирането на други взаимосвързани компоненти. По-специално могат да бъдат засегнати също важни за безопасността системи.

Поради това те вече не могат да функционират по предназначение и/или може да се застраши експлоатационната безопасност на автомобила.

- Не предприемайте никакви намеси по окабеляванията, както и по електронните компоненти или техния софтуер.
- Винаги извършвайте в квалифициран специализиран сервиз работите по електрически и електронни уреди.

Ако предприемете промени по бордовата електроника, типовото одобрение губи валидност.

⚠ ПРЕДУПРЕЖДЕНИЕ Опасност от пожар поради запалими материали на горещи части на изпускателната система за отработени газове

Ако запалими материали, напр. шума, трева или клони, са в контакт с горещи части на изпускателната система за отработени газове, тези материали може да се запалят.

- При пътувания по черни пътища или по пресечен терен проверявайте редовно долната страна на автомобила.
- Отстранявайте по-специално заклещени растения или други запалими материали.
- При повреди незабавно информирайте квалифициран специализиран сервиз.

! УКАЗАНИЕ Повреда на автомобила

В следните случаи автомобилът може да бъде повреден:

- Автомобилът стои напр. на висок бордюр или по черни пътища.

- Автомобилът преминава твърде бързо през препятствие, напр. бордюр, ограничители на скоростта или дупка.
- Тежък предмет удря външната страна на пода на автомобила или части на ходовата част.

В такива или подобни ситуации каросерията, външната страна на пода, части на ходовата част, колела или гуми може да не изглеждат видимо повредени. Повредени по този начин компоненти могат да откажат неочаквано или при произшествие да не могат да поемат възникналите натоварвания, както е предвидено.

Ако облицовката на външната страна на пода е повредена, между външната страна на пода и нейната облицовка могат да се натрупат запалими материали, напр. шума, трева или клони. Ако такива материали са в контакт с горещи части на изпускателната система за отработени газове, тези материали могат да се запалят.

▶ Незабавно проверете и ремонтирайте автомобила в квалифициран специализиран сервиз.

или

▶ При застрашена пътна безопасност по време на продължаването на пътуването незабавно спрете съобразно правилата за движение и информирайте квалифициран специализиран сервиз.

Декларация за съответствие

Електромагнитна съвместимост

Електромагнитната съвместимост на компонентите на автомобила беше изпитана и доказана съгласно съответната текущо валидна версия на Регламент R 10 на Икономическа комисия за Европа (ECE).

Радиобазирани компоненти на автомобила

Следващото указание важи за всички радиобазирани компоненти на автомобила и интегрираните в него информационни системи и комуникационни устройства:

Радиобазираните компоненти на този автомобил съответстват на основните изисквания и на останалите приложими разпоредби на Директивата 1999/5/ЕО. Допълнителна информация ще получите в оторизиран сервиз на Mercedes-Benz.

Крик

Препис и превод на оригиналната декларация за съответствие:

Декларация за съответствие на ЕО

1.

Подписаните, в качеството им на представители

Производител:

BRANO a.s.

74741 Hradec nad Moravicí, Opavská 1000,

Чешка република

Идент. №.: 64-387-5933

Идент. №. по ДДС: CZ64-387-5933

декларираме изцяло на собствена отговорност, че продуктът:

2. а)

Наименование:

Крик

Тип, номер:

А) A 164 580 02 18, A 166 580 01 18

Б) A 240 580 00 18

В) A 639 580 02 18

Година на производство: 2015

Отговаря на съответните разпоредби

Директива 2006/42/ЕО

б)

Описание и предназначение:

Крикът е предназначен само за повдигане на посочения автомобил, съобразно изобразените върху етикета на крика инструкции за работа.

3.

Данни относно хармонизирани норми и спецификации

А) ISO 4063, EN ISO 14341-A, DBL 7382.20, MBN 10435, AS 2693

Б) ISO 4063, ISO 14341-A, DBL 7392.10, MBN 10435

В) DBL 7392.10, DBL 8230.10

Техническата документация на продукта е на разположение в завода на производителя. Упълномощен за изготвянето на техническата документация: Ръководител на техническия отдел на Brano a.s.

4.

Hradec nad Moravicí

Населено място

5.

05.05.2015

Дата

Подписано от:

Director of Quality

Комплект TIREFIT

Препис и превод на оригиналната декларация за съответствие:

Декларация за съответствие на ЕО

Съгласно ЕО Директива 2006/42/ЕС

С настоящото удостоверяваме, че продуктът

Обозначение на продукта: електрическа въздушна помпа Daimler

Обозначение на типа: 0851ve , DT/UW 200046

MB-номенклатурен номер: A 000 583 8200

отговаря на следните валидни разпоредби:

2004/108/EC

Приложени хармонизирани стандарти, и по-специално:

DIN EN 55014-1

DIN EN 55014-2: 2009-06

Производител: Dunlop Tech GmbH

Адрес: Birkenhainerstrasse 77, 63450 Hanau

Упълномощен представител: отдел IMS

Дата: юни, 2015 г.

Подпис: IMS-AM,IMS-AE-L

Диагностична букса

Диагностичната букса служи за свързване на диагностични уреди в квалифициран специализиран сервиз.

ПРЕДУПРЕЖДЕНИЕ Опасност от произшествие поради свързване на уреди към диагностичната букса

Свързването на уреди към диагностична букса на автомобила, може да доведе до нарушения в работата на системите на автомобила.

Това може да застраши експлоатационната безопасност на автомобила.

- Свързвайте към диагностична букса на автомобила само такива уреди, които са одобрени от Mercedes-Benz за автомобила.

⚠ ПРЕДУПРЕЖДЕНИЕ Опасност от произшествия в резултат на предмети в пространството за краката на водача

Предмети в краката на водача могат да ограничат хода на педалите или да блокират натиснат педал.

Това застрашава експлоатационната- и пътна безопасност на автомобила.

- ▶ Приберете всички предмети в автомобила на безопасно място, за да не могат да попаднат в краката на шофьора.
- ▶ Стелката винаги трябва да бъде монтирана здраво, както се изисква, за да се обезпечи достатъчно свободно пространство за педалите.
- ▶ Не използвайте незакрепени стелки и не поставяйте стелките една върху друга.

! УКАЗАНИЕ Разреждане на акумулаторна батерия поради употреба на устройства, свързани към диагностичната букса

Използването на уредите на диагностичната букса натоварва акумулаторната батерия.

- ▶ Проверете заредеността на акумулаторната батерия.
- ▶ Заредете акумулаторната батерия при недостатъчна зареденост, напр. поради по-дълго шофиране.

Включването на устройства към диагностичната букса може да доведе напр. до нулиране на информацията за следене на отработените газове. По този начин има вероятност автомобилът да не може да изпълни изискванията при следващия анализ на отработените газове при годишния технически преглед.

Квалифициран специализиран сервиз

Квалифициран специализиран сервиз притежава необходимите професионални познания, инструменти и квалификация за компетентното извършване на необходимите работни операции по автомобила. Това важи особено за важните за безопасността работни операции.

Следните работни операции по автомобила винаги трябва да се извършват в квалифициран специализиран сервиз:

- важни за безопасността работни операции
- сервизно обслужване- и работни операции по техническо обслужване
- работни операции по привеждане в изправност
- модификации, както и работни операции по монтаж- и преустройство
- работни операции по електронни компоненти

Mercedes-Benz Ви препоръчва оторизиран сервиз на Mercedes-Benz.

Регистрация на автомобила

Възможно е Mercedes-Benz да инструктира свои оторизирани сервизи да провеждат технически проверки на определени автомобили. Чрез проверките се подобрява качеството или безопасността на автомобилите.

Само ако Mercedes-Benz разполага с Вашите регистрационни данни, Mercedes-Benz може да Ви информира за проверките на автомобили.

В следните случаи е възможно Вашият автомобил все още да не е регистриран на Ваше име:

- Ако не сте закупили автомобила си от оторизиран търговец.

- Ако на автомобила Ви все още не е бил извършен преглед в оторизиран сервиз на Mercedes-Benz.

Най-добре е да регистрирате Вашия автомобил в оторизиран сервиз на Mercedes-Benz.

Информирайте Mercedes-Benz възможно най-скоро за промяна на Вашия адрес или за промяна на собственика на автомобила. Можете да направите това напр. в оторизиран сервиз на Mercedes-Benz.

Използване по предназначение на автомобила

Ако отстраните стикерите с предупредителните указания, опасностите остават неразпознати за Вас или за другите лица. Не отстранявайте стикерите с предупредителни указания от местата им.

Когато ползвате автомобила, имайте предвид следната информация:

- Указания за безопасност в това ръководство
- Технически данни на автомобила
- Правила и предписания за движение
- Закони за моторните превозни средства и стандартите за безопасност

Отговорност на производителя за некачествен продукт

! УКАЗАНИЕ Повреди по автомобила при виновно нарушаване на указанията в това ръководство за експлоатация

Виновното нарушаване на указанията в това ръководство за експлоатация може да доведе до повреди по автомобила.

Тези повреди не се покриват нито от отговорността на производителя за некачествен продукт на Mercedes-Benz, нито от гаранцията за нов- или употребяван автомобил.

▶ Спазвайте указанията на това ръководство за експлоатация за правилна експлоатация на Вашия автомобил и възможните повреди по него.

QR кодове за спасителна карта

На капака на резервоара за гориво и на противоположната страна върху B-колоната са поставени QR кодове. При произшествие спасителните екипи могат с помощта на QR кодовете бързо да получат информация от съответната спасителна карта за Вашия автомобил. Актуалната спасителна карта съдържа в компактна форма най-важната информация за Вашия автомобил, напр. за разпределението на електрическите проводници.

Допълнителна информация ще получите на интернет адрес http://www.mercedes-benz.de/qr-code.

Запаметяване на данни за автомобила

Информация от електронните блокове за управление

Във вашия автомобил са вградени електронни блокове за управление. Някои от тях са необходими за сигурното функциониране на автомобила, а други ви подпомагат при шофирането (асистиращи системи за водача). Освен това, автомобилът разполага с функции за комфорт и развлечения, които също са възможни благодарение на електронните блокове за управление.

Електронните блокове за управление съдържат памети за данни, които могат да съхраняват временно или трайно техническа информация за състоянието на автомобила, за натоварването на неговите компоненти, за нуждата от техническо обслужване, както и за технически събития и грешки.

Тази информация документира най-общо състоянието на даден компонент, модул, система или на околната среда, като например

- работни състояния на системни компоненти (напр.ниво на напълване, състояние на акумулатора, налягане в гумите)
- съобщения за състоянието на превозното средство или на неговите отделни компоненти (напр.обороти на колелата/скорост, забавяне на движението, напречно ускорение, индикация за поставените предпазни колани)
- неизправности и повреди във важни системни компоненти (напр. светлини, спирачки)
- информация за събития, които повреждат автомобила
- реакция на системата при определени ситуации (напр. задействане на въздушна възглавница, намеса на системи за регулиране на стабилността)
- условия на заобикалящата среда (напр. температура, датчик за дъжд)

Наред с функционирането на самите електронни блокове за управление, тези данни служат за разпознаване и отстраняване на грешки, както и за оптимизация на функциите на автомобила от страна на производителя. Голяма част от тези данни са преходни и се обработват единствено в самия автомобил. Само малка част от данните се съхранява в паметта за грешки и инциденти.

Ако ползвате сервизни услуги, техническите данни от автомобила могат да бъдат разчетени от служителите на сервизната мрежа или от трети страни. Сервизни услуги са, напр., ремонтни услуги, действия по поддръжката, гаранционни случаи и мерки по обезпечаване на качеството. Разчитането се извършва чрез законово предписания извод за бордова диагностика (OBD) в автомобила. Съответната сервизна мрежа или трета страна събира, обработва и използва данните. Данните документират техническото състояние на автомобила, помагат при откриването на грешки и подобряването на качеството и при необходимост се предоставят на производителя. Освен това, производителят носи отговорност за продукта. За тази цел производителят се нуждае от техническите данни от автомобилите.

Паметите за грешки в автомобила могат да бъдат нулирани в рамките на ремонтни или сервизни дейности от дадения сервиз.

В зависимост от избраното оборудване можете сами да въвеждате данни във функциите за комфорт и информационно-развлекателните функции на автомобила.

Те включват,напр.:

- мултимедийни данни, например музика, филми или снимки за възпроизвеждане в интегрирана мултимедийна система
- данни от адресния указател за употреба във връзка с интегрирана разговорна система „Свободни ръце“ или интегрирана навигационна система
- въведени навигационни цели
- данни за употребата на интернет услуги

Тези данни могат да се съхраняват локално в автомобила или се намират на устройство, което сте свързали към автомобила. Ако тези данни се съхраняват в автомобила, можете да ги изтриете по всяко време. Прехвърлянето на тези данни на трети лица се извършва единствено по Ваше желание: по-специално в рамките на използването на онлайн услуги в съответствие с настройките, които сте избрали.

Можете да запаметите в автомобила настройките за комфорт/персонализирани функции и да ги промените по всяко време.

В зависимост от оборудването те включват,напр.:

- настройки на позициите на седалките и волана
- настройки за ходовата част и климатизацията

- персонализирани функции, като напр. вътрешно осветление

Ако вашият автомобил разполага със съответното оборудване, можете да свържете своя смартфон или друго мобилно устройство с него. Можете да управлявате съответното устройство чрез интегрираните в автомобила елементи за управление. При това картината и звукът на смартфона могат да бъдат предавани чрез мултимедийната система. Същевременно на вашия смартфон се прехвърля определена информация.

Тя включва, в зависимост от конкретния вид интеграция,напр.:

- обща информация за автомобила
- данни за местоположение

Това дава възможност за използване на избрани приложения в смартфона,напр. навигация или възпроизвеждане на музика. Не следват други взаимодействия между смартфона и автомобила, по-специално активен достъп до данни на автомобила. Видът на допълнителна обработка на данните се определя от доставчика на приложението, което използвате. Дали и кои настройки ще ползвате, зависи от съответното приложение и операционната система на вашия смартфон.

Доставчик на услуги

Свързване към радиомрежа

Ако автомобилът е свързан към радиомрежа, това дава възможност за обмен на данни между вашия автомобил и други системи. Връзката с безжичната мрежа е възможна благодарение на вграден приемник или използвано от вас мобилно устройство (напр. смартфон). Благодарение на свързването към радиомрежа могат да се използват онлайн функции. Това включва онлайн услуги или приложения, които се предлагат от производителя или от други оператори.

Услуги от производителя

При онлайн услуги на производителя той описва на подходящо място съответните функции и свързаната с това информация за защита на данните. За предоставянето на онлайн услуги могат да бъдат използвани лични данни. Обменът на данни се осъществява посредством защитена връзка, напр. чрез определени ИТ системи, осигурени от производителя. Събирането, обработването и използването на лични данни извън предоставянето на услуги се извършва единствено въз основа на законово разрешение или съгласие.

Обикновено можете да активирате или деактивирате (отчасти платените) услуги и функции. В някои случи това важи и за връзката за данни на автомобила като цяло. Това изключва конкретни законови функции и услуги.

Услуги от други доставчици

Ако има възможност да се използват онлайн услугите на други оператори, то съответният доставчик на услугата носи отговорност за защитата на личните данни и условията за ползване на услугата. Производителят няма контрол над обмененото съдържание при тези услуги.

Затова поискайте информация от доставчика на съответната услуга за естеството, степента и целта на събирането и използването на лични данни в рамките на услугите, предлагани от трети страни.

Авторско право

Информация за лицензите на използвания във Вашия автомобил свободен и Open Source софтуер ще намерите в носителя на данни във Вашата чанта за документи на автомобила и с актуализациите в интернет на:

http://www.mercedes-benz.com/opensource

Система за пасивна безопасност

Защитен потенциал на системата за пасивна безопасност

Системата за пасивна безопасност обхваща:

- система на предпазните колани
- въздушни възглавници
- система за обезопасяване на деца
- закрепвания на детско столче

При произшествие системата за пасивна безопасност може:

- да намали риска, пътниците в автомобила да влязат в контакт с части от пътническото отделение
- да намали натоварванията за пътниците в автомобила

Само правилно поставеният предпазен колан може да разгърне пълния си защитен потенциал. В зависимост от разпознатата опасност от произшествие обтегачите на предпазния колан и/или въздушните възглавници допълват правилно поставения предпазен колан. Не при всяко произшествие се задействат обтегачите на предпазния колан и/или се отварят въздушните възглавници.

За да може системата за пасивна безопасност да разгърне своя защитен потенциал, всеки пътник в автомобила трябва:

- да е с правилно поставен предпазен колан
- да заеме почти изправена седяща позиция, с гръб, облегнат на облегалката
- по възможност да седи така, че краката да са опрени на пода
- при ръст под 1,50 м да има винаги обезопасяване в подходяща за автомобилите Mercedes-Benz допълнителна система за пасивна безопасност

Никоя от съществуващите днес системи обаче не може да изключи напълно наранявания и смъртни случаи при произшествия от всякакво естество. Предпазният колан и въздушната възглавница не защитават най-вече от предмети, попадащи в автомобила отвън. Рискът от наранявания от въздушната възглавница също не може да бъде напълно изключен.

Ограничение на защитния потенциал на системата за пасивна безопасност

⚠ **ПРЕДУПРЕЖДЕНИЕ** Опасност от нараняване- или опасност за живота вследствие промени по системата за пасивна безопасност

Ако системата за пасивна безопасност бъде променена, тя може да не функционира правилно.

Тогава системата за пасивна безопасност не може да предпазва пътниците в автомобила, както е предвидено, и напр при произшествие може да откаже или да се активира неочаквано.

- ▶ Никога не променяйте части на системата за пасивна безопасност.
- ▶ Не предприемайте никакви намеси по окабеляването, както и по електронните компоненти или техния софтуер.

Обърнете се към квалифициран специализиран сервиз, ако автомобилът трябва бъде приспособен за нуждите на лице с физическо увреждане.

Mercedes-Benz Ви препоръчва да използвате асистенти за водача, които Mercedes-Benz е одобрил за Вашия автомобил.

Функционална готовност на системата за пасивна безопасност

При включено подаване на контакт предупредителната лампа на системата за пасивна безопасност свети по време на самотестването на системата. Тя изгасва най-късно няколко секунди след стартирането на автомобила. Тогава компонентите на системата за пасивна безопасност са в готовност.

Неизправност в системата за пасивна безопасност

- При включено подаване на контакт предупредителната лампа на системата за пасивна безопасност не светва.
- При движение предупредителната лампа на системата за пасивна безопасност свети постоянно или мига многократно.

ПРЕДУПРЕЖДЕНИЕ Опасност от нараняване- или опасност за живота вследствие на функционални неизправности в системата за пасивна безопасност.

Ако системата за пасивна безопасност е неизправна, компоненти от нея могат да бъдат активирани неволно или да не се задействат при произшествие, както е предвидено. Това, напр. може да засегне обтегач на предпазния колан или въздушна възглавница.

▶ Незабавно проверете и ремонтирайте системата за пасивна безопасност в квалифициран специализиран сервиз.

Функция на системата за пасивна безопасност при произшествие

Начинът на функциониране на системата за пасивна безопасност се определя от пресметнатата тежест на удара и вида на произшествието:

- челен удар
- удар отзад
- страничен удар
- преобръщане

Праговете на активиране за обтегача на предпазния колани за компонентите на системата за пасивна безопасност се определя чрез оценка на измерените на различни места в автомобила стойности от датчиците. Този процес има прогнозен характер. Задействането на компонентите на системата за пасивна безопасност трябва да се извърши своевременно, в началото на сблъсъка.

Фактори, които са видими или могат да се измерят едва след сблъсъка, не са решаващи за задействане на въздушната възглавница. Те не представляват и индикация за това.

Автомобилът може да бъде деформиран значително, без да се задейства някоя въздушна възглавница. Такъв е случаят, когато са засегнати само относително лесно деформиращи се части, което не е довело до значителна неизползваемост на автомобила. Обратно, някоя въздушна възглавница може да се задейства, въпреки че автомобилът има само минимални деформации. Такъв е случаят, когато напр. са засегнати носещи части на автомобила като надлъжните греди, което е довело до значителна неизползваемост на автомобила.

Компонентите на системата за пасивна безопасност могат да бъдат активирани или задействани независимо един от друг:

Компоненти	Разпознати потенциални ситуации
обтегач на предпазния колан	челен удар, удар отзад, страничен удар, преобръщане
въздушна възглавница за водача, въздушна възглавница за спътника	челен удар
въздушна възглавница за колената	челен удар
странична въздушна възглавница	страничен удар
въздушна възглавница при страничното стъкло	страничен удар, преобръщане, челен удар
PRE-SAFE® страна на импулса	страничен удар

Само когато контролната лампа PASSENGER AIR BAG OFF не свети, тогава въздушната възглавница за спътника може да се задейства при произшествие. При заета седалка на спътника се уверете в коректния статус на въздушната възглавница за спътника преди и по време на движение (→ Страница 39).

ПРЕДУПРЕЖДЕНИЕ Опасност от изгаряне вследствие горещи части на въздушната възглавница

След задействане на въздушна възглавница нейните части са горещи.

- ▶ Не докосвайте частите на въздушната възглавница.
- ▶ Подновете вече отворила се въздушна възглавница в квалифициран сервиз.

Mercedes-Benz Ви препоръчва след произшествие да възложите транспортиране на автомобила до квалифициран специализиран сервиз. Вземете под внимание това указание особено ако някой обтегач на предпазен колан или въздушна възглавница са се задействали по време на произшествието.

Когато обтегачите на предпазните колани или въздушните възглавници се задействат, се чува пукот и може да се появи прах.

- Пукотът принципно не намалява слуха.
- Разпръскващият се прах като цяло не е опасен за здравето, но при хора с астма или затруднено дишане може да предизвика нарушения в дишането.

  Ако е възможно и безопасно, за да избегнете нарушения в дишането, напуснете незабавно автомобила или отворете някое стъкло.

Предпазни колани

Защитен потенциал на предпазния колан

Преди потегляне предпазният колан да се поставя винаги правилно. Само правилно поставеният предпазен колан може да разгърне пълния си защитен потенциал.

ПРЕДУПРЕЖДЕНИЕ Опасност от наранявane- или опасност за живота при неправилно поставен предпазен колан

Когато предпазният колан е поставен грешно, той не може да предпазва както е предвидено.

Освен това грешно поставен предпазен колан може да предизвика наранявания, напр. при произшествие, спирачни маневри или рязка смяна на посоката.

▶ Винаги се уверявайте, че всички пътници в автомобила са с правилно поставени предпазни колани и са седнали правилно.

- Предпазният колан трябва:
  - да приляга към тялото без усукване, опънато и плътно.
  - да преминава през средата на раменете и възможно ниско през хълбока
- Раменната част на колана не трябва да се допира до врата и не трябва да преминава под ръката или зад гърба.
- Избягвайте да носите връхни дрехи, напр. зимно палто.
- Натиснете предпазния колан за таза надолу в извивките на хълбока и опънете здраво с помощта на раменната част на колана. Предпазният колан за таза никога да не преминава през корема или стомаха.
- Предпазният колан да не преминава върху остри, протриващи или чупливи предмети.
- С предпазния колан винаги да е обезопасен само един човек. Никога не превозвайте бебе или малко дете в скута на пътник в автомобила.
- Никога пътник и даден предмет да не бъдат закопчавани заедно с един предпазен колан. За обезопасяване на предмети, багаж или товар винаги спазвайте указанията за товарене на автомобила (→ Страница 107).

Когато с Вас в автомобила пътува дете, задължително спазвайте инструкциите и указанията за безопасност в „Деца в автомобила“ (→ Страница 43).

Ограничение на защитния потенциал

⚠ **ПРЕДУПРЕЖДЕНИЕ** Опасност от нараняване или опасност за живота вследствие на неправилна позиция на седалката

Когато облегалката не е поставена в почти вертикална позиция, предпазният колан не осигурява защитата за пасивна безопасност по предназначение.

В този случай при спиране или при произшествие можете да се изплъзнете под предпазния колан и с това да нараните напр. долната част на тялото или врата си.

▶ Преди потегляне регулирайте правилно седалката.

▶ Винаги следете облегалката на седалката да е в почти вертикална позиция и предпазният колан да преминава през средата на раменете.

⚠ **ПРЕДУПРЕЖДЕНИЕ** Опасност от нараняване- или опасност за живота без допълнителни системи за пасивна безопасност при хора с нисък ръст

Лица с ръст под 1,50 м не могат да поставят предпазния колан правилно без подходящи допълнителни системи за пасивна безопасност.

Когато предпазният колан е поставен грешно, той не може да предпазва както е предвидено. Освен това грешно поставен предпазен колан може да предизвика наранявания, напр. при произшествие, спирачни маневри или рязка смяна на посоката.

▶ Лица с ръст под 1,50 м да се обезопасяват винаги с подходяща допълнителна система за пасивна безопасност.

⚠ ПРЕДУПРЕЖДЕНИЕ Опасност от нараняване- или опасност за живота вследствие блокиран обтегач или закрепване на предпазния колан

Ако предмети до предната седалка блокират закопчалката на колана или закрепването на предпазния колан на предната седалка, функцията на обтегача на колана е нарушена.

Обтегачът на колана не може да работи както е предвидено, а предпазният колан не може да защитава както е предвидено.

- ▶ Преди да потеглите се уверете, че в зоната на закопчалката на колана или между предната седалка и вратата няма никакви предмети.

⚠ ПРЕДУПРЕЖДЕНИЕ Опасност от нараняване- или опасност за живота вследствие повредени или променени предпазни колани

Предпазните колани не защитават в следните случаи:

- Ако предпазните колани са повредени, изменени, силно замърсени, избелели или оцветени
- Закопчалката на предпазния колан е повредена или силно замърсена
- Обтегачите, закрепването или механизма за навиване на предпазните колани са били променени.

При произшествие предпазните колани може и да не се повредят видимо, напр. от парчета стъкло.

Променени или повредени предпазни колани може да се скъсат и да паднат, напр. при произшествие.

Променени обтегачи на колани може да се активират неволно или да не функционират както е предвидено.

- ▶ Никога не променяйте предпазните колани, обтегачите, закрепването и механизма за навиване на предпазните колани.
- ▶ Уверете се, че предпазните колани не са повредени, износени и замърсени.
- ▶ След произшествие предпазните колани да се проверяват незабавно в квалифициран специализиран сервиз.

Mercedes-Benz Ви препоръчва да използвате предпазни колани, които Mercedes-Benz е одобрил за Вашия автомобил.

⚠ ПРЕДУПРЕЖДЕНИЕ Опасност от нараняване- или опасност за живота вследствие пиротехнически задействан обтегач на предпазен колан

Вече пиротехнически задействани обтегачи на предпазните колани не са функционални и поради това не могат да защитават както е предвидено.

- ▶ Пиротехнически задействаните обтегачи на предпазния колан да се подновяват незабавно в квалифициран специализиран сервиз.

Mercedes-Benz Ви препоръчва след произшествие да възложите транспортиране на автомобила до квалифициран специализиран сервиз.

! УКАЗАНИЕ Увреждане чрез прищипване на предпазния колан

Ако неизползван предпазен колан не е навит изцяло, може да се заклещи във вратата или в механизма на седалката.

- Винаги се уверявайте, че неизползван предпазен колан ще се навие изцяло.

Поставяне и настройване на предпазния колан

Ако изтеглите предпазния колан бързо или на тласъци, механизмът за навиване на предпазния колан блокира. Тогава лентата на предпазния колан не може да бъде изтеглена.

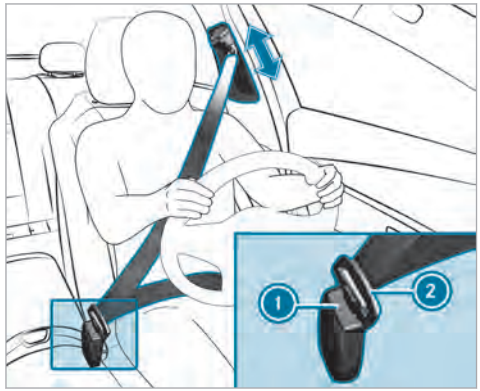

- Езичето на закопчалката на предпазния колан (2) да бъде фиксирано винаги към принадлежащата към съответната седалка закопчалка (1).
- С натиснато деблокиращо устройство бутнете изхода на предпазния колан в желаната позиция.
- Пуснете отключващия бутон и се уверете, че изходът на предпазния колан се фиксира.

Автомобили с PRE-SAFE®: ако предният предпазен колан не е опънат добре по тялото, може автоматично да последва напасване на предпазния колан с определена възвратна сила. При това не задържайте предпазния колан. Можете да включвате или изключвате напасването на предпазния колан през мултимедийната система.

Автомобили с автоматично изключване на въздушната възглавница за спътника:

! УКАЗАНИЕ Задействане на обтегача на предпазния колан и страничната въздушна възглавница при незаета седалка на спътника

Ако езичето на предпазния колан е фиксирано в закопчалката на предпазния колан на незаетата седалка на спътника, при произшествие може да се активират обтегача на колана и страничната въздушна възглавница.

- С предпазния колан винаги да е обезопасен само един човек.

Автомобили без автоматично изключване на въздушната възглавница на спътника:

УКАЗАНИЕ Задействане на обтегача на предпазния колан при незаета седалка на спътника

Ако езичето на предпазния колан е фиксирано в закопчалката на предпазния колан на незаетата седалка на спътника, при произшествие може да се освободи обтегача на колана.

- С предпазния колан винаги да е обезопасен само един човек.

Сваляне на предпазния колан

- Натиснете бутона за освобождаване на закопчалката на колана и го върнете с езичето в изходно положение.

Включване или изключване на напасването на предпазния колан през мултимедийната система

Мултимедийна система:

→ Автомобил ▸▸ Настройки автомобил ▸▸ Регул. предп. колани

- Включете ☑ или изключете ☐ функцията.

Функция за предупреждение при непоставени колани на водача и на спътника

Предупредителната лампа за предпазния колан на дисплея на инструмента Ви обръща внимание, че всички пътници в автомобила трябва да поставят правилно предпазния колан.

Допълнително може да прозвучи и предупредителен звуков сигнал.

Функцията за предупреждение при непоставен колан се изключва в момента, в който водачът и спътникът са с поставени предпазни колани.

Индикация за статуса Предпазен колан на задната седалка

Индикацията за статуса на предпазните колани на задната седалка се предлага само за определени държави.

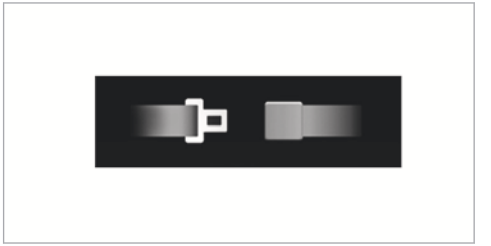

Индикацията за статуса на предпазния колан на задната седалка показва, кой предпазен колан на задните места не е поставен.

Можете веднага да скриете индикацията за статуса на предпазния колан на задната седалка с бутона Назад вляво на волана (→ Страница 252).

Въздушни възглавници

Преглед на въздушните възглавници

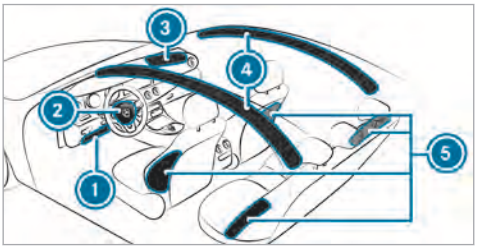

1. Въздушна възглавница за колената
2. Въздушна възглавница за водача
3. Въздушна възглавница за спътника
4. Въздушна възглавница при страничното стъкло
5. Странична въздушна възглавница

Ще разпознаете мястото за монтаж на въздушна възглавници по обозначението AIRBAG.

При активиране въздушната възглавница може да увеличи защитния потенциал за съответния пътник в автомобила.

ВЪЗДУШНА ВЪЗГЛАВНИЦА	Възможен защитен потенциал за ...
Въздушна възглавница за колената	Бедра, колене и подбедрици
Въздушна възглавница за водача, въздушна възглавница за спътника	Глава и гръден кош
Въздушна възглавница при страничното стъкло	Глава
Странична въздушна възглавница	Гръден кош, отпред също за таза

Само когато контролната лампа PASSENGER AIR BAG OFF не свети, тогава въздушната възглавница за спътника може да се задейства при произшествие. При заета седалка на спътника се уверете в коректния статус на въздушната възглавница за спътника преди и по време на движение (→ Страница 39).

! УКАЗАНИЕ При незаета седалка на спътника задължително да се съблюдава

При произшествие можете ненужно да задействате компонентите на системата за пасивна безопасност от страната на седалката на спътника:

- На седалката на спътника са поставени тежки предмети.
- При незаета седалка на спътника езичето на предпазния колан е фиксирано в закопчалката на колана.

▶ Съхранявайте предметите на подходящо място.

▶ С предпазния колан винаги да е обезопасен само един човек.

Защитен потенциал на въздушните възглавници

В зависимост от произшествието, въздушната възглавница може заедно с правилно поставения предпазен колан да увеличи защитния потенциал.

⚠ ПРЕДУПРЕЖДЕНИЕ Опасност от наранявane- или опасност за живота вследствие неправилен начин на седене

Ако не седите правилно на седалката, въздушната възглавница не може да защитава както е предвидено, а отварянето й може да причини дори допълнителни наранявания.

За да избегнете рискове, винаги следете всички пътници в автомобила:

- да са с правилно поставени предпазни колани, бременните жени също.
- да са седнали правилно и да спазват възможно най-голямо разстояние до въздушните възглавници.
- да спазват следните указания.

▶ Винаги следете между въздушната възглавница и пътника в автомобила да няма никакви предмети.

За да избегнете рискове от отваряща се въздушна възглавница:

- Преди да потеглите, регулирайте седалките винаги правилно, седалката на водача и на спътника да бъдат колкото е възможно по-назад. Винаги имайте предвид информацията за правилната позиция на седалката на водача (→ Страница 88).
- Хващайте колелото на волана само от външната страна. Така въздушната възглавница ще може да се отвори безпрепятствено.
- По време на движение винаги се облягайте на облегалката. Не се навеждайте напред или не се облягайте на вратата или на страничното стъкло. В противен случай се намирате в обхвата на отваряне на въздушната възглавница.
- Краката винаги да са на земята. Не поставяйте краката си напр. върху кокпита. В противен случай краката Ви се намират в обхвата на раздуване на въздушната възглавница.
- Когато возите деца в автомобила, спазвайте допълнителните указания (→ Страница 43).
- Поставяйте и обезопасявайте предмети и товари в автомобила винаги надлежно.

Предмети в пътническото отделение може да ограничат правилното функциониране на въздушна възглавница. Поради тази причина винаги се уверявайте, че:

- няма хора, животни или предмети между пътниците в автомобила и въздушната възглавница.
- няма предмети между седалката и вратата, както и колоната на вратата (B-колоната).
- никакви твърди предмети, като напр. закачалки за дрехи не висят по ръкохватките или на куките за дрехи.
- в обхвата на отваряне на някоя въздушна възглавница, напр. на врата, странично стъкло или страничната облицовка няма закрепени аксесоари като държачи за чаши.
- в джобовете на дрехите не се намират тежки или чупливи предмети с остри ръбове. Разполагайте такива предмети на подходящо място.

Ограничение на защитния потенциал на въздушните възглавници

⚠ ПРЕДУПРЕЖДЕНИЕ Опасност от нараняване поради промени по капака на въздушната възглавница

Ако променяте капак на въздушна възглавница или поставяте отгоре предмети, напр. дори и стикери, въздушната възглавница вече не може да функционира правилно.

▶ Никога не променяйте капак на въздушна възглавница и не поставяйте никакви предмети отгоре.

Ще разпознаете мястото за монтаж на въздушната възглавница по обозначението AIRBAG .

⚠ ПРЕДУПРЕЖДЕНИЕ Опасност от нараняване или опасност за живота вследствие на неподходящи калъфки за седалките

Неподходящите калъфки за седалки могат да затруднят или да възпрепятстват активирането на монтираните в седалките въздушни възглавници.

Тогава въздушните възглавници не могат да предпазват пътниците в автомобила, както е предвидено. Освен това и функцията за автоматично изключване на въздушната възглавница за спътника може да бъде ограничена.

- Използвайте само тапицерии на седалките, които са одобрени от Mercedes-Benz за съответната седалка.

⚠ ПРЕДУПРЕЖДЕНИЕ Опасност от нараняване поради смущения в работата на датчиците в облицавката на вратите

Във вратите са вградени датчици за управлението на въздушните възглавници. Промените или неправилно извършените работи по врати или облицовката на вратите, както и повредените врати могат да нарушат функционирането на датчиците. Така въздушните възглавници няма да могат да функционират по предназначение.

Тогава въздушните възглавници не могат да предпазват пътниците в автомобила правилно.

- Никога не извършвайте промени по вратите или части от тях.
- Работи по вратите или тапицерия на вратите да се извършват в квалифициран специализиран сервиз.

⚠ ПРЕДУПРЕЖДЕНИЕ Опасност от нараняване поради вече задействала се въздушна възглавница

Отворена вече въздушна възглавница няма защитно действие и при произшествие не може да предпазва както е предвидено.

- Изтеглете автомобила до квалифициран специализиран сервиз, за да подновите отворена въздушна възглавница.

Незабавно сменяйте отворили се въздушни възглавници.

Статус на въздушната възглавница на спътника

Да се обърне внимание при заета седалка на спътника

Автоматичното изключване на въздушната възглавница за спътника може да разпознае, дали седалка на спътника е заета от човек или има поставена система за обезопасяване на деца. Въздушната възглавница за спътника съответно се активира или деактивира.

При монтаж на система за обезопасяване на деца на седалката на спътника:

- Внимавайте за правилното позициониране на системата за обезопасяване на деца (→ Страница 50).
- Винаги спазвайте ръководството за монтаж на производителя на системата за обезопасяване на деца.
- Никога не поставяйте предмети под или зад системата за обезопасяване на деца, напр. възглавници.
- Върнете настройката на дължината на възглавницата на седалката докрай назад.
- Цялата опорна повърхност на системата за обезопасяване на деца трябва винаги да приляга изцяло към седалищната площ на седалката на спътника.

- Облегалката на обърната напред система за обезопасяване на деца трябва по възможност да приляга изцяло към облегалката на седалката на спътника.
- Системата за обезопасяване на деца не трябва да опира в покрива или да бъде притисната от подглавника. За целта напаснете съответно наклона на облегалката, както и настройката на подглавника.

⚠ ПРЕДУПРЕЖДЕНИЕ Опасност от нараняване- или опасност за живота от поставени предмети между седалищната площ и системата за обезопасяване на деца.

Предмети между седалищната площ и системата за обезопасяване на деца могат да смутят функцията на автоматичното изключване на въздушната възглавница на спътника до водача.

Вследствие на това при произшествие въздушната възглавница на спътника може да не функционира, както е предвидено.

- ▶ Не поставяйте предмети между седалищната площ и системата за обезопасяване на деца.
- ▶ Цялата опорна повърхност на системата за обезопасяване на деца трябва винаги да приляга изцяло към седалищната площ на седалката на спътника.
- ▶ Облегалката на обърната напред система за обезопасяване на деца трябва по възможност да приляга изцяло към облегалката на седалката на спътника.
- ▶ Задължително съблюдавайте ръководството за монтаж на производителя на системата за обезопасяване на деца.

Човек на седалката на спътника трябва:

- да е с правилно поставен предпазен колан
- да заеме почти изправена седяща позиция, с гръб, облегнат на облегалката
- по възможност да седи така, че краката да са опрени на пода

В противен случай въздушната възглавница за спътника може да се деактивира погрешка, защото спътникът напр.:

- подпирайки се върху подлакътниците, е изместил точките на влияние на теглото си в автомобила
- седи така, че разтоварва седалищната площ

⚠ ПРЕДУПРЕЖДЕНИЕ Опасност от нараняване- или опасност за живота при деактивирана въздушна възглавница за спътника

Когато контролната лампа PASSENGER AIR BAG OFF свети, въздушната възглавница на спътника е деактивирана. По време на произшествие тя не се активира и тогава не може да защитава както е предвидено.

Човек на седалката на спътника може напр. да влезе в контакт с части на пътническото отделение, особено ако седи прекалено близо до кокпита.

При заета седалка на спътника винаги се уверявайте, че:

- класификация на лицето на седалката на спътника е правилна и въздушната възглавница на спътника е деактивирана или активирана съобразно с лицето на седалката на спътника.
- седалката на спътника е поставена колкото е възможно по-назад.
- лицето седи правилно.

▶ Преди, а също и по време на пътуването се уверявайте в правилния статус на въздушната възглавница за спътника.

Контролни лампи PASSENGER AIR BAG

Самотестване на системата



При подаден контакт двете контролни лампи PASSENGER AIR BAG ON и OFF светят едновременно по време на самопроверката на системата.

След това се изобразява статуса на въздушна възглавница за спътника:

- PASSENGER AIR BAG ON светва за около 60 секунди, след което и двете контролни лампи PASSENGER AIR BAG ON и OFF изгасват: Въздушната възглавница за спътника може да се задейства по време на произшествие.
- PASSENGER AIR BAG OFF свети постоянно: Въздушната възглавница за спътника е деактивирана. При произшествие тя няма да се задейства.

Ако контролната лампа PASSENGER AIR BAG ON не свети, само контролната лампа PASSENGER AIR BAG OFF показва статуса на въздушната възглавница за спътника. Контролната лампа PASSENGER AIR BAG OFF може да свети постоянно или да е изключена.

Ако контролната лампа PASSENGER AIR BAG OFF и предупредителната лампа на системата за пасивна безопасност светят едновременно, никой не бива да използва седалката на спътника. В този случай не монтирайте система за обезопасяване на деца върху седалката на спътника. Незабавно проверете и ремонтирайте автоматичното изключване на въздушната възглавница за спътника в квалифициран специализиран сервиз.

Индикация за статуса

При заета седалка на спътника се уверете в коректния статус на въздушната възглавница за спътника в зависимост от ситуацията преди и по време на движение.

След монтаж на обърната назад система за обезопасяване на деца на седалката на спътника: PASSENGER AIR BAG OFF трябва да свети постоянно.

⚠ **ПРЕДУПРЕЖДЕНИЕ** Опасност от нараняване- или опасност за живота поради използване на обърната назад система за обезопасяване на деца при включена въздушна възглавница за спътника

Ако поставите дете в обърната назад система за обезопасяване на деца на мястото на спътника и контролната лампа PASSENGER AIR BAG OFF не свети, въздушната възглавница на спътника може да се активира при произшествие.

Детето може да бъде ударено от въздушната възглавница.

Уверявайте се винаги, че въздушна възглавница за спътника е деактивирана. Контролната лампа PASSENGER AIR BAG OFF трябва да свети.

НИКОГА не използвайте насочена назад система за обезопасяване на деца върху седалка с АКТИВИРАНА ПРЕДНА ВЪЗДУШНА ВЪЗГЛАВНИЦА; това може да доведе до СМЪРТ или до ТЕЖКИ НАРАНЯВАНИЯ на децата.

При монтаж на система за обезопасяване на деца на седалката на спътника да се спазват специфичните за автомобила указания .

Изключването на контролната лампа PASSENGER AIR BAG OFF може да зависи от системата за обезопасяване на деца и телосложението на детето. В този случай обърнатата назад система за обезопасяване на деца не трябва да бъде монтирана върху седалката на спътника.

Вместо това монтирайте обърнатата назад системата за обезопасяване на деца на подходяща задна седалка.

След монтаж на обърната напред система за обезопасяване на деца на седалката на спътника:
PASSENGER AIR BAG OFF може да свети постоянно или да е изключена, в зависимост от системата за обезопасяване на деца и телосложението на детето. Винаги да се спазват следните указания.

⚠ **ПРЕДУПРЕЖДЕНИЕ** Опасност от нараняване- или опасност вследствие неправилно позициониране на обърнатата напред система за обезопасяване на деца

Когато обезопасявате дете в обърната напред система за обезопасяване на деца върху седалката на спътника и позиционирате седалката на спътника твърде близо до кокпита, при произшествие детето може:

- напр. да влезе в контакт с части от пътническото отделение, ако контролната лампа PASSENGER AIR BAG OFF свети.
- да бъде ударено от въздушната възглавница, ако контролната лампа PASSENGER AIR BAG OFF не свети.

▶ Винаги изтегляйте седалката на спътника колкото е възможно по-назад и върнете настройката на дължината на възглавницата на седалката докрай назад. При това винаги следете за правилното преминаване на лентата на раменния колан от изхода на предпазния колан на автомобила до направляващия водач на раменния колан на системата за обезопасяване на деца. Лентата на раменния колан трябва да преминава напред и надолу от изхода на предпазния колан. При необходимост регулирайте съответно изхода на предпазния колан и седалката на спътника.

▶ Винаги съблюдавайте ръководството за монтаж на производителя на системата за обезопасяване на деца.

При монтаж на система за обезопасяване на деца на седалката на спътника да се спазват специфичните за автомобила указания .

На седалката на спътника седи човек:
PASSENGER AIR BAG OFF може да свети постоянно или да е изключена в зависимост от телосложението на лицето. Винаги да се спазват следните указания.

Когато седалката на спътника е заета:

- от възрастен или лице със съответното телосложение, контролната лампа PASSENGER AIR BAG OFF не трябва да свети. Това показва, че въздушната възглавница за спътника е активирана.

  Ако контролната лампа PASSENGER AIR BAG OFF свети постоянно, възрастен човек или човек със съответното телосложение не трябва да използва седалката на спътника. Използвайте вместо това задна седалка.

- от лице с по-дребно телосложение (напр. младеж или възрастен човек с нисък ръст), контролната лампа PASSENGER AIR BAG OFF свети, в зависимост от резултата от класификацията, постоянно или не свети.
  - PASSENGER AIRBAG OFF е изключена: поставете седалката на спътника възможно най-назад, или лице с по-дребно телосложение ще използва задна седалка.
  - PASSENGER AIR BAG OFF свети постоянно: човек с по-дребно телосложение не трябва да използва седалката на спътника.

⚠ **ПРЕДУПРЕЖДЕНИЕ** Опасност от нараняване- или опасност за живота при светеща контролна лампа PASSENGER AIR BAG OFF

Ако контролната лампа PASSENGER AIR BAG OFF продължава да свети след самопроверката на системата, въздушната възглавница за спътника е деактивирана. При произшествие тя не се активира. В този случай въздушната възглавница за спътника не може да защитава по предвидения начин, напр.когато на седалката на спътника седи човек.

Лицето на седалката на спътника може напр. да влезе в контакт с части на пътническото отделение, особено ако седи прекалено близо до кокпита.

При заета седалка на спътника винаги се уверявайте, че:

- Класификацията на лицето на седалката на спътника трябва да е правилна и въздушната възглавница за спътника да е деактивирана или активирана съобразно с лицето на седалката на спътника.
- Лицето седи правилно и е с правилно поставен предпазен колан.
- Седалката на спътника е поставена колкото е възможно по-назад.

Свързани теми:

- Система за обезопасяване на деца на седалката на спътника (→ Страница 48).
- Подходящо позициониране на системата за обезопасяване на деца (→ Страница 50).

PRE-SAFE® система

Информация за PRE-SAFE® (Превантивна защитата на пътниците)

Системата PRE-SAFE® може да разпознае определени критични ситуации и да предприеме превантивни мерки за защита на пътниците в автомобила.

PRE-SAFE® може да предприеме следните мерки независимо една от друга:

- затягане на предпазните колани на седалката на водача и тази на спътника
- затваряне на страничните стъкла
- **Автомобили с плъзгащ се люк:** затваряне на плъзгащия се люк.
- **Автомобили с Memory функция:** регулиране на по-удобна позиция на седалката на спътника.
- **Автомобили с мултиконтурна седалка:** увеличаване въздушното налягане в страничните опори на облегалката на седалката.
- PRE-SAFE® Sound: може да активира собствените защитни реакции чрез кратък звук при включена мултимедийна система.

УКАЗАНИЕ Увреждане поради намиращи се вещи в пространството за краката или зад седалката

С автоматичното регулиране на позицията на седене може да бъде увредена седалката и/или предмета.

▶ Съхранявайте предметите на подходящо място.

Отмяна на мерки от системата PRE-SAFE®

Ако не е имало произшествие, превантивно зададените мерки се отменят. Определени настройки трябва да направите сами.

▶ Ако предварителното затягане на предпазния колан не се намалява, преместете облегалката малко назад.
Затягането на предпазния колан се освобождава.

Информация за PRE-SAFE® PLUS (Превантивна защита на пътниците Plus)

PRE-SAFE® PLUS може да разпознае определени позиции на сблъсък, особен за удар отзад, и да предприеме превантивни мерки за защита на пътниците в автомобила. Тези мерки не могат да предотвратят заплахата от сблъсък.

PRE-SAFE® PLUS може да предприеме следните мерки независимо една от друга:

- затягане на предпазните колани на седалката на водача и тази на спътника.
- Включете ситемата за аварийни светлини отзад с увеличена честота.
- Увеличете спирачното налягане при спрял автомобил. Това спирачно въздействие се прекратява автоматично при потегляне.

Ако не е имало произшествие, превантивно зададените мерки се отменят.

Граници на системата

- Не се предприемат мерки
  - при движение на заден ход
    или
  - при движение с ремарке и заплашващ удар отзад
- Няма спирачно въздействие
  - по време на движение
    или
  - при паркиране или напускане на паркомястото с помощта на активния асистент за паркиране.

Информация за PRE-SAFE® Impulse side

PRE-SAFE® Impulse side може при разпознаване на предстоящ страничен удар да премести превантивно гръдния кош на седящия отпред пътник към средата на автомобила. Допълнително от страната на удара бързо се раздува въздушен балон в страничната опора на облегалката на седалката. Така разстоянието между вратата и пътниците в автомобила може да бъде увеличено.

Когато PRE-SAFE® Impulse side се активира или е повредена, на дисплея се изписва съобщението PRE-SAFE Impuls страничн. не работи вж. Ръководство за експл. (→ Страница 444).

Деца в автомобила

Указания за безопасен транспорт на деца

ПРЕДУПРЕЖДЕНИЕ Опасност от произшествие- и нараняване при деца без надзор в автомобила

Ако оставите деца без надзор в автомобила, те могат да приведат автомобила в движение, като напр. :

- освободят паркинг-спирачката.
- превключат предавателната кутия от позицията за паркиране P.
- стартират двигателя.

Допълнително те могат да задействат различно оборудване на автомобила.

- Никога не оставяйте деца и животни в автомобила без надзор.
- При напускане на автомобила винаги вземайте ключа със себе си и заключвайте автомобила. Това важи и за мобилни телефони, когато функцията „Дигитален ключ на автомобила в смартфона“ е активирана през уеб приложението Mercedes me connect.

ПРЕДУПРЕЖДЕНИЕ Опасност за живота поради висока или ниска температура в автомбоила

Когато лица – и по-специално деца – са изложени на продължителна горещина- или студ, съществува опасност от нараняване или дори опасност за живота!

- Никога не оставяйте лица – и по-специално деца – без надзор в автомобила.

ПРЕДУПРЕЖДЕНИЕ Опасност от изгаряне поради директна слънчева светлина върху детското столче

Ако системата за обезопасяване на деца е изложена на директна слънчева светлина, нейните части могат силно да се нагреят.

Децата могат да се изгорят на тези части, особено на металните части на системата за обезопасяване на деца.

- Винаги внимавайте да не оставяте системата за обезопасяване на деца изложена на директни слънчева светлина.
- Предпазете я напр. с одеяло.
- Преди да поставите детето вътре, оставете системата за обезопасяване на деца да се охлади, когато е била изложена на директна слънчева светлина.
- Никога не оставяйте деца без надзор в автомобила.

Mercedes-Benz Ви препоръчва, с цел по-добра защита на децата по-малки от 12 години и височина под 1,50 м, да спазвате непременно следните указания:

- Обезопасявайте деца само в подходяща, препоръчана и съобразена с възрастта и теглото система за обезопасяване на деца за автомобили Mercedes-Benz. Същевременно задължително се съобразявайте с областта на приложение на системата за обезопасяване на деца.
- По възможност монтирайте системата за обезопасяване на деца върху задна седалка.
- Използвайте само следните закрепващи системи за системи за обезопасяване на деца:
  - системата на предпазните колани
  - ISOFIX или i-Size скоби за закрепване
  - горните точки на закрепване Top Tether
- Ръководството за монтаж на производителя на системата за обезопасяване на деца.

- предупредителните указания на табелките, които се намират в пътническото отделение и върху системата за обезопасяване на деца.

⚠ ПРЕДУПРЕЖДЕНИЕ Опасност от нараняване или опасност за живота вследствие на неправилен монтаж на системата-за обезопасяване на деца

Ако системата за обезопасяване на деца се монтира неправилно на предвиденото за това място, тя не може да предпазва, както е предвидено.

Тогава при произшествие, спиране или рязка смяна на посоката детето не може да бъде задържано.

- ▶ Спазвайте задължително ръководството за монтаж на производителя на системата за обезопасяване на деца, както и областта на приложение.
- ▶ Уверете се, че цялата опорна повърхнина на системата за обезопасяване на деца лежи върху седалищната площ на седалката.
- ▶ Никога не поставяйте предмети под или зад системата за обезопасяване на деца, напр. възглавници.
- ▶ Използвайте система за обезопасяване на деца само с предвидената оригинална калъфка.
- ▶ Сменяйте повредените калъфки само с оригинални.

⚠ ПРЕДУПРЕЖДЕНИЕ Опасност от нараняване поради неправилно монтирани системи-за обезопасяване на деца

Ако системата за обезопасяване на деца е монтирана неправилно или не е закрепена, тя може да се откачи при произшествие, спиране или рязка смяна на посоката.

Системата за обезопасяване на деца може да изхвърчи и да удари някой от пътниците. Съществува повишена опасност от нараняване или дори опасност за живота!

- ▶ Дори неизползваните системи за обезопасяване на деца трябва да са правилно монтирани.
- ▶ Задължително съблюдавайте упътването за монтаж на производителя на системата за обезопасяване на деца.

⚠ ПРЕДУПРЕЖДЕНИЕ Опасност от нараняване или опасност за живота вследствие на използване на повредени системи за обезопасяване на деца

Повредени или подложени на напрежение при произшествие системи за обезопасяване на деца или техните системи за закрепване вече не могат да предпазват, както е предвидено.

Тогава при произшествие, спиране или рязка смяна на посоката детето не може да бъде задържано.

- ▶ Сменяйте веднага повредени или подложени на напрежение при произшествие системи за обезопасяване на деца.
- ▶ Веднага проверете системите за закрепване на системите за обезопасяване на деца в квалифициран специализиран сервиз, преди да монтирате отново система за обезопасяване на деца.

ⓘ За почистване на препоръчаните от Mercedes-Benz системи за обезопасяване на деца използвайте препарати за поддръжка на Mercedes-Benz. Допълнителна информация ще получите в квалифициран специализиран сервиз.

Задължително спазвайте и следните указания:

- При монтаж на система за обезопасяване на деца върху седалката на спътника, задължително спазвайте указанията в „Система за обезопасяване на деца върху седалката на спътника“ (→ Страница 48).
- Указания за закрепване на подходящи системи за обезопасяване на деца (→ Страница 50).
- Указания за препоръчаните системи за обезопасяване на деца (→ Страница 58).
- Инструкциите и указанията за безопасност за автоматично изключване на въздушната възглавница за спътника .
- Указанията за безопасност относно предпазния колан (→ Страница 30).
- За правилната употреба на предпазния колан (→ Страница 34).

Закрепвания за детска седалка ISOFIX и i-Size

Указания за устройствата за закрепване на детско столче ISOFIX и i-Size

⚠ **ПРЕДУПРЕЖДЕНИЕ** Опасност от нараняване- или опасност за живота при използване на системите за обезопасяване на деца ISOFIX- или i-Size при превишаване на допустимото тегло

ISOFIX системи за обезопасяване на деца или i-Size системи за обезопасяване на деца не предлагат достатъчен защитен потенциал за деца с тегло над 22 кг, които са обезопасени с интегрирания предпазен колан на системата за обезопасяване на деца.

Така напр. при произшествие детето не може да бъде задържано.

▶ Ако детето тежи над 22 кг, използвайте само ISOFIX системи за обезопасяване на деца - или i-Size системи за обезопасяване на деца, при които детето се обезопасява с предпазния колан на седалката на автомобила.

▶ Обезопасявайте системата за обезопасяване на деца допълнително с колана Top Tether, ако е наличен.

Задължително се съобразявайте с областта на приложение на системата за обезопасяване на деца както и с ръководството за монтаж и експлоатация от производителя на използваната система за обезопасяване на деца.

ISOFIX и i-Size са стандартни системи за закрепване за специални системи за пасивна безопасност. ISOFIX системите за обезопасяване на деца са позволени според ECE R44, i-Size системите за обезопасяване на деца са позволени според ECE R129.

Към ISOFIX скобите за закрепване могат да се закрепват само системи за обезопасяване на деца, които съответстват на стандарт ИКЕ Правило № 44.

На i-Size скоби за закрепване, могат да се закрепват следните системи за обезопасяване на деца:

- ISOFIX системи за обезопасяване на деца, разрешени съгласно ИКЕ Правило № 44.
- i-Siza системи за обезопасяване на деца, разрешени съгласно ИКЕ Правило № 129.

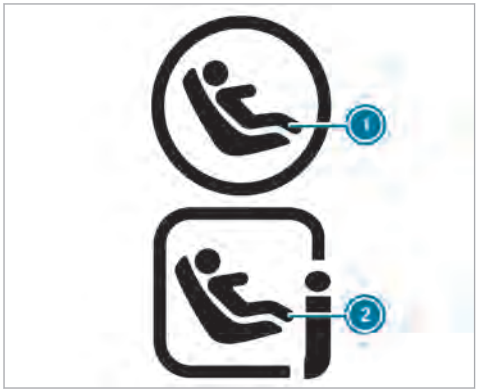

1. Символ за закрепване на ISOFIX система за обезопасяване на деца
2. Символ за закрепване на i-Size-система за обезопасяване на деца

Монтиране на устройствата за закрепване на детско столче ISOFIX и i-Size

⚠ **ПРЕДУПРЕЖДЕНИЕ** Опасност от нараняване- или опасност за живота при използване на системите за обезопасяване на деца ISOFIX- или i-Size при превишаване на допустимото тегло

ISOFIX системи за обезопасяване на деца или i-Size системи за обезопасяване на деца не предлагат достатъчен защитен потенциал за деца с тегло над 22 кг, които са обезопасени с интегрирания предпазен колан на системата за обезопасяване на деца.

Така напр. при произшествие детето не може да бъде задържано.

- ▶ Ако детето тежи над 22 кг, използвайте само ISOFIX системи за обезопасяване на деца - или i-Size системи за обезопасяване на деца, при които детето се обезопасява с предпазния колан на седалката на автомобила.
- ▶ Обезопасявайте системата за обезопасяване на деца допълнително с колана Top Tether, ако е наличен.

Задължително се съобразявайте с областта на приложение на системата за обезопасяване на деца както и с ръководството за монтаж и експлоатация от производителя на използваната система за обезопасяване на деца.

Преди пътуването задължително се уверете, че ISOFIX системата за обезопасяване на деца или i-Size системата за обезопасяване на деца е фиксирана правилно в двете ISOFIX или i-Size скоби за закрепване.

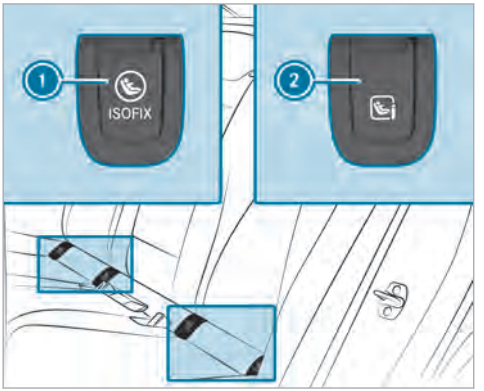

1 ISOFIX скоба за закрепване
2 i-Size скоба за закрепване

! УКАЗАНИЕ Повреда на предпазния колан на средната седалка

При монтажа на системата за обезопасяване на деца предпазният колан на средната седалка може да бъде повреден.

- Уверете се, че предпазният колан не се притиска.

- Отстранете съответните капачета на ISOFIX 1 или i-Size 2 скобите за закрепване.
- Монтирайте ISOFIX системата за обезопасяване на деца към двете скоби за закрепване ISOFIX 1 или i-Size скобите 2 .

или

- Монтирайте i-Size системата за обезопасяване на деца към двете скоби за закрепване i-Size 2.
- След демонтаж на детското столче поставете съответните капачета на ISOFIX 1 или на i-Size 2 скобите за закрепване.

Закрепване на Top Tether

⚠ ПРЕДУПРЕЖДЕНИЕ Опасност от нараняване или опасност за живота при незаключени облегалки на задните седалки след монтаж на коланите Top Tether

Когато облегалките на задните седалки не са заключени, при произшествие, спирания или рязка смяна на посоката те могат да се сгънат напред.

Вследствие на това системите за обезопасяване на деца не могат да осигурят предвидената защита. Незаключените облегалки на задните седалки освен това могат да причинят допълнителни наранявания, напр. при произшествие.

- Винаги заключвайте облегалките на задните седалки след монтаж на коланите Top Tether.
- Задължително се съобразявайте с индикациите за заключване.

Когато облегалката не е фиксирана и блокирана, това се показва на мултифункционалния дисплей на комбиинструмента.

Рискът от нараняване може да бъде намален с Top Tether, тъй като той позволява допълнително свързване между закрепената с ISOFIX или i-Size система за обезопасяване на деца и автомобила.

Системата за обезопасяване на деца трябва да бъде снабдена с колан Top Tether.

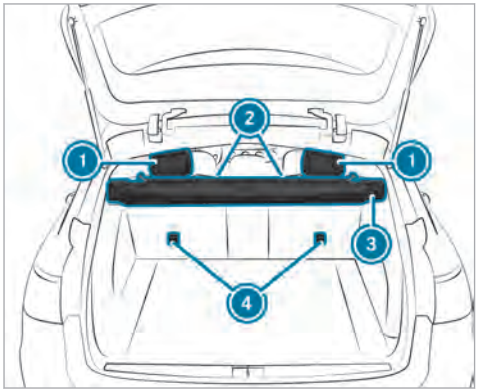

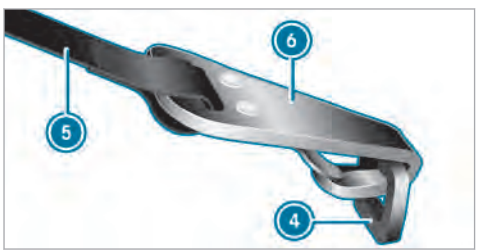

- Ако е необходимо, издърпайте подглавника (1) нагоре настройте подглавниците на задните седалки(→ Страница 95).
- Монтирайте ISOFIX- или i-Size системите за обезопасяване на деца с Top Tether. При това спазвайте ръководството за монтаж на производителя на системата за обезопасяване на деца.
- Прокарайте Top Tether колана (5) под подглавника (1) между двете стойки.
- Прокарайте Top Tether колана (5) между двойната щора (3) и облегалката (2) надолу.
- Закачете куката Top Tether (6) на колана Top Tether (5) без да го усуквате в точката за закрепване Top Tether (4).
- Затегнете Top Tether колана (5). При това спазвайте ръководството за монтаж на производителя на системата за обезопасяване на деца.
- Ако е необходимо, бутнете подглавника (1) надолу настройте подглавниците на задните седалки(→ Страница 95). Внимавайте да не ограничите движението на колана Top Tether (5).

Системи за обезопасяване на деца върху седалката на спътника

Указания за системите за обезопасяване на деца на мястото на спътника

Според статистиките на произшествията, обезопасени на задните седалки деца пътуват по-сигурно от деца, обезопасени на предните седалки. Затова Mercedes-Benz Ви препоръчва най-настоятелно да монтирате системата за обезопасяване на деца предимно върху задна седалка.

Ако по необходимост монтирате система за обезопасяване на деца върху седалката на спътника, спазвайте задължително указанията за автоматично изключване на въздушната възглавница за спътника .

Така ще избегнете рискове поради:

- система за обезопасяване на деца, която не се разпознава от автоматичното изключване на въздушната възглавница за спътника.
- случайно деактивирана въздушна възглавница за спътника.
- неподходящо позициониране на системата за обезопасяване на деца.

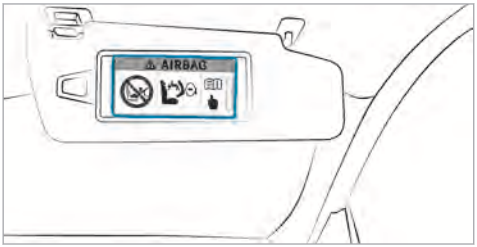

Предупредително указание върху сенника на спътника

⚠ ПРЕДУПРЕЖДЕНИЕ Опасност от нараняване- или опасност за живота поради използване на обърната назад система за обезопасяване на деца при включена въздушна възглавница за спътника

Ако поставите дете в обърната назад система за обезопасяване на деца на мястото на спътника и контролната лампа PASSENGER AIR BAG OFF не свети, въздушната възглавница на спътника може да се активира при произшествие.

Детето може да бъде ударено от въздушната възглавница.

Уверявайте се винаги, че въздушна възглавница за спътника е деактивирана. Контролната лампа PASSENGER AIR BAG OFF трябва да свети.

НИКОГА не използвайте насочена назад система за обезопасяване на деца върху седалка с АКТИВИРАНА ПРЕДНА ВЪЗДУШНА ВЪЗГЛАВНИЦА; това може да доведе до СМЪРТ или до ТЕЖКИ НАРАНЯВАНИЯ на децата.

Когато контролната лампа PASSENGER AIR BAG OFF е изключена, въздушната възглавница за спътника е активирана.

Задължително спазвайте указанията относно безопасно превозване на деца (→ Страница 43).

Автомобили без автоматично изключване на въздушната възглавница за спътника

Автомобилите без автоматично изключване на въздушната възглавница за спътника имат специален стикер от страна на спътника, странично на кокпита.



Никога не монтирайте обърната назад система за обезопасяване на деца върху седалката на спътника.

Задължително спазвайте следните указания:

- Указания за обърнати назад и напред системи за обезопасяване на деца на мястото на спътника (→ Страница 50)
- За закрепване на подходящи системи за обезопасяване на деца (→ Страница 50)

Указания за обърнати назад и напред системи за обезопасяване на деца върху седалката на спътника.
При използването на обърнати назад системи за обезопасяване на деца върху седалката на спътника, въздушна възглавница за спътника трябва винаги да е изключена. Това е така само когато контролната лампа PASSENGER AIR BAG OFF свети постоянно (→ Страница 39).

При използването на системи за обезопасяване на деца върху седалката на спътника, непременно спазвайте следните точки:

- Поставете седалката на спътника възможно най-назад.
- Поставете облегалката в почти вертикално положение.
- Върнете възглавницата на седалката докрай назад към облегалката.
- Цялата опорна повърхност на системата за обезопасяване на деца трябва винаги да приляга изцяло към седалищната площ на седалката на спътника.
- Облегалката на обърната напред система за обезопасяване на деца трябва по възможност да приляга изцяло към облегалката на седалката на спътника. Системата за обезопасяване на деца не трябва да опира в покрива или да бъде притисната от подглавника.
- При необходимост регулирайте съответно наклона на облегалката и настройката на подглавниците.
- Настройте наклона на възглавницата на седалката така, че ръбът на предната възглавница на седалката да е в най-горна позиция, а ръбът на задната възглавница на седалката - в най-долна позиция.
- Винаги следете за правилното преминаване на лентата на раменния колан от изхода на предпазния колан на автомобила до направляващия водач на раменния колан на системата за обезопасяване на деца. Лентата на раменния колан трябва да преминава напред и надолу от изхода на предпазния колан.
- Ако е необходимо настройте съответно изхода на предпазния колан и седалката на спътника.
- Никога не поставяйте предмети, напр. възглавници, под или зад системата за обезопасяване на деца.

Задължително спазвайте ръководството за монтаж и експлоатация на производителя на използваната система за обезопасяване на деца и указанията за закрепване на подходящи система за обезопасяване на деца (→ Страница 50).

Пригаждане на седалки за системи за обезопасяване на деца

Указания за закрепване на подходящи системи за обезопасяване на деца

Само системи за обезопасяване на деца със следния ECE стандарт могат да се ползват в автомобила:

- ИКЕ Правило № 44
- ИКЕ Правило № 129 (i-Size системи за обезопасяване на деца)

Примери за етикети с номер на разрешителното на системи за обезопасяване на деца:

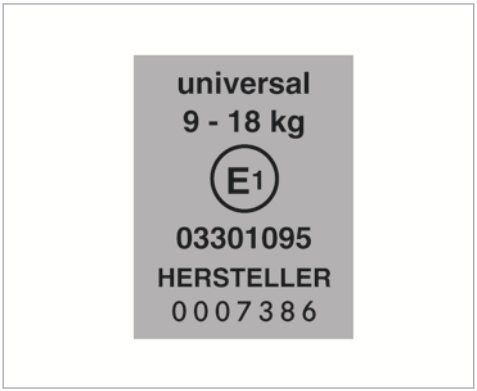

Етикет за система за обезопасяване на деца съгл. ИКЕ Правило № 44

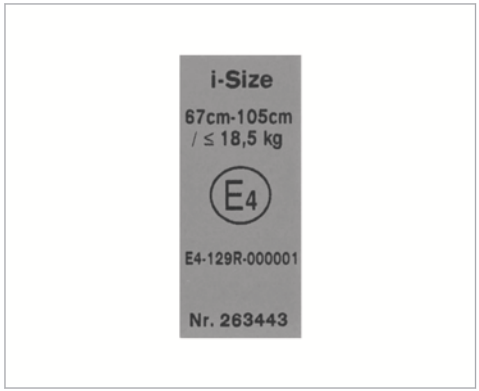

Етикет за система за обезопасяване на деца съгл. ИКЕ Правило № 129

ISOFIX или i-Size системи за обезопасяване на деца от следващата категория „Universal“ могат да се използват върху седалките, обозначени с U, UF, IUF или i-U в съответствие с таблиците за пригодност на седалките за монтиране на системи за обезопасяване на деца.

Полууниверсалните системи за обезопасяване на деца са обозначени върху етикета с номер на разрешителното с текста „semi-universal“. Те могат да се ползват само, ако автомобилът и седалката са посочени в списъка с типовете автомобили на производителя на системата за обезопасяване на деца.

Пригодност на седалките за закрепване на системи за обезопасяване на деца с предпазни колани

Спазвайте следните указания:

- **когато използвате бебешко кошче от група 0/0+ или обърната назад система за обезопасяване на деца върху задна седалка:** регулирайте седалката на водача и на спътника по такъв начин, че да не допира системата за обезопасяване на деца.
- **когато използвате обърната напред система за обезопасяване на деца от група I**: ако е възможно, свалете подглавника на съответната седалка. Освен това, облегалката на системата за обезопасяване на деца трябва по възможност да приляга изцяло към облегалката на седалка от автомобила.
- след демонтаж на системата за обезопасяване на деца, веднага поставете обратно подглавника и регулирайте отново правилно всички подглавници.

- при определени системи за обезопасяване на деца от теглова група II или III може да има ограничения при регулиране на максимален ръст, напр. поради контакт с покрива на автомобила.
- уверете се, че краката на детето не докосват предната седалка. Ако е необходимо регулирайте предната седалка малко напред.
- системата за обезопасяване на деца не трябва да опира в покрива или да бъде притисната от подглавника. Регулирайте съответно подглавниците.
- спазвайте ръководството за монтаж на производителя на системите за обезопасяване на деца.

Легенда към таблицата:

X	Не е подходяща за деца в тази теглова група.
U	Подходяща за системи за обезопасяване на деца от категорията „Universal“ в тази теглова група.
UF	Подходяща за обърнати напред системи за обезопасяване на деца от категорията „Universal“ в тази теглова група.
L	Подходяща за полу-универсални системи за обезопасяване на деца съгласно таблицата в „Препоръчани системи за обезопасяване на деца“, или ако автомобилът и седалката са споменати в списъка с типовете автомобили на производителя на системата за обезопасяване на деца.

Седалка на спътника:

Групи според теглото	Активирана въздушна възглавница за спътника	Изключена въздушна възглавница за спътника[1]
Група 0: до 10 кг	X	U, L
Група 0+: до 13 кг	X	U, L
Група I: 9 до 18 кг	UF, L	U, L
Група II: 15 до 25 кг	UF, L	U, L

Групи според теглото	Активирана въздушна възглавница за спътника	Изключена въздушна възглавница за спътника[1]
Група III: 22 до 36 кг	UF, L	U, L

[1] Автомобилът е оборудван със системата за автоматично изключване на въздушната възглавница за спътника: контролната лампа PASSENGER AIR BAG OFF трябва да свети.

Задни седалки:

Групи според теглото	Отляво, отдясно	По средата[1]
Група 0: до 10 кг	U, L	U, L
Група 0+: до 13 кг	U, L	U, L
Група I: 9 до 18 кг	U, L	U, L
Група II: 15 до 25 кг	U, L	U
Група III: 22 до 36 кг	U, L	U

[1] Системи за обезопасяване на деца с опорна стойка не са подходящи за тази седалка.

Пригодност на седалките за закрепването на ISOFIX системи за обезопасяване на деца

Спазвайте следните указания:

- **когато използвате бебешко кошче от група 0/0+ или обърната назад система за обезопасяване на деца от група I върху задна седалка:** регулирайте седалката на водача или на спътника по такъв начин, че да не допира системата за обезопасяване на деца.
- **когато използвате обърната напред система за обезопасяване на деца от група I:** ако е възможно, свалете подглавника на съответната седалка и облегалката на системата за обезопасяване на деца трябва по възможност да приляга изцяло към облегалката на седалка от автомобила.
- след демонтаж на системата за обезопасяване на деца, веднага поставете обратно подглавника и настройте правилно всички подглавници.
- При определени системи за обезопасяване на деца от теглова група II или III може да има ограничения при настройване на максимален ръст, напр. поради контакт с покрива на автомобила.
- Уверете се, че краката на детето не докосват предната седалка. Ако е необходимо преместете предната седалка малко напред.
- Системата за обезопасяване на деца не трябва да опира в покрива или да бъде притисната от подглавника. Настройте съответващо подглавниците.
- Спазвайте ръководството за монтаж на производителя на системите за обезопасяване на деца.

Легенда към таблицата:

X	Не е подходяща за ISOFIX системи за обезопасяване на деца в тази теглова група и/или в тази група според ръста.
IUF	Подходяща за обърнати напред ISOFIX системи за обезопасяване на деца от категорията „Universal“ в тази теглова група.
IL	Подходяща за ISOFIX системи за обезопасяване на деца съгласно таблицата в „Преглед на препоръчаните системи за обезопасяване на деца“, или ако автомобилът и седалката са споменати в списъка с типове автомобили на производителя на системата за обезопасяване на деца.

Групи според теглото	Групи според ръста	Механизъм	Задна седалка отляво, отдясно
Бебешко кошче	F G	ISO/L1 ISO/L2	X X
Група 0: до 10 кг и до около 6 месеца	E	ISO/R1	IL
Група 0+: до 13 кг и около 15 месеца	E D C	ISO/R1 ISO/R2 ISO/R3	IL IL IL[1]
Група I: от 9 до 18 кг и около 9 месеца до 4 години	D C B B1 A	ISO/R2 ISO/R3 ISO/F2 ISO/F2X ISO/F3	IL IL[1] IUF IUF IUF

[1] При използване на система за обезопасяване на деца от размер C (ISO/R3), преместете предната седалка в най-горно положение и изправете облегалката. Уверете се, че облегалката на предната седалка не опира в системата за обезопасяване на деца.

Пригодност на седалките за закрепването на i-Size-системи за обезопасяване на деца

Спазвайте следните указания:

- **Когато използвате обърната назад система за обезопасяване на деца:** регулирайте предната седалка по такъв начин, че да не допира системата за обезопасяване на деца.
- **Когато използвате обърната напред система за обезопасяване на деца:** ако е възможно, свалете подглавника на съответната седалка. Освен това, облегалката на системата за обезопасяване на деца трябва по възможност да приляга изцяло към облегалката на седалка от автомобила.
- След демонтаж на системата за обезопасяване на деца, веднага монтирайте отново подглавника и настройте правилно всички подглавници.
- Уверете се, че краката на детето не докосват предната седалка. Ако е необходимо преместете предната седалка малко напред.
- Спазвайте ръководството за монтаж на производителя на системите за обезопасяване на деца.

Легенда към таблицата:

X	Неподходяща за i-Size система за обезопасяване на деца от категория „Universal“.
i-U	Подходяща за обърната напред или назад i-Size-система за обезопасяване на деца от категория „Universal“.

	Седалка на спътника	Лява задна седалка	Средна задна седалка	Дясна задна седалка
i-Size система за обезопасяване на деца	X	i-U	X	i-U

Пригодност на сгъваемата многоместна седалка за закрепване на системи за обезопасяване на деца

В никакъв случай не използвайте обърнато назад детско столче на сгъваемата многоместна седалка (3. ред седалки).

Легенда към таблицата:

X	Не е подходяща за деца в тази теглова група.
L	Подходяща за полу-универсални системи за обезопасяване на деца съгласно таблицата в „Препоръчани системи за обезопасяване на деца“, или ако автомобилът и седалката са споменати в списъка с типовете автомобили на производителя на системата за обезопасяване на деца.

Сгъваема многоместна седалка(3. ред седалки):

Групи според теглото	отляво, отдясно
Група 0: до 10 кг	X
Група 0+: до 13 кг	X
Група I: 9 до 18 кг	L[1]
Група II: 15 до 25 кг	L[2]
Група III: 22 до 36 кг	X
[1] Използвайте само одобреното детско столче MB Duo plus.	
[2] Използвайте само детски столчета KIDFIX или KIDFIX XP за деца до 6 години и височина до 1,15 м.	

Преглед на препоръчаните системи за обезопасяване на деца

Препоръчителни системи за обезопасяване на деца за закрепване с предпазния колан на седалка от автомобила

Групи според теглото	Производител	Тип	Номер на одобрение (E1 ...)	Номер за поръчка (A 000 ...) с код цвят 9H95
Група 0: до 10 кг до около 6 месеца	Britax Römer	BABY SAFE plus II	04 301 146	970 36 00 970 57 00
Група 0+: до 13 кг до около 15 месеца	Britax Römer	BABY SAFE plus II	04 301 146	970 36 00 970 57 00
Група I: от 9 до 18 кг от около 9 месеца до 4 години	Britax Römer	DUO plus	04 301 133	970 37 00 970 58 00
Група II/III: от 15 до 36 кг от около 4 до 12 години	Britax Römer	KIDFIX	04 301 198	970 38 00 970 59 00
	Britax Römer	KIDFIX XP	04 301 304	970 61 00

Препоръчани ISOFIX системи за обезопасяване на деца от категория „Universal“ и „Semi-Universal“

Групи според теглото	Групи според ръста	Производител	Тип	Номер на одобрение (E1 ...)	Номер за поръчка (код цвят 9H95)
Група 0+: до 13 кг до около 15 месеца	E	Britax Römer	BABY SAFE plus	04 301 146	B6 6 86 8224
Група I: от 9 до 18 кг	B1	Britax Römer	DUO plus	04 301 133	A 000 970 37 00 A000 970 58 00

ⓘ Допълнителна информация за подходящата система за обезопасяване на деца ще получите в оторизиран сервиз на Mercedes-Benz.

Защитни блокировки за деца

Активиране/деактивиране на защитната блокировка за деца на задните странични врати

⚠ **ПРЕДУПРЕЖДЕНИЕ** Опасност от произшествие- и нараняване при деца без надзор в автомобила

Ако оставите деца без надзор в автомобила, те могат да приведат автомобила в движение, като напр. :

- освободят паркинг-спирачката.
- превключат предавателната кутия от позицията за паркиране P.
- стартират двигателя.

Допълнително те могат да задействат различно оборудване на автомобила.

- ▶ Никога не оставяйте деца и животни в автомобила без надзор.
- ▶ При напускане на автомобила винаги вземайте ключа със себе си и заключвайте автомобила. Това важи и за мобилни телефони, когато функцията „Дигитален ключ на автомобила в смартфона“ е активирана

през уеб приложението Mercedes me connect.

ПРЕДУПРЕЖДЕНИЕ Опасност за живота поради висока или ниска температура в автомбоила

Когато лица – и по-специално деца – са изложени на продължителна горещина- или студ, съществува опасност от нараняване или дори опасност за живота!

- Никога не оставяйте лица – и по-специално деца – без надзор в автомобила.

ПРЕДУПРЕЖДЕНИЕ Опасност от произшествие- и нараняване при деца без надзор в автомобила

Когато превозвате деца, те могат:

- да отворят врати и вследствие на това да застрашат други лица или участници в движението.
- да слязат и да бъдат повлечени от трафика.
- да обслужват оборудване на автомобила и напр. да се заклещят.

- Когато превозвате деца, винаги активирайте наличните защитни блокировки за деца.
- Никога не оставяйте деца без надзор в автомобила.
- При напускане на автомобила винаги вземайте ключа със себе си и заключвайте автомобила. Това важи и за мобилни телефони, когато функцията „Дигитален ключ на автомобила в смартфона“ е активирана през уеб приложението Mercedes me connect.

Защитни блокировки за деца са налични за задните странични врати и за страничните стъкла в задната част на купето.
Защитната блокировка за деца за задните странични врати обезопасява всяка врата поотделно. Тя не може повече да се отвори отвътре.

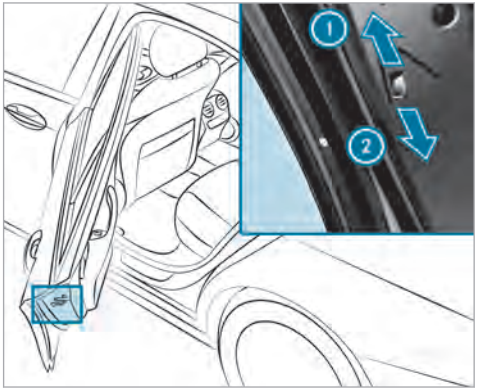

- Натиснете лоста по посока на стрелката 1 (активиране) или 2 (деактивиране).
- След това винаги проверявайте дали защитната блокировка за деца функционира.

Активиране/деактивиране на защитна блокировка за деца на страничните стъкла в задната част на купето

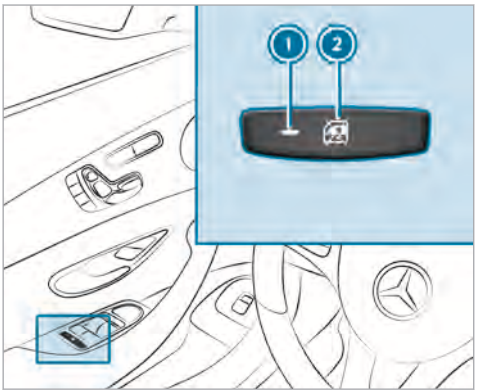

▶ **Активиране/деактивиране на защита:** натиснете бутон (2).

Отваряне/затваряне на страничните стъкла в задната част на купето е възможно при:

- Контролна лампа (1) свети: с превключвателя на вратата на водача.
- Контролна лампа (1) не свети: с превключвателя на съответната задна врати или вратата на водача.

ⓘ **Автомобили със сгъваема многоместна седалка**: превключвателят за отваряне на задния капак отдясно (по посока на движението) на колесната ниша също е обезопасен.

Домашни животни в автомобила

⚠ **ПРЕДУПРЕЖДЕНИЕ** Опасност от произшествие- и нараняване при необезопасени животни или такива без надзор в автомобила

Ако оставяте животни в автомобила без надзор или необезопасени, те могат напр. да натиснат бутони или превключватели.

Вследствие на това животните могат:

- Да активират дадено оборудване на автомобила и напр. да се заклещят.
- Да включат- или изключат системи и така да навредят на участниците в движението.

Освен това необезопасени животни при произшествие или внезапни маневри на управление- и спиране могат да се изтъркалят в автомобила и да наранят пътниците в него.

▶ Никога не оставяйте животни в автомобила без надзор.

▶ По време на пътуване винаги обезопасявайте животните надлежно, напр. с подходяща клетка за транспортиране на животни.

Ключ

Преглед на функциите на ключа

ПРЕДУПРЕЖДЕНИЕ Опасност от произшествие- и нараняване при деца без надзор в автомобила

Ако оставите деца в автомобила без надзор, те могат

- Да отворят врати и вследствие на това да застрашат други лица или участници в движението.
- да слязат и да бъдат повлечени от трафика.
- да задействат оборудване на автомобила.

Допълнително децата могат да задвижат автомобила, като например:

- освободят паркинг-спирачката.
- превключат автоматичната предавателна кутия от позицията за паркиране P или превключат механичната предавателна кутия позиция за празен ход.
- стартират двигателя.

▶ Никога не оставяйте деца и животни в автомобила без надзор.

▶ При напускането на автомобила винаги вземайте ключа със себе си и заключвайте автомобила.

▶ Съхранявайте ключ на място недостъпно за деца.

УКАЗАНИЕ Повреда на ключа вследствие на магнитни полета

▶ Дръжте ключа далеч от силни магнитни полета.



1 Заключване
2 Контролна лампа за батерията
3 Отключване
4 Отваряне/затваряне на задния капак

Ключът заключва и отключва следните компоненти:

- вратите
- задния капак
- капака на резервоара за гориво

Ако не отворите автомобила в рамките на около 40 секунди след отключването:

- автомобилът се заключва отново.
- отново се активира защитата срещу кражба.

Не съхранявайте ключа заедно с електронни устройства или метални предмети. Това може да наруши функцията на ключа.

ⓘ Ако контролната лампа на батерията 2 при натискането на бутона 🔓 или 🔒 не светва, батерията е изтощена.

Сменете батерията на ключа (→ Страница 64).

Включване или изключване на акустичното съобщение за затваряне

Мултимедийна система:

→ Автомобил ▸▸ Настройки автомобил ▸▸ Звук при заключване

▶ Включете ☑ или изключете ☐ функцията.

Активиране/деактивиране на паник аларма

Условие

- Подаването на контакт е изключено.



▶ **Активиране:** натиснете бутон 1 за около една секунда.
Задейства се визуална и акустична аларма.

▶ **Деактивиране:** отново натиснете за кратко бутон 1.

или

▶ Натиснете Start-Stopp бутона на кокпита (с ключ в автомобила).

Промяна на настройките за отключване

Възможни функции за отключване с ключа:

- централно отключване.
- отключване на вратата на водача и капака на резервоара за гориво.

▶ **Превключване между настройки:** за около шест секунди натиснете едновременно бутоните 🔓 и 🔒, докато контролната лампа на батерията примигне два пъти.

При избрана функция за отключване на вратата на водача и капака на резервоара за гориво:

- Повторно натискане на бутон 🔓 отключва автомобила централно.
- **Автомобили с KEYLESS-GO:** когато докосвате вътрешната повърхност на ръкохватката на вратата на водача, се отключват само вратата на водача и капакът на резервоара за гориво.

Намаляване разхода на ток на ключа

Ако продължително време на ползвате автомобила или ключа, можете да намалите разхода на ток на съответния ключ. За тази цел деактивирайте функцията KEYLESS-GO на ключа.

▶ **Деактивиране:** натиснете бутон 🔒 на ключа два пъти последователно.
Контролната лампа на батерията на ключа светва два пъти за кратко и веднъж за по-дълго.

▶ **Активиране:** натиснете произволен бутон на ключа.

ⓘ При стартирането на автомобила с ключа в отделението в средната конзола (→ Страница 163) функциите на ключа автоматично се активират.

Изваждане/поставяне на аварийния ключ

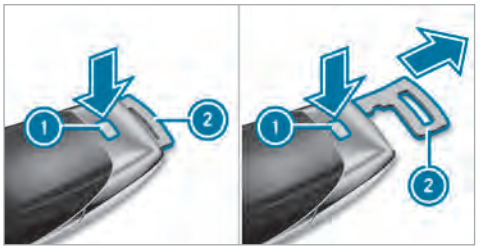

- ▶ **Изваждане:** натиснете отключващия бутон (1). Аварийният ключ (2) леко се плъзга навън.
- ▶ Извадете аварийния ключ (2), докато се фиксира в междинна позиция.

ⓘ Можете да използвате междинната позиция на аварийния ключ (2), за да закрепите ключа за връзка ключове.

- ▶ Отново натиснете отключващия бутон (1) и извадете изцяло авариен ключ (2).
- ▶ **Поставяне:** натиснете отключващия бутон (1).
- ▶ Поставете аварийния ключ (2) в междинна позиция или изцяло, докато се фиксира.

Смяна на батерията на ключа

⚠ ОПАСНОСТ Сериозен риск за здравето вследствие на поглъщане на батерии

Батериите съдържат отровни и разяждащи вещества. Ако са погълнати батерии, може да се стигне до сериозно увреждане на здравето.

Съществува опасност за живота!

- ▶ Съхранявайте батериите на място недостъпно за деца.
- ▶ Ако са погълнати батерии, незабавно потърсете медицинска помощ.

УКАЗАНИЕ ВЪВ ВРЪЗКА С ОКОЛНАТА СРЕДА Вреди върху околната среда вследствие на неправилно изхвърляне на акумулаторни батерии



Акумулаторните батерии съдържат замърсители. Законът забранява те да се изхвърлят заедно с битовите отпадъци.

- ▶ 

Изхвърляйте акумулаторните батерии екологосъобразно. Предавайте разредени акумулаторни батерии в квалифициран специализиран сервиз или на пункт за връщане на негодни за употреба акумулаторни батерии.

Условие

- Необходима Ви е кръгла плоска батерия от 3 V тип CR 2032.

Mercedes-Benz Ви препоръчва да сменяте батерията в квалифициран специализиран сервиз.

- ▶ Извадете аварийния ключ (→ Страница 64).



- Натиснете докрай надолу отключващия бутон (2) и отстранете капака (1).
- Изтеглете гнездото за батерии (3) и извадете изтощената батерия.
- Поставете новата батерия в гнездото за батерии (3). При това спазвайте обозначението на плюсовия полюс в гнездото за батерии и върху батерията.
- Пъхнете гнездото за батерии (3).
- Отново поставете капака (1), така че да се фиксира.

Проблеми с ключа

Проблем	Възможни причини/последици и ▶ Решения
Вече не можете да заключите или отключите автомобила.	Възможни причини: • Батерията на ключа е слаба или напълно изтощена. • Мощен източник на радиоизлъчване пречи. • Ключът е неизправен. ▶ С контролната лампа на батерията проверете батерията и, ако е необходимо, я сменете . ▶ За отключването/заключване използвайте аварийния ключ . ▶ Проверете ключа в квалифициран специализиран сервиз.
Загубили сте ключа.	▶ Поръчайте блокирането на контактния ключ в квалифициран специализиран сервиз. ▶ Ако е необходимо, сменете механичното затваряне.

Врати

Указания за допълнителна ключалка на врата

Допълнителната ключалка за врата се предлага само за автомобила за Обединеното кралство.

ПРЕДУПРЕЖДЕНИЕ При активирана допълнителна ключалка има опасност от нараняване на лицата в автомобила

Ако допълнителната ключалка е активирана, вратите не могат да се отварят отвътре.

Ако тогава има лица в автомобила, те не могат да го напуснат, напр. в опасни ситуации.

- Никога не оставяйте лица, по-специално деца, възрастни хора или нуждаещи се от помощ хора, в автомобила.
- Ако в автомобила има лица, не активирайте допълнителната ключалка.

Допълнителната ключалка на вратата се активира автоматично:

- след заключването с ключа.
- след заключването с KEYLESS-GO.

ⓘ Клаксонът може да бъде задействан за кратко след заключването.

ⓘ След заключване натискането на бутона за централното отключване на автомобила задейства аларма отвътре (→ Страница 67).

Ако допълнителната ключалка на вратите е активирана, те не могат да се отварят отвътре.

Може да деактивирате допълнителните ключалки на вратите, като деактивирате системата за защита на вътрешното пространство (→ Страница 87).

Отключване и отваряне на вратите отвътре

Само за Обединеното кралство: спазвайте указанията за допълнителната ключалка на врата (→ Страница 66).

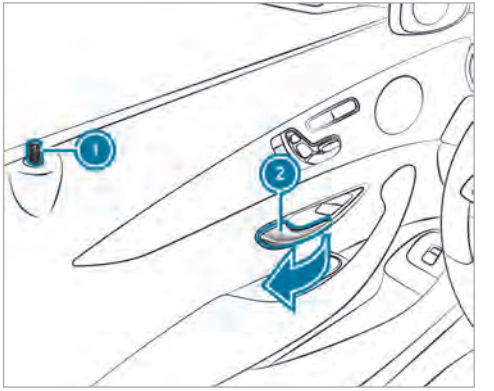

- Дръпнете ръкохватката на вратата 2. При отключването на вратата осигурителният щифт 1 се придвижва нагоре.

Централно заключване/отключване на автомобила отвътре

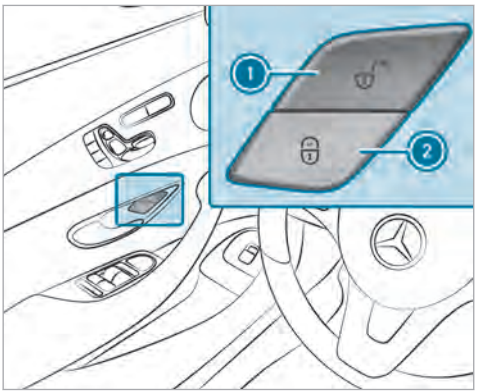

▶ **Отключване:** натиснете бутон 1.

▶ **Заключване:** натиснете бутон 2.

Капакът на резервоара за гориво не се заключва или отключва.

Автомобилът не се отключва:

- когато сте заключили автомобила с ключа.
- когато сте заключили автомобила с KEYLESS-GO.

Отключване/заключване на автомобила с мобилния телефон

Условия

- Автомобил с функция „Дигитален ключ на автомобила в смартфона“.
- Функцията „Дигитален ключ на автомобила в смартфона“ е активирана през уеб приложението Mercedes me connect: https://www.mercedes.me.
- Подходящ мобилен телефон с NFC антена (Near Field Communication) и Secure Element.
- **Ниво на зареждането на батерията на мобилния телефон.** При някои мобилни телефони функцията в достъпна и в състояние на изтощена батерия.

Когато автомобилът е бил спрян за повече от две седмици, NFC антената в ръкохватката на вратата се деактивира. Дръпнете ръкохватката на вратата, за да активирате NFC антената.

ⓘ Можете да проверите дали Вашият мобилен телефон е подходящ, като въведете телефонния си номер на адрес https://www.mercedes.me. Информация за подходящи мобилни телефони ще получите във Вашия оторизиран сервиз на Mercedes-Benz или на адрес http://www.mercedes-benz.com/connect.

ⓘ Функцията се предлага само при връзка с Mercedes me connect и само в определени държави.

ⓘ Калъфи на мобилния телефон могат да нарушат функционалността.

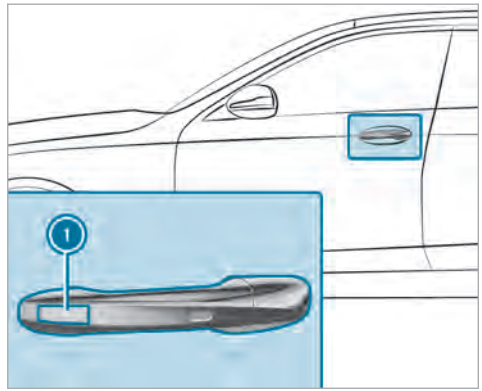

▶ С областта на мобилния телефон, в която се намира NFC антената, докоснете областта на NFC антената (1) в ръкохватката на вратата на водача.
Автомобилът последователно се заключва и отключва.

При загуба на мобилен телефон деактивирайте услугата „Дигитален ключ на автомобила в смартфона“ в Mercedes me connect на https://www.mercedes.me.

ⓘ Mercedes-Benz Ви препоръчва да носите със себе си аварийния ключ в случай на функционални ограничения.

Заключване и отключване на автомобила с KEYLESS-GO

Условия

- Ключ извън автомобила.
- Разстояние от ключа до автомобила не по-голямо от 1 м.
- Затворени врата на водача и врата, чиято ръкохватка се управлява.

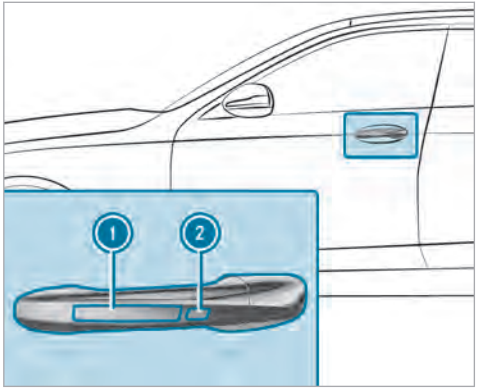

▶ **Отключване на автомобила:** докоснете вътрешната повърхност на ръкохватката на вратата.

▶ **Заключване на автомобила:** докоснете сензорната повърхност (1) или (2).

▶ **Комфортно затваряне:** докоснете продължително вдлъбнатата сензорна повърхност (2).

ⓘ Допълнителна информация за комфортно затваряне (→ Страница 79).

Когато отваряте задния капак отвън, той автоматично се отключва.

Проблеми с KEYLESS-GO

Проблем	Възможни причини/последици и ▶ Решения
Вече не можете да заключвате или отключвате автомобила с KEYLESS-GO.	Възможни причини: • KEYLESS-GO беше деактивирана . • Батерията на ключа е слаба или напълно изтощена. • Мощен източник на радиоизлъчване пречи. • Ключът е неизправен. ▶ Активирайте KEYLESS-GO . ▶ С контролната лампа на батерията проверете батерията и ако е необходимо я сменете . ▶ За отключването/заключване използвайте аварийния ключ . ▶ Проверете автомобила и ключа в квалифициран специализиран сервиз.

Включване/изключване на автоматичното заключване

Когато е включено подаването на контакт и колелата се въртят по-бързо, отколкото с пешеходна скорост, автомобилът се заключва автоматично.

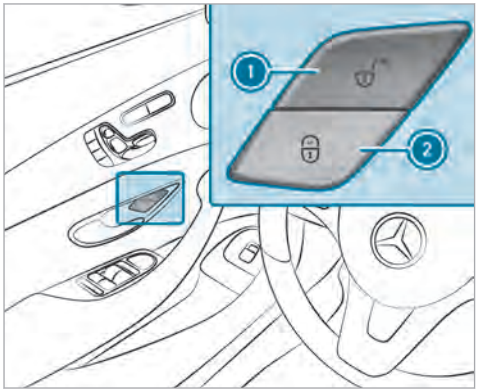

- ▶ **Изключване:** задръжте в продължение на около пет секунди бутона 1 натиснат, докато се чуе акустичен сигнал.
- ▶ **Включване:** задръжте в продължение на около пет секунди бутона 2 натиснат, докато се чуе акустичен сигнал.

Опасност от заключване при включена функция:

- при стартиране чрез тегленето/бутането на автомобила
- върху динамометричен стенд.

Отключване/заключване на вратата на водача с авариен ключ

ⓘ Ако искате да заключите автомобила изцяло с аварийния ключ, първо при отворена врата на водача натиснете отвътре бутона за заключването. Непосредствено след това отключете вратата на водача с аварийния ключ.

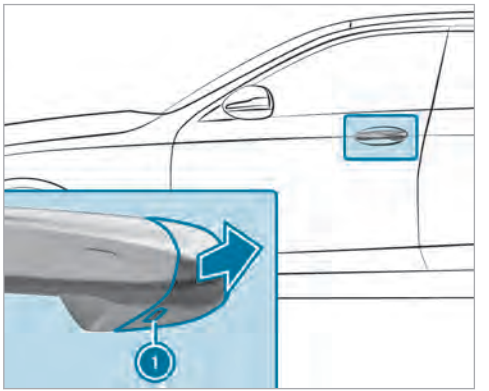

- ▶ Поставете аварийния ключ до ограничителя в отвора 1 на защитния капак.
- ▶ Дръпнете леко ръкохватката на вратата и я задръжте дръпната.
- ▶ Дръпнете защитната капачка на аварийния ключ възможно в най-права посока като го отдалечите от автомобила, докато се освободи.
- ▶ Пуснете ръкохватката на вратата.

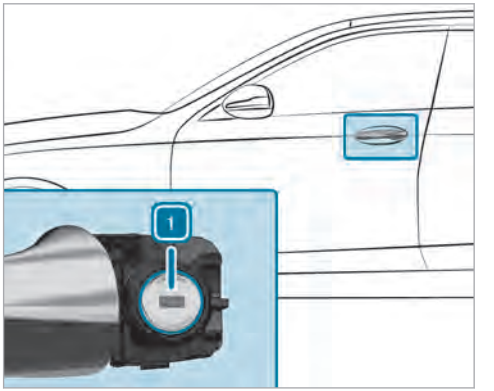

- **Отключване:** завъртете аварийния ключ наляво в позиция 1.
- **Заключване:** завъртете аварийния ключ надясно в позиция 1.
- Притиснете внимателно защитното капаче върху патрона на ключалката, докато се фиксира и остане неподвижно.

Товарно отделение

Отваряне на задния капак

⚠ ПРЕДУПРЕЖДЕНИЕ Опасност от отравяне от отработените газове

Двигателите с вътрешно горене отделят отровни отработени газове, като напр. въглероден моноксид. Когато задният капак е отворен при работещ двигател, по-специално по време на път, отработени газове могат да попаднат в пътническото отделение.

- Винаги изключвайте двигателя преди отварянето на задния капак.
- Никога не шофирайте с отворен заден капак.

! УКАЗАНИЕ Повреди на задния капак от препятствия над автомобила

При отваряне задният капак се изважда назад и нагоре.

- Обърнете внимание над и зад задния капак да има достатъчно място.

За отваряне на задния капак имате следните възможности:

- Натиснете продължително бутона на ключа.
- При отключен заден капак дръпнете ръкохватката на задния капак и веднага отново я пуснете.
- При спрял в междинна позиция заден капак, дръпнете задния капак нагоре. Пуснете го, когато започне да се отваря.

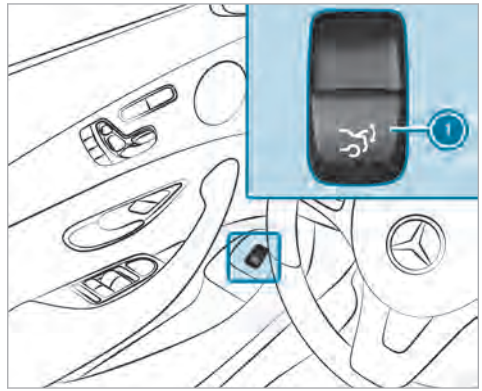

- Дръпнете бутона на дистанционно управление (1) за задния капак.
- **Автомобили с HANDS-FREE ACCESS:** раздвижете крака си под бронята (→ Страница 74).

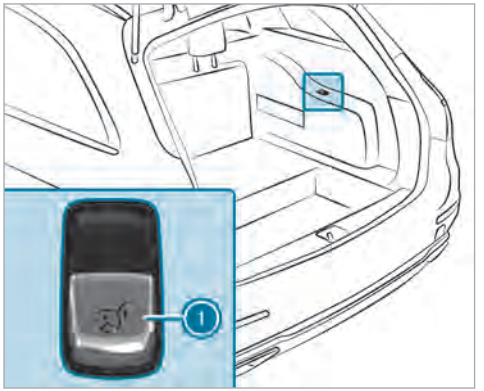

▶ **Автомобили със сгъваема многоместна седалка:** дръпнете два пъти за кратко бутон (1) за задния капак.
Задният капак е отключен.

Ако задният капак е затворен отвън или защитната блокировка за деца е активирана, той може да бъде отключен отвътре с бутон (1).

Задният капак е оборудван с автоматично разпознаване на препятствия. Когато голям предмет попречи или ограничи задния капак при автоматичното отваряне, той спира движението си. Автоматичното разпознаване на препятствия е само помощно средство. То не замества Вашето внимание при отваряне на задния капак.

Затваряне на заден капак

⚠ **ПРЕДУПРЕЖДЕНИЕ** Опасност от нараняване вследствие на необезопасени предмети в автомобила

Когато предмети са необезопасени или недостатъчно обезопасени, могат да се изместят, преобърнат или излетят и да ударят пътник в автомобила.

Съществува опасност от нараняване, особено при спирачни маневри или при рязка смяна на посоката!

▶ Разполагайте предмети винаги така, че да не могат да се изтъркалят.

▶ Преди пътуването обезопасете предмети, багаж или товар срещу свличане или преобръщане.

⚠ **ПРЕДУПРЕЖДЕНИЕ** При автоматично затваряне на задния капак има опасност от прищипване.

При автоматично затваряне на задния капак е възможно части от тялото да бъдат прищипани. Освен това е възможно отделни лица да се намират в зоната на затваряне или по време на затваряне да попаднат в нея, напр. деца.

▶ Уверете се, че по време на затваряне никой не се намира в близост до зоната на затваряне.

Използвайте някоя от следните възможности, за да спрете процеса на затваряне:

- Натиснете бутон на ключа.
- Дръпнете или натиснете бутона на дистанционно управление, намиращ се на вратата на водача.
- Натиснете бутона за затваряне- или заключване, намиращ се на задния капак.
- Дръпнете ръкохватката на задния капак.

Автомобили с HANDS-FREE ACCESS: можете да спрете процеса на затваряне и с раздвижване на крак под задната броня.

За затваряне на задния капак имате следните възможности:

- Дръпнете задния капак леко надолу. Пуснете го, когато започне да се затваря.
- Натиснете продължително бутон на ключа (с ключ в близост до автомобила).

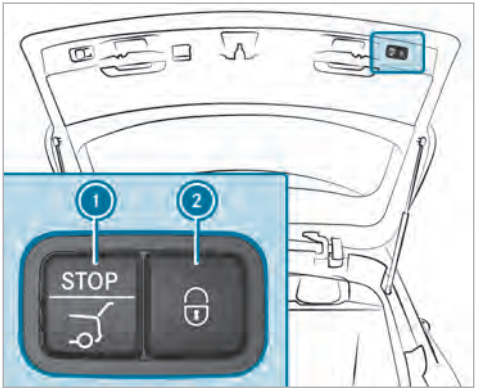

- Натиснете бутона за затваряне (1), намиращ се в задния капак.

- **Автомобили с KEYLESS-GO:** натиснете бутона за заключване (2) в задния капак.
Когато се разпознае ключ извън автомобила, задният капак се затваря и автомобилът се заключва.

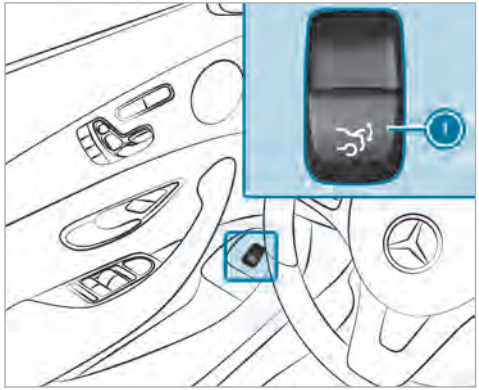

- Натиснете бутона на дистанционното управление за задния капак (1).
- **Автомобили с HANDS-FREE ACCESS:** раздвижете крака си под бронята (→ Страница 74).

Автоматична реверсивна функция на задния капак

Задният капак е оборудван с автоматично разпознаване на препятствие с реверсивна функция. Когато голям предмет попречи или ограничи задния капак при автоматичното затваряне, същият се отваря отново автоматично. Автоматичното разпознаване на препятствие с реверсивна функция е само едно помощно средство. То не замества Вашето внимание при затварянето на задния капак.

- При затварянето се уверете, че в зоната на затваряне не попадат части от Вашето тяло или това на друго лице.

⚠ ПРЕДУПРЕЖДЕНИЕ Опасност от притискане въпреки реверсивната функция

Реверсивната функция не реагира:

- на меки, леки и тънки обекти, напр. пръсти.
- при последните 8 мм от траекторията на затваряне.

Реверсивната функция не може да предотврати притискането особено в тези ситуации.

- При затварянето се уверете, че никоя част от тялото Ви не се намира в зоната на затваряне.

Ако някой бъде притиснат:

- Натиснете бутон [icon] на ключа или
- Дръпнете или натиснете бутона на дистанционно управление, намиращ се на вратата на водача, или
- Натиснете бутона за затваряне- или заключване, намиращ се на задния капак, или
- Дръпнете ръкохватката на задния капак.

Функция HANDS-FREE ACCESS

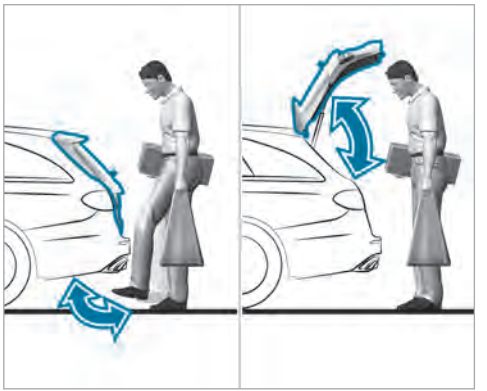

С HANDS-FREE ACCESS можете с едно движение на крака под бронята да отваряте, затваряте или спирате задния капак.

Движението задейства последователно процес на отваряне или затваряне.

Спазвайте указанията при отварянето (→ Страница 71) и затварянето (→ Страница 72) на задния капак.

ⓘ Когато задният капак се отваря или затваря, се чуват два предупредителни звукови сигнала.

⚠ ПРЕДУПРЕЖДЕНИЕ Опасност от изгаряне поради изпускателната система за отработени газове

Изпускателната система за отработени газове на автомобила може да бъде много гореща. Ако ползвате HANDS-FREE ACCESS, можете да се изгорите при докосване на системата за отработени газове.

▶ Винаги се уверявайте, че движите крака само в зоната за разпознаване на датчиците.

! УКАЗАНИЕ Повреди по автомобила вследствие неволно отваряне на задния капак

- При използване на автомивка
- При използване на водоструйка

▶ В тези ситуации деактивирайте KEYLESS-GO и следете ключът да е на най-малко 3 м от автомобила.

При движение на крака трябва да имате стабилна стойка, в противен случай е възможно, напр.при заледяване, да загубите равновесие.

Условия

- Ключът е зад автомобила.
- При движението на крака трябва да сте отдалечени най-малко на 30 см от автомобила.
- При извършване на движението с крак трябва да не докосвате бронята.
- Не изпълнявайте движението твърде бавно.
- Движението трябва да става към автомобила и отново обратно.

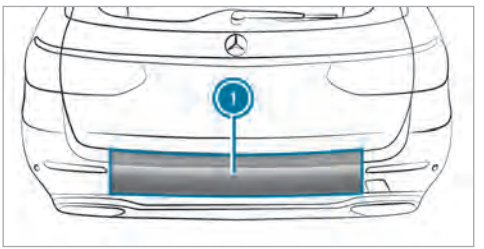

1 Зона на разпознаване на датчиците

Ако няколко последователни движения са били неуспешни, изчакайте десет секунди.

Граници на системата

Системата може да е с нарушена функция или изобщо да не функционира:

- напр. при зона на датчиците, замърсена от сол за пътища или от натрупал сняг.
- при задействане с протеза за крака.

Задният капак може да се отвори или затвори непредвидено в следните ситуации:

- когато хора движат ръце или крака в зоната за разпознаване, напр. при полиране на автомобила, седят върху ръба на товарното отделение или вдигат предмети.
- когато предмети преминават или се поставят по дължината на автомобила, напр. кабел за зареждане, пристягащи ремъци или багаж.
- при работи по теглително-прикачното устройство, ремаркета или задни багажници за велосипеди.

В такива или в подобни ситуации деактивирайте KEYLESS-GO (→ Страница 63) или не носете ключ със себе си.

Ограничаване на ъгъла на отваряне на задния капак

Включване на ограничението на ъгъла на отваряне

Може да ограничите ъгъла на отваряне на задния капак в горната половина на отвора до около 20 см преди крайната позиция.

▶ Задържане на процеса на отваряне в желаната позиция.

▶ Задръжте бутона за затваряне в задния капак натиснат, докато чуете кратък акустичен сигнал.
Включено е ограничението на ъгъла за отваряне. Сега при отваряне задният капак спира на запаметената позиция.

За пълното отваряне на задния капак след автоматичното спиране дръпнете отново отвън ръкохватката на задния капак.

Изключване на ограничението на ъгъла на отваряне

▶ Задръжте бутона за затваряне в задния капак натиснат, докато чуете два кратки акустични сигнала.

Отключване на задния капак с аварийния ключ

- Сгънете напред облегалката в задната част на купето.
- Двойната щора трябва да се демонтира (→ Страница 115).

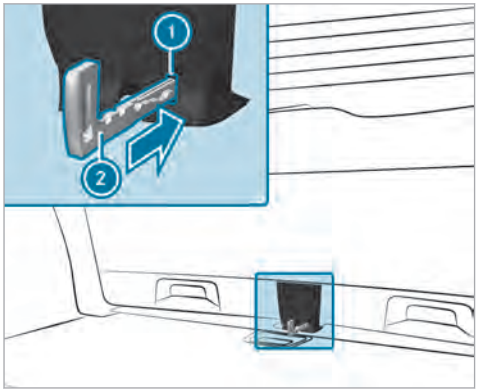

- Поставете аварийния ключ 2 в отвора 1 в облицовката и го натиснете навътре.
Задният капак се отключва.

Аварийно отключване отвътре на задния капак (автомобили със сгъваема многоместна седалка)

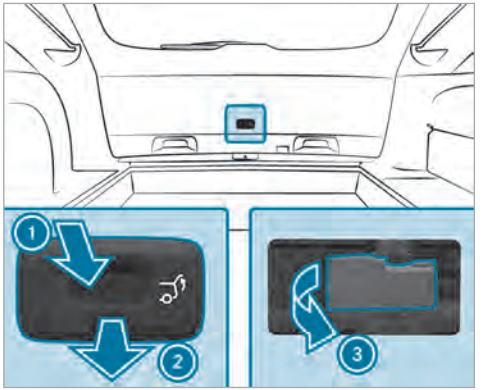

- Натиснете капака надолу по посока на стрелката 1 и го извадете нагоре по посока на стрелката 2.
- Издърпайте лоста за аварийно отключване по посока на стрелката 3.
Задният капак се отключва.

Слънцезащитни щори

Развиване на слънцезащитните щори на задните странични стъкла

! **УКАЗАНИЕ** Повреда на механизма за автоматично навиване вследствие на бързо връщане

Вследствие на рязко бързо връщане механизмът за автоматично навиване може да бъде повреден.

- Винаги насочвайте слънцезащитната щора ръчно.
- Не се движете със спусната слънцезащитна щора и същевременно отворено странично стъкло.

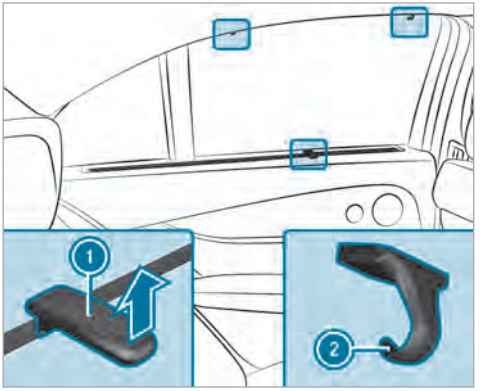

▶ Издърпайте слънцезащитната щора за халката (1) и я закачете горе в държачите (2).

Странични стъкла

Отваряне/затваряне на странични стъкла

⚠ ПРЕДУПРЕЖДЕНИЕ Опасност от притискане при отварянето на странично стъкло

При отварянето на странично стъкло части от тялото могат да бъдат придърпани или притиснати между страничното стъкло и рамката за стъкло.

▶ При отварянето се уверете, че никой не докосва страничното стъкло.

▶ Ако някой бъде притиснат, незабавно пуснете бутона или издърпайте бутона, за да затворите отново страничното стъкло.

⚠ ПРЕДУПРЕЖДЕНИЕ Опасност от притискане при затварянето на странично стъкло

При затварянето на странично стъкло в зоната на затваряне могат да бъдат притиснати части от тялото.

▶ При затварянето се уверете, че в зоната на затваряне няма части от тяло.

▶ Ако някой бъде притиснат, незабавно пуснете бутона или натиснете бутона, за да отворите отново страничното стъкло.

⚠ ПРЕДУПРЕЖДЕНИЕ Опасност от притискане при използването на страничните стъкла от деца

Ако деца използват страничните стъкла, те могат да бъдат притиснати, особено ако са оставени без надзор.

▶ Активирайте защитната блокировка за деца за страничните стъкла в задната част на купето.

▶ При напускането на автомобила винаги вземайте ключа със себе си и заключвайте автомобила.

▶ Никога не оставяйте деца без надзор в автомобила.

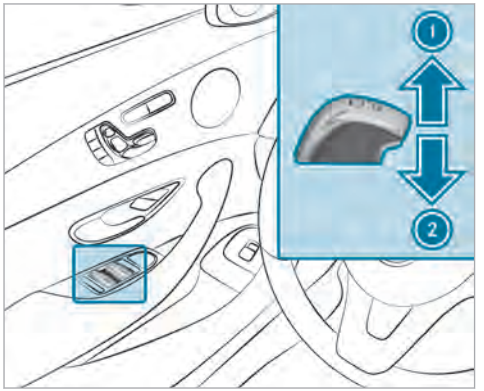

1 Затваряне
2 Отваряне

Бутоните във вратата на водача имат предимство.

- **Стартиране на автоматичен ход:** натиснете/дръпнете бутон ⊟ отвъд точката на съпротивление.
- **Прекъсване на автоматичен ход:** отново натиснете/дръпнете бутон ⊟.

Автоматична реверсивна функция на страничните стъкла

Ако по време на затварянето обект възпрепятства някое странично стъкло, то отново се отваря автоматично. Автоматичната реверсивна функция е само помощно средство и не замества Вашето внимание.

- При затварянето се уверете, че в зоната на затваряне не попадат части от Вашето тяло или това на друго лице.

⚠ ПРЕДУПРЕЖДЕНИЕ Опасност от притискане въпреки реверсивната защита на страничното стъкло

Реверсивната функция не реагира:

- на меки, леки и тънки обекти, напр. малки пръстчета.
- при последните 4 мм от траекторията на затваряне.
- по време на регулирането.
- при ново ръчно затваряне на страничното стъкло непосредствено след автоматичното реверсиране.

Поради това реверсивната функция не може да предотврати притискане в тези ситуации.

- При затварянето се уверете, че в зоната на затваряне няма части от тяло.
- Ако някой бъде притиснат, натиснете бутон ⊟, за да отворите отново страничното стъкло.

Проветряване на автомобила преди потегляне (комфортно отваряне)

⚠ ПРЕДУПРЕЖДЕНИЕ Опасност от притискане при отваряне на странично стъкло

При отварянето на странично стъкло части от тялото могат да бъдат придърпани или притиснати между страничното стъкло и рамката за стъкло.

- При отварянето се уверете, че никой не докосва страничното стъкло.
- Ако някой бъде прищипан, веднага отпуснете бутона.

- Задръжте натиснат бутон 🔓 на ключа.

Изпълняват се следните функции:

- Автомобилът се отключва.
- Страничните стъкла се отварят.

- Плъзгащият се люк се отваря.
- Панорамният плъзгащ се люк се отваря.
- Включва се вентилацията на седалката на водача.

Ако слънцезащитните щори на панорамния плъзгащ се люк са затворени, първо те се отварят.

▶ **Продължаване процеса на отваряне:** отново натиснете бутон .

▶ **Прекъсване на комфортното отваряне:** пуснете бутон .

Затваряне на страничните стъкла отвън (комфортно затваряне)

ПРЕДУПРЕЖДЕНИЕ Опасност от притискане при невнимателно комфортно затваряне

При комфортното затваряне в зоната на затваряне на страничните стъкла и на плъзгащия се люк могат да бъдат притиснати части от тялото.

▶ Контролирайте целия процес на затваряне при комфортното затваряне.

▶ При затваряне се уверете, че в зоната на затваряне няма части от тялото.

▶ Задръжте натиснат бутон на ключа.

Изпълняват се следните функции:

- Автомобилът се заключва.
- Страничните стъкла се затварят.
- Плъзгащият се люк се затваря.
- Панорамният плъзгащ се люк се затваря.

▶ **За затваряне на слънцезащитните щори:** отново натиснете бутон .

▶ **Прекъсване на комфортното затваряне:** пуснете бутон .

ⓘ Комфортното затваряне може да се управлява и с KEYLESS-GO (→ Страница 68).

Проблеми със страничните стъкла

Проблем	Възможни причини/последици и ▶ Решения
Някое от страничните стъкла не може да се затвори и причината не е видима за Вас.	▶ Проверете дали във водачите на стъклата няма предмети. **ПРЕДУПРЕЖДЕНИЕ** Опасност от прищипване или опасност за живота поради неактивирана реверсивна защита При повторно затваряне на страничното стъкло непосредствено след блокиране или регулиране страничното стъкло се затваря с увеличена или с максимална сила. При това реверсивната функция не е активна. Ето защо части на тялото в зоната на затваряне може да бъдат притиснати.

Проблем	Възможни причини/последици и ▶ Решения
	▶ Внимавайте да няма части на тялото в зоната на затваряне. ▶ За да спрете затварянето, отпуснете бутона или натиснете още веднъж бутона, за да отворите отново страничното стъкло. Ако някое странично стъкло блокира при затварянето и отново се отвори малко: ▶ Непосредствено след блокирането на стъклото отново дръпнете съответния бутон продължително, докато страничното стъкло се затвори и задръжте бутона дръпнат още една секунда. Страничното стъкло ще се затвори с по-голяма сила. Ако страничното стъкло отново блокира и пак се отвори малко: ▶ Повторете предишната стъпка. Страничното стъкло се затваря без автоматична реверсивна функция.

Плъзгащ се люк

Отваряне/затваряне на плъзгащ се люк

ⓘ Понятието „Плъзгащ се люк“ се отнася и за панорамния плъзгащ се люк.

⚠ **ПРЕДУПРЕЖДЕНИЕ** Опасност от прищипване при отваряне и затваряне на плъзгащия се люк

При отваряне и затваряне е възможно части от тялото в зоната на движение на плъзгащия се люк да бъдат прищипани.

▶ Убедете се, че при отваряне и затваряне няма части от тялото на някой от пътниците в зоната на затваряне.

▶ Ако някой бъде прищипан, веднага отпуснете бутона.

или

▶ При автоматичен режим на хода натиснете за кратко бутона в произволна посока.
Отварянето или затварянето се преустановяват.

⚠ ПРЕДУПРЕЖДЕНИЕ Опасност от прищипване при задействане на плъзгащия се люк от деца

Когато деца използват плъзгащия се люк, те може да се прищипят, особено ако са оставени без надзор.

- Никога не оставяйте деца без надзор в автомобила.
- При напускане на автомобила винаги вземайте ключа със себе си и заключвайте автомобила.

⚠ ПРЕДУПРЕЖДЕНИЕ Опасност от прищипване при отваряне и затваряне на слънцезащитната щора

При отваряне или затваряне могат да бъдат прищипани части на тялото между слънцезащитната щора и рамката или плъзгащия се люк.

- Убедете се, че при отваряне и затваряне никакви части от тялото не са в зоната на движение на слънцезащитната щора.
- Ако някой бъде прищипан, веднага отпуснете бутона.

или

- При автоматичен режим на хода натиснете за кратко бутона в произволна посока.

Отварянето или затварянето се преустановяват.

! УКАЗАНИЕ Смущение в работата поради сняг и лед

Сняг и лед могат да доведат до смущения в работата на плъзгащия се люк.

- Отваряйте плъзгащия се люк само, когато по него няма сняг и лед.

! УКАЗАНИЕ Повреда от стърчащи предмети

Предмети, които стърчат от плъзгащия се люк, може да повредят уплътнителните лайстни.

- Не оставяйте да стърчат предмети извън плъзгащия се люк.

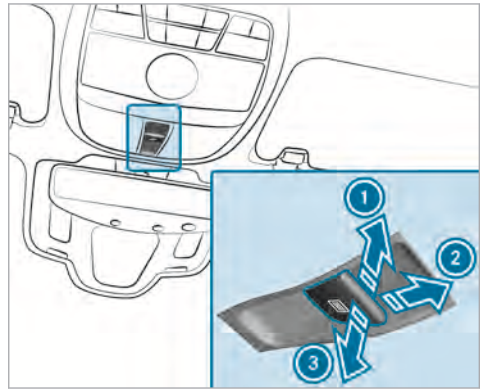

1. Повдигане
2. Отваряне
3. Затваряне/спускане

С бутон [▤] се задействат панорамният плъзгащ се люк и слънцезащитната щора.

- Панорамният плъзгащ се люк се задейства само при отворена слънцезащитна щора.
- Слънцезащитната щора се задейства само при затворен панорамен плъзгащ се люк.

- **Стартиране на автоматичен ход:** натиснете/дръпнете бутон [▤] отвъд точката на съпротивление.
- **Прекъсване на автоматичен ход:** отново натиснете/дръпнете бутон [▤].

Ограничения са:

- При монтиран багажник на покрива, не отваряйте панорамния плъзгащ се люк. Тогава панорамният плъзгащ се люк опира в ограничител и автоматично се затваря отново.

Автоматична реверсивна функция на плъзгащия се люк

Когато някакъв обект пречи на движението на плъзгащия се люк по време на затваряне, плъзгащият се люк се отваря отново автоматично. Автоматичната реверсивна функция е само помощно средство и не замества Вашето внимание.

- При затварянето се уверете, че в зоната на затваряне не попадат части от Вашето тяло или това на друго лице.

⚠ ПРЕДУПРЕЖДЕНИЕ Опасност от прищипване въпреки активна реверсивна функция

Реверсивната функция не реагира:

- на меки, леки и тънки обекти, напр. малки пръстчета.
- при последните 4 мм от траекторията на затваряне.
- по време на регулирането.
- при затваряне наново ръчно на плъзгащия се люк непосредствено след автоматично реверсиране.

Вследствие на това реверсивната функция не може да предотврати прищипване в тези ситуации.

- Убедете се, че при затваряне няма части от тялото на някой от пътниците в зоната на затваряне.
- Ако някой бъде прищипан, веднага отпуснете бутона.

или

- При автоматичното затваряне натиснете за кратко бутона в произволна посока. Процесът на затваряне се прекратява.

Автоматична реверсивна функция на слънцезащитните щори

Когато някакъв обект пречи на движението на слънцезащитната щора по време на затваряне, тя се отваря отново автоматично. Автоматичната реверсивна функция е само помощно средство и не замества Вашето внимание.

- Убедете се, че при затваряне на слънцезащитната щора в зоната й на движение не попадат части от Вашето тяло или това на друго лице.

⚠ ПРЕДУПРЕЖДЕНИЕ Опасност от прищипване въпреки активна реверсивна функция

Реверсивната функция не реагира по-специално на меки, леки и тънки обекти, напр.р. малки пръстчета.

Вследствие на това реверсивната функция не може да предотврати прищипване в тези ситуации.

- Убедете се, че при затваряне на слънцезащитната щора няма части от тялото на някой от пътниците в зоната на движение.
- Ако някой бъде прищипан, веднага отпуснете бутона.

или

▶ При автоматичното затваряне натиснете за кратко бутона в произволна посока. Процесът на затваряне се прекратява.

Автоматични функции на плъзгащия се люк

ⓘ Понятието „Плъзгащ се люк“ се отнася и за панорамния плъзгащ се люк.

Чрез натискане или дърпане на бутона [≡] можете да прекъснете автоматичните функции „Затваряне при дъжд по време на движение“ и „Автоматично спускане“.

Автоматично затваряне при спрян автомобил/

- при започващ дъжд (разпознаване чрез датчик за дъжд в челното стъкло)
- при екстремни външни температури
- след шест часа
- при смущения в захранването с напрежение

Непосредствено след това плъзгащият се люк се повдига отзад.

Функция за затваряне при дъжд по време на движение

Автомобили с панорамен плъзгащ се люк: повдигнатият плъзгащ се люк автоматично се спуска при започване на дъжд по време на движение.

Автоматично спускане

Автомобили с панорамен плъзгащ се люк: ако плъзгащият се люк е повдигнат отзад, при високи скорости той автоматично се спуска малко надолу. При ниски скорости на движение той се повдига отново автоматично.

⚠ **ПРЕДУПРЕЖДЕНИЕ** Опасност от прищипване поради автоматично спускане на плъзгащия се люк

Повдигнатият плъзгащ се люк се спуска автоматично малко отзад при високи скорости.

Вследствие на това Вие или други лица можете да бъдете прищипани.

▶ По време на пътуване внимавайте никой да не посегне в зоната на движение на плъзгащия се люк.

▶ Ако някой бъде прещипан, веднага дръпнете бутона на плъзгащия се люк назад. Плъзгащият се люк се повдига при отваряне.

Проблеми с плъзгащия се люк

ⓘ Понятието „Плъзгащ се люк“ се отнася и за панорамния плъзгащ се люк.

Проблем	Възможни причини/последици и ▶ Решения
Плъзгащият се люк не може да се затвори и липсва видима причина за това.	⚠ **ПРЕДУПРЕЖДЕНИЕ** Опасност от прищипване или опасност за живота при повторно затваряне на плъзгащия се люк При повторно затваряне на плъзгащия се люк непосредствено след блокиране или регулиране, плъзгащият се люк се затваря с увеличена или с максимална сила. При това реверсивната функция не е активна. Ето защо части на тялото в зоната на затваряне може да бъдат притиснати. ▶ Внимавайте да няма части на тялото в зоната на затваряне. ▶ Ако някой бъде прищипан, веднага отпуснете бутона. или ▶ При автоматичното затваряне натиснете за кратко бутона в произволна посока. Процесът на затваряне се прекратява. Когато при затварянето плъзгащият се люк блокира и отново се отвори малко: ▶ Непосредствено след автоматичното реверсиране отново дръпнете бутон [≡] надолу до точката на съпротивление, докато плъзгащият се люк се затвори. Плъзгащият се люк се затваря с увеличена сила на затваряне. Когато плъзгащият се люк блокира наново и отново се отвори малко: ▶ Повторете предишната стъпка. Плъзгащият се люк се затваря с увеличена още веднъж сила на затваряне.

Проблем	Възможни причини/последици и ▶ Решения
Автомобили без панорамен плъзгащ се люк: плъзгащият се люк може да се движи само на тласъци.	▶ Повдигнете напълно плъзгащия се люк отзад . ▶ Натискайте бутона [≡] още една секунда. ▶ Повдигнете изцяло плъзгащия се люк с автоматичен ход и след това отново го затворете.
Автомобили с панорамен плъзгащ се люк: плъзгащият се люк или слънцезащитната щора могат да се движат само на тласъци.	▶ Натискайте няколко пъти бутона [≡] до точката на съпротивление, докато плъзгащият се люк се затвори изцяло. ▶ Дърпайте бутона [≡] още една секунда. ▶ Дърпайте бутона [≡] изцяло надолу, докато слънцезащитната щора се затвори напълно. ▶ Дърпайте бутона [≡] още една секунда. ▶ Отворете изцяло плъзгащия се люк с автоматичен ход и след това отново го затворете.

Защита срещу кражба

Функция на блокировка на стартирането

Блокировката на стартирането предотвратява стартирането на Вашия автомобил с несъответстващ ключ.

Блокировката на стартирането се включва автоматично при изключване на подаването на контакт и се изключва при включването на подаването на контакт.

EDW (алармена система срещу взлом и кражба)

Функциониране на EDW (алармена система срещу взлом и кражба)

При включена алармена система срещу взлом и кражба се задейства визуална и акустична аларма в следните ситуации:

- отваряне на врата
- отваряне на задния капак
- отваряне на предния капак
- задействане на системата за защита на вътрешното пространство (→ Страница 87)
- задействане на защитата срещу принудително теглене на автомобила (→ Страница 86)

Алармената система срещу взлом и кражба се включва автоматично след около 10 секунди:

- след заключването с ключа.
- след заключването с KEYLESS-GO.

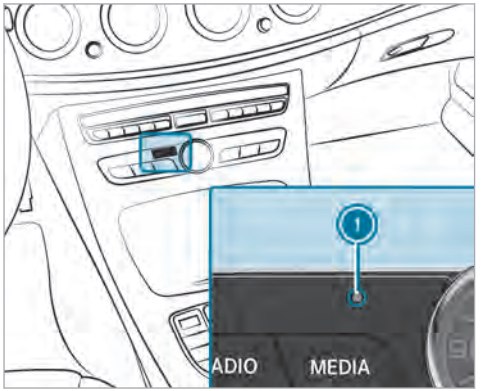

При включена алармена система срещу взлом и кражба мига контролната лампа (1).

Алармената система срещу взлом и кражба се изключва автоматично:

- след отключването с ключа.
- след натискане на Start-Stopp бутона с ключ в автомобила.
- след отключването с KEYLESS-GO.

ⓘ При активна система за спешни повиквания на Mercedes-Benz по време на аларма от повече от 30 секунди автоматично се уведомява клиентския център (→ Страница 338).

Изключване на алармата на EDW (алармена система срещу взлом и кражба)

▶ Натиснете бутона , или върху ключа.

или

▶ Натиснете Start-Stopp бутона (с ключ в автомобила).

Изключване на алармата с KEYLESS-GO:

▶ Хванете външната ръкохватка на вратата (с ключ извън автомобила).

Система за защита срещу принудително теглене на автомобила

Когато наклонът на автомобила се промени, при включена защита срещу принудително теглене на автомобила се задейства визуална и акустична аларма.

Защитата срещу принудително теглене на автомобила се активира автоматично след около 60 секунди:

- след заключването с ключа
- след заключването с KEYLESS-GO

Защитата срещу принудително теглене на автомобила се активира само ако следните компоненти са затворени:

- врати
- заден капак

Защитата срещу принудително теглене на автомобила се деактивира автоматично:

- след натискането на бутона или на ключа.
- след натискане на Start-Stopp бутона с ключ в автомобила.
- след отключването с KEYLESS-GO
- при използването на HANDS-FREE ACCESS

Включване или изключване на защитата срещу принудително теглене на автомобила

Мултимедийна система:

Автомобил ▸▸ Настройки автомобил ▸▸ Защита от теглене

▶ Включете ☑ или изключете ☐ функцията.

Защитата срещу принудително теглене на автомобила остава деактивирана, докато

- автомобилът отново бъде отключен.
- не бъде отворена и отново затворена врата.
- автомобилът отново бъде заключен.

Система за защита на вътрешното пространство

Когато при включена система за защита на вътрешното пространство бъде разпознато движение в пътническото отделение, се задейства оптична и акустична аларма.

Системата за защита на вътрешното пространство се активира автоматично след около 10 секунди:

- след заключването с ключа.
- след заключването с KEYLESS-GO.

Системата за защита на вътрешното пространство се активира, само ако следните компоненти са затворени:

- врати
- заден капак

Системата за защита на вътрешното пространство се деактивира автоматично:

- след натискането на бутона или на ключа.
- след натискане на Start-Stopp бутона с ключ в автомобила.
- след отключването с KEYLESS-GO.
- при използването на HANDS-FREE ACCESS.

В следните ситуации може да се стигне до фалшиви аларми:

- подвижни предмети, като напр. талисмани в пътническото отделение
- отворено странично стъкло.
- отворен плъзгащ се люк.
- отворен панорамен плъзгащ се люк.

Включване или изключване на системата за защита на вътрешното пространство

Мултимедийна система:

Автомобил ▸▸ Настройки автомобил ▸▸ Обемни датчици

▶ Включете ☑ или изключете ☐ функцията.

Системата за защита на вътрешното пространство остава деактивирана, докато

- автомобилът отново бъде отключен.
- не бъде отворена и отново затворена врата.
- автомобилът отново бъде заключен.

Указания за правилната позиция на седалката на водача

ПРЕДУПРЕЖДЕНИЕ Опасност от произшествие при настройки на автомобила по време на шофиране

Вие можете да изгубите контрола над автомобила при следните ситуации.

- Когато по време на шофиране регулирате седалката на водача, подглавника, волана и огледалото.
- Когато по време на шофиране поставяте предпазния колан.

▶ Преди стартиране на двигателя: регулирайте седалката на водача, подглавника, волана и огледалото и поставете предпазния колан.

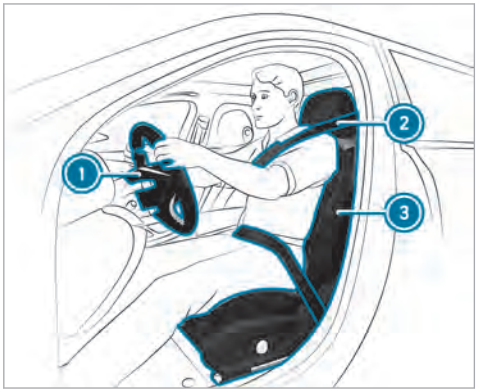

Обърнете внимание на следното при регулирането на волана (1), предпазния колан (2) и седалката на водача (3):

- Седите максимално отдалечени от въздушната възглавница за водача.
- Заемате почти изправена позиция на седалката.
- Бедрата Ви леко се подпират от възглавницата на седалката.
- Краката Ви не са съвсем изпънати и можете добре да натиснете педалите.
- Тилът Ви се подпира в средната част на подглавника на височината на очите.
- Можете да достигате волана с леко свити в лактите ръце.
- Можете да движите свободно краката си.
- Можете да виждате добре всички индикации в комбиинструмента.
- Можете да следите добре пътната обстановка.
- Вашият предпазен колан приляга плътно до тялото и преминава през средата на рамото, а долната част на тялото през извивките на хълбока.

Седалки

Механично и електрическо настройване на предна седалка (без пакет Комфорт на седалките)

ПРЕДУПРЕЖДЕНИЕ Опасност от притискане при настройка на седалки от деца

Когато деца настройват седалките, те може да се притиснат, особено ако са оставени без надзор.

- При напускане на автомобила винаги вземайте ключа със себе си и заключвайте автомобила. Това важи и за мобилни телефони, когато функцията „Дигитален ключ на автомобила в смартфона“ е активирана през уеб приложението Mercedes me connect.
- Никога не оставяйте деца без надзор в автомобила.

Седалките могат да бъдат настройвани при изключено подаване на контакт.

ПРЕДУПРЕЖДЕНИЕ Опасност от притискане при настройване на седалките

Когато настройвате седалка, можете да бъдете заклещени притиснати Вие или пътник в автомобила, напр. на направляващата шина на седалката.

- Уверете се, че при настройването на седалка никой няма част от тялото в зоната на движение на седалката.

Спазвайте указанията за безопасност относно „Въздушни възглавници“ и „Деца в автомобила“.

ПРЕДУПРЕЖДЕНИЕ Опасност от произшествие вследствие на нефиксирана седалка на водача

Когато седалката на водача не е фиксирана, по време на движение тя може неочаквано да се измести.

Вследствие на това може да изгубите контрола над автомобила.

- Винаги се уверявайте, че седалката на водача е фиксирана, преди да стартирате автомобила.

ПРЕДУПРЕЖДЕНИЕ Опасност от произшествие при настройки на автомобила по време на шофиране

Вие можете да изгубите контрола над автомобила при следните ситуации.

- Когато по време на шофиране регулирате седалката на водача, подглавника, волана и огледалото.
- Когато по време на шофиране поставяте предпазния колан.

- Преди стартиране на двигателя: регулирайте седалката на водача, подглавника, волана и огледалото и поставете предпазния колан.

ПРЕДУПРЕЖДЕНИЕ Опасност от притискане при невнимателна настройка на височината на седалката

При невнимателна настройка на височината на седалката можете да притиснете себе си или други пътници в автомобила и при това да се нараните.

По-специално деца могат неволно да задействат бутоните за електрическо настройване на седалката и да се затиснат.

- Внимавайте при движението на седалката под лостовия механизъм на системата за настройване на седалката да не попадат ръце или други части от тялото.

⚠ ПРЕДУПРЕЖДЕНИЕ Опасност от нараняване вследствие немонтирани или неправилно настроени подглавници

Ако подглавниците не са монтирани или регулирани правилно, те не могат да предпазват, както е предвидено.

Съществува повишена опасност от нараняване в областта на главата- и врата, напр. при произшествие или рязко спиране!

- Винаги шофирайте с монтирани подглавници.
- Уверете се за всеки пътник в автомобила преди пътуване, че средата на подглавника подпира тила на нивото на очите.

Не разменяйте подглавниците на предните и задните седалки. В противен случай не можете да регулирате в правилната позиция височината и наклона на подглавниците.

С помощта на регулирането на подглавника настройте подглавника така, че да е възможно най-близо до тила.

⚠ ПРЕДУПРЕЖДЕНИЕ Опасност от нараняване или опасност за живота вследствие на неправилна позиция на седалката

Когато облегалката не е поставена в почти вертикална позиция, предпазният колан не осигурява защитата за пасивна безопасност по предназначение.

В този случай при спиране или при произшествие можете да се изплъзнете под предпазния колан и с това да нараните напр. долната част на тялото или врата си.

- Преди потегляне регулирайте правилно седалката.
- Винаги следете облегалката на седалката да е в почти вертикална позиция и предпазният колан да преминава през средата на раменете.

! УКАЗАНИЕ Повреда на седалките при връщане в изходно положение

При връщането в изходно положение седалките могат да бъдат повредени от предмети.

- Уверете се, че при връщането в изходно положение на седалките в пространството за краката или зад седалките няма предмети.

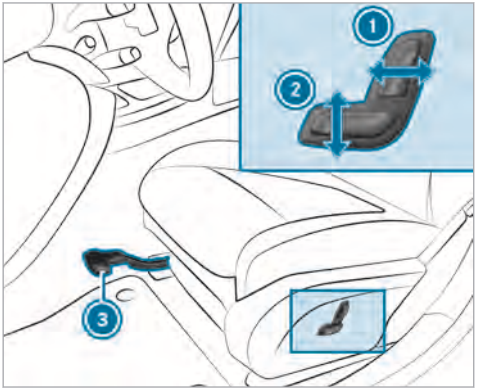

1 Наклон на облегалката
2 Височина на седалката
3 Надлъжна позиция на седалката

▶ **Настройване на надлъжната позиция на седалката:** повдигнете лоста 3 и преместете седалката в желаната позиция.

▶ Уверете се, че седалката е фиксирана.

Механично и електрическо настройване на предна седалка (с пакет Комфорт на седалките)

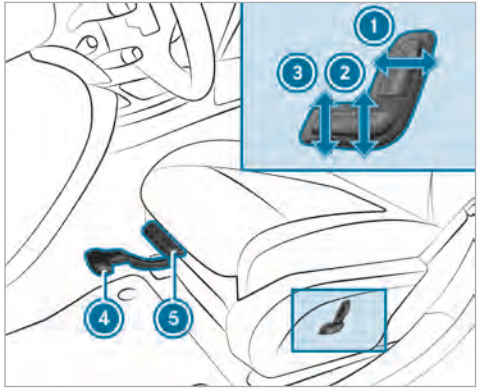

1 Наклон на облегалката
2 Височина на седалката
3 Наклон на възглавницата на седалката
4 Надлъжна позиция на седалката
5 Дължина на възглавницата на седалката

▶ **Настройване на надлъжната позиция на седалката:** повдигнете лоста 4 и преместете седалката в желаната позиция.

▶ Уверете се, че седалката е фиксирана.

▶ **Настройване на дължината на възглавница на седалката:** повдигнете лоста 5 и бутнете предната част на възглавницата на седалката напред или назад.

Електрическо настройване на предна седалка

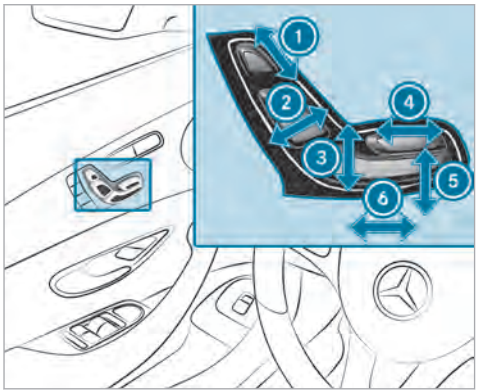

1. Височина на подглавниците
2. Наклон на облегалката
3. Височина на седалката
4. Дължина на възглавница на седалка
5. Наклон на възглавницата на седалката
6. Настройване на седалката в надлъжна посока

▶ Запаметете настройките с Memory функцията (→ Страница 106).

Електрическо настройване на седалката на спътника от седалката на водача

Условие

- Захранването с напрежение е включено.

Тази функция е на разположение само при автомобили с електрически настройваща се седалка на спътника.

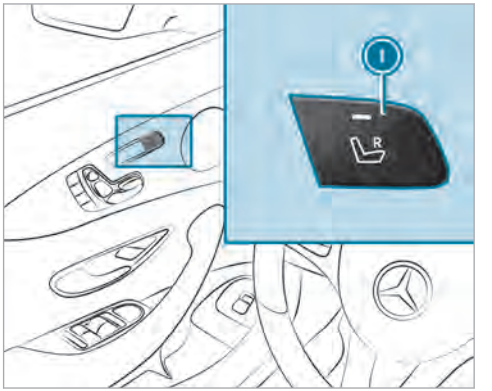

Можете да активирате следните функции за седалката на спътника:

- Настройване на седалка
- Отопление на седалката
- Вентилация на седалките
- Memory функция

▶ **Избиране на седалка на спътника:** натиснете бутон (1).
Ако контролната лампа свети, седалката на спътника е избрана.

▶ Настройте седалката на спътника чрез бутоните в модула за управление във вратата от страната на водача.

Настройване на 4-посочната лумбална опора

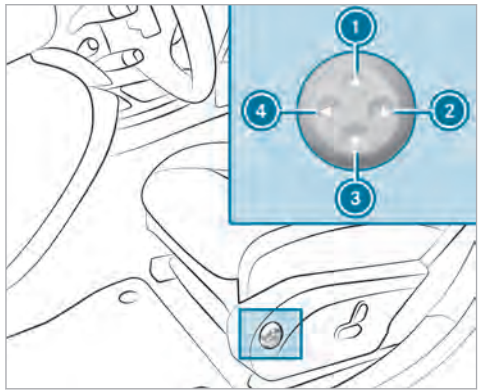

(1) По-високо
(2) По-слабо
(3) По-ниско
(4) По-силно

▶ С бутоните (1) до (4) напаснете извивката на облегалката индивидуално към Вашия гръбначен стълб.

Подглавници

Механично настройване на подглавниците на предните седалки

⚠ **ПРЕДУПРЕЖДЕНИЕ** Опасност от произшествие при настройки на автомобила по време на шофиране

Вие можете да изгубите контрола над автомобила при следните ситуации.

- Когато по време на шофиране регулирате седалката на водача, подглавника, волана и огледалото.
- Когато по време на шофиране поставяте предпазния колан.

▶ Преди стартиране на двигателя: регулирайте седалката на водача, подглавника, волана и огледалото и поставете предпазния колан.

⚠ **ПРЕДУПРЕЖДЕНИЕ** Опасност от нараняване вследствие немонтирани или неправилно настроени подглавници

Ако подглавниците не са монтирани или регулирани правилно, те не могат да предпазват, както е предвидено.

Съществува повишена опасност от нараняване в областта на главата- и врата, напр. при произшествие или рязко спиране!

- Винаги шофирайте с монтирани подглавници.
- Уверете се за всеки пътник в автомобила преди пътуване, че средата на подглавника подпира тила на нивото на очите.

Не разменяйте подглавниците на предните и задните седалки. В противен случай не можете да регулирате в правилната позиция височината и наклона на подглавниците.

С помощта на регулирането на подглавника настройте подглавника така, че да е възможно най-близо до тила.

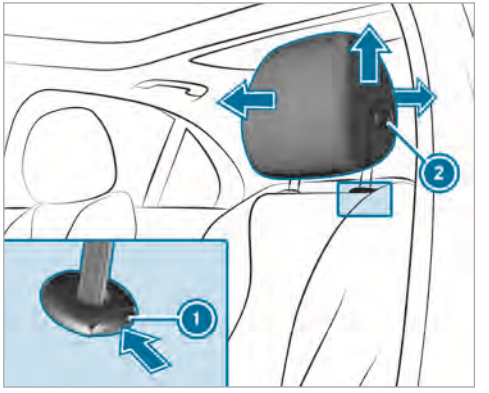

- **Повдигане:** издърпайте подглавника нагоре.
- **Сваляне:** натиснете отключващия бутон (1) по посока на стрелката и натиснете подглавника надолу.
- **Поставяне напред:** издърпайте подглавника напред.
- **Поставяне назад:** натиснете отключващия бутон (2) и натиснете подглавника назад.

Механично настройване на комфортните подглавници на предните седалки

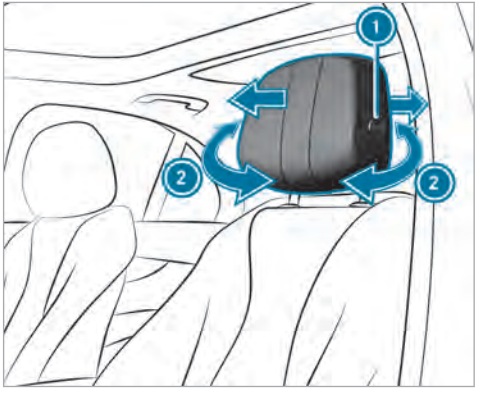

- **Настройване на страничните опори:** издърпайте или натиснете дясната и лявата странична опора (2).
- **Напред:** издърпайте подглавника напред.
- **Назад:** натиснете отключващия бутон (1) и натиснете подглавника назад.

Спускане на подглавниците на задните седалки от предната част на купето

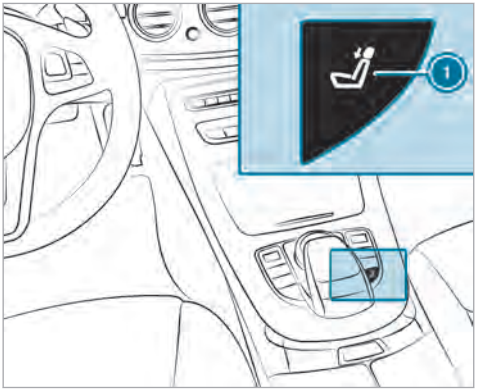

- Натиснете бутона (1).

Механично настройване на подглавниците на задните седалки

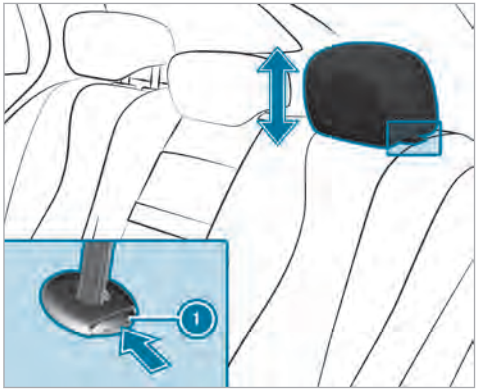

- **Повдигане:** издърпайте подглавника нагоре.
- **Сваляне:** натиснете отключващия бутон (1) по посока на стрелката и натиснете подглавника надолу.

Демонтаж и монтаж на външните поглавници на задните седалки

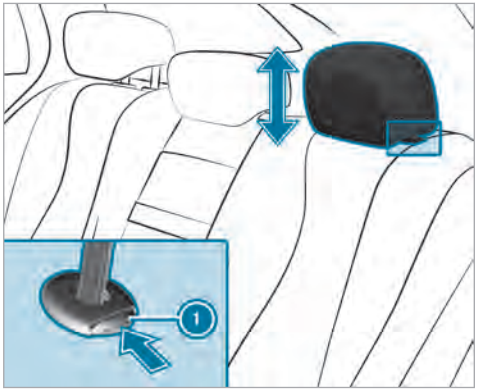

- Деблокирайте облегалката в задната част на купето и я наклонете малко напред (→ Страница 110).
- **Демонтаж:** издърпайте подглавника нагоре до ограничителя.
- Натиснете отключващия бутон (1) по посока на стрелката и издърпайте подглавника.

- **Монтиране:** поставете подглавника така, че ограничителите на скобата да са отляво по посоката на движение.
- Натиснете подглавника надолу, докато щракне на място.
- Изправете облегалката в задната част на купето, докато се фиксира.

Конфигуриране на настройките на седалката

Мултимедийна система:

→ Автомобил ▸▸ Седалки

- Изберете Седалка водач или Седалка спътник.

Настройване на страничните опори на облегалката

- Изберете Странична опора.
- Изберете настройки.

Настройване на извивката на облегалката на седалката в поясната област (лордоза)

- Изберете Лумбална.
- Настройте въздушната възглавница.

Memory функция

- Запаметете настройките на седалката с Memory функцията (→ Страница 106).

Настройване на автоматичното напасване на страничната упора (активна мултиконтурна седалка)

Мултимедийна система:

→ Автомобил ▸▸ Седалки

Чрез тази функция, страничната упора на активната мултиконтурна седалка автоматично се напасва към динамиката на шофиране и завиване на автомобила.

- Изберете Седалка водач или Седалка спътник.
- Изберете Динамична седалка.
- **Избиране на настройка:** Изкл., Степен 1 или Степен 2.

Преглед на програмите за масаж и тренировка

Могат да се настройват следните програми за масаж:

Програми за масаж за предни седалки	Функция
Hot Relaxing Massage гръб	Отпускаща програма за масаж, започваща в долната част на тялото. Усещат се топли точки на натиск, масаж по целия гръб, разтягане на долната част на тялото. Заключителна част с леки поглаждащи движения.
Hot Relaxing Massage рамене	Отпускаща програма за масаж, започваща в областта на раменете. Усещат се топли точки на натиск, масаж с двойни пулсации по целия гръб, разтягане на областта на раменете. Заключителна част с леки поглаждащи движения.
Activating Massage	Активиращ масаж на гърба с усилващи се двойни пулсации и заключителни поглаждащи движения.
Classic Massage	Масаж с усилващи се двойни пулсации и поглаждащи движения.
Масаж с пулсации	Отпускаща и активираща програма за масаж, започваща от гърба и продължаваща във възглавницата. Заключителни поглаждания по цялата област на гръбнака.
Mobilizing Massage	Мобилизиране на гръбнака и горната част на тялото чрез точки на натиск в лумбалната опора и гърба. Можете да усилите мобилизиращия ефект, като направите точките на натиск малко по-интензивни. Благодарение на него постигате активно изправяне на гръбначния стълб.

Програми Active Workout
Програмите Active Workout изискват Вашето активно участие: те са подходящи, напр. по време на задръстване, да тренират мускулатурата на стомаха и гърба чрез целенасочено свиване и отпускане. Освен това, чрез смяната на свиване и отпускане, благоприятства кръвооросяването на мускулатурата. Щом точка на натиск започне да се усеща, би трябвало да натиснете към нея на това място.

Могат да се настройват следните програми за Active Workout:

Програма Workout	Функция
Active Workout облегалка	Активиране на мускулатурата на стомаха и гърба: натискайте активно към точките на натиск в облегалката. Поддържайте един и същ натиск под краката си. Продължавайте да дишате спокойно, не дишайте напрегнато. Когато натискът се върне към облегалката, прекъснете противонатиска и се отпуснете за кратко.
Active Workout възглавница	Активиране на мускулатурата в долната част на гърба: натискайте активно към точките на натиск във възглавницата на седалката. Поддържайте един и същ натиск под краката си. Продължавайте да дишате спокойно, не дишайте напрегнато. Когато натискът се върне към възглавницата на седалката, прекъснете противонатиска и се отпуснете за кратко.

Избор на програма за масаж за предни седалки

Мултимедийна система:

→ Автомобил ▸▸ Седалки

- ▶ Изберете Седалка водач или Спътник.
- ▶ Изберете Масаж.
- ▶ Избор на програма за масаж.
  В зависимост от настройката програмата за масаж работи с продължителност от около 9 до 15 минути.
- ▶ **Настройване на интензитета на масажа:**
  Висока интензивност включете ☑ или изключете ☐.

Нулиране на настройките на седалката и на масажа

Мултимедийна система:

→ Автомобил ▸▸ Седалки ▸▸ Нулиране

- ▶ Изберете Да или Не.

В зависимост от това дали тъкмо са избрани настройки за седалката на водача, или за тази на спътника, може да се нулира само съответно избраната седалка.

Включване и изключване на отоплението на седалката

⚠ ПРЕДУПРЕЖДЕНИЕ Опасност от изгаряне вследствие на многократно включване на отоплението на седалката

Ако многократно включвате отоплението на седалката, възглавницата на седалката и подложката на облегалката могат да станат много горещи.

При ограничено усещане на температурата или при ограничена възможност за реакция на повишени температури това може да доведе до

вреди за здравето или дори до наранявания, сходни с изгаряне.

▶ Не включвайте многократно отоплението на седалката.

Условие

- Захранването с напрежение е включено.

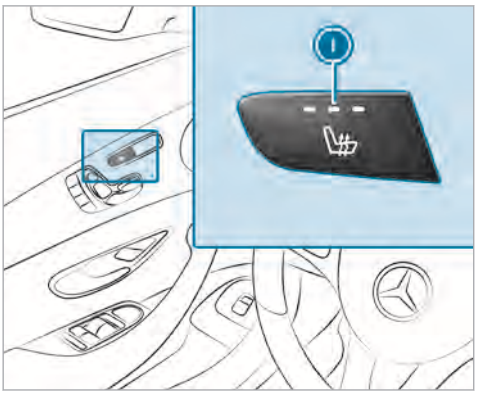

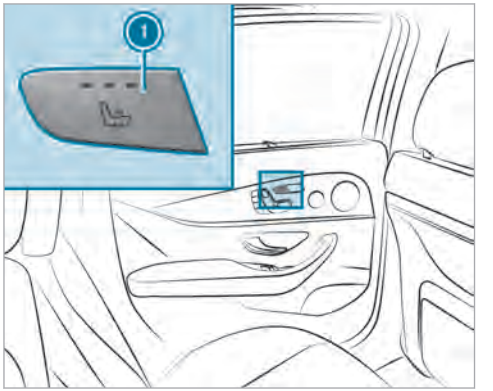

▶ **Включване/увеличаване на степента:** натискайте бутон (1), докато се достигне желаната степен на отопление.
В зависимост от степента на отопление светят от една до три контролни лампи.

▶ **Изключване/намаляване на степента:** натискайте бутон (1), докато се достигне желаната степен на отопление.
Когато всичките контролни лампи не светят, отоплението на седалката е изключено.

ⓘ Отоплението на седалката се връща автоматично в изходно положение от трите степени на отопление след 8, 10 и 20 минути до изключването на отоплението на седалката.

Настройване на отопление на повърхностите

Мултимедийна система:

↳ Автомобил ▸▸ Настройки автомобил ▸▸ Отопление на панели

При настроено отопление на седалката подлакътниците в автомобила, както и средната конзола, могат да се затоплят с тази функция.

Възможности за настройване

▶ Изберете Отпред и отзад, Само отпред, Само отзад или Изкл..

Включване и изключване на вентилацията на седалките

Условие

- Захранването с напрежение е включено.

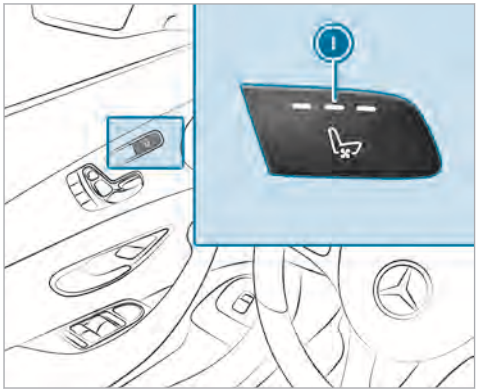

- **Включване/увеличаване на степента:** натискайте бутон (1), докато се достигне желаната степен на вентилация.
  В зависимост от степента на вентилация светят от една до три контролни лампи.
- **Изключване/намаляване на степента:** натискайте бутон (1), докато се достигне желаната степен на вентилация.
  Когато всичките контролни лампи не светят, вентилацията на седалката е изключена.

Сгъваема многоместна седалка в товарното отделение

Указания относно сгъваема многоместна седалка

ПРЕДУПРЕЖДЕНИЕ Опасност от нараняване при изправена и неблокирана облегалка

Ако облегалките на многоместната задна седалка не са изправени и блокирани, облегалката на сгъваемата многоместна седалка може да се сгъне по време на движение.

Тогава предпазните колани не могат да предпазват, както е предвидено.

- Уверете се, че облегалките на многоместната задна седалка са изправени и блокирани.

Спазвайте указанията относно „Предпазни колани“ (→ Страница 34), „Подглавници“ (→ Страница 93) и „Деца в автомобила“ (→ Страница 43).

Върху сгъваемата многоместна седалка могат да се използват само детски столчета за деца до шест години (→ Страница 56). Информация за подходящи системи за обезопасяване на деца върху сгъваема многоместна седалка ще получите във всеки оторизиран сервиз на Mercedes-Benz.

Сгъваемата многоместна седалка може да бъде използва само ако е монтирана двойна щора.

Можете да отворите сгъваема многоместна седалка от задния капак. Превключвателят е на колесната ниша вдясно по посока на движението.

Разгъване на сгъваемата многоместна седалка

Условия

- Облегалките на многоместната задна седалка са изправени и блокирани.
- Ръкохватката на двойната щора е повдигната нагоре. За по-добра видимост назад горната част на пластината е сгъната надолу.

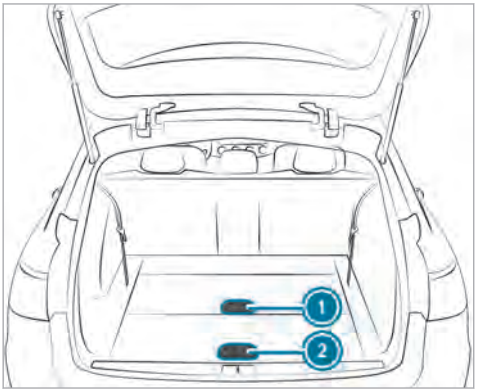

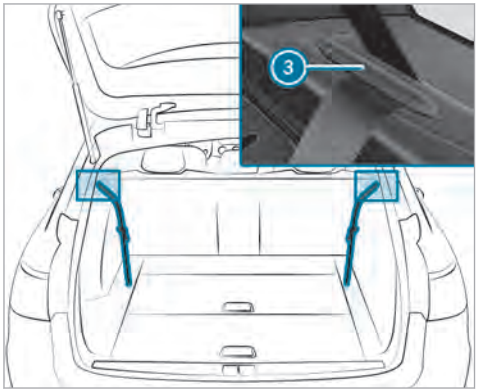

- Издърпайте ръкохватката за отключване (1) и разгънете нагоре облегалката на сгъваемата многоместна седалка.
- Закачете предпазните колани в държача (3).
- Фиксирайте закопчалките на предпазните колани във вдлъбнатината на облегалката.
- Дръпнете деблокиращото устройство (2) и поставете възглавницата на сгъваема многоместна седалка в позиция за седене.
- Натиснете докрай надолу възглавницата на седалката, докато облегалката се фиксира.
- Разгънете нагоре подглавниците.

Демонтаж и монтаж на възглавницата на седалката

Ако искате да повдигнете пода на товарното отделение, напр. в случай на спукана гума, преди това трябва да демонтирате възглавницата на сгъваемата многоместна седалката.

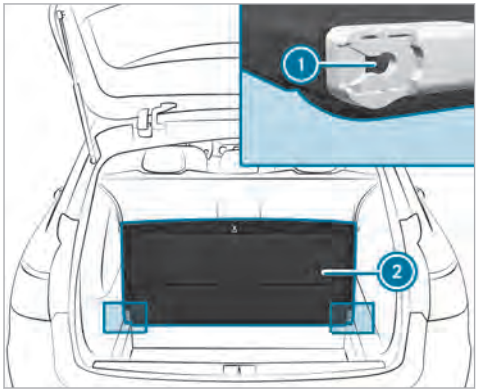

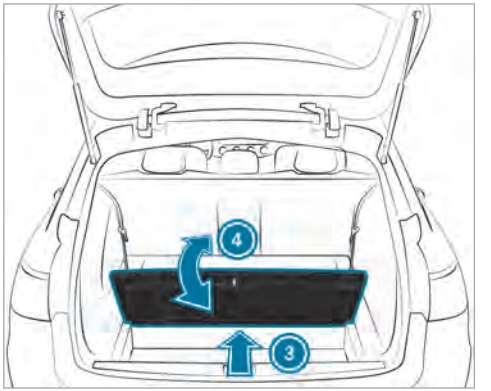

- **Демонтаж:** разгънете отвесно нагоре възглавницата на седалката (2) и я освободете от водача (1).
- **Монтаж:** леко плъзнете възглавницата на седалката (2) косо отзад (3) във водача (1).
- Изправете възглавница на седалката (2) в изходно положение (4), докато се фиксира.

Изправяне назад на сгъваемата многоместна седалка

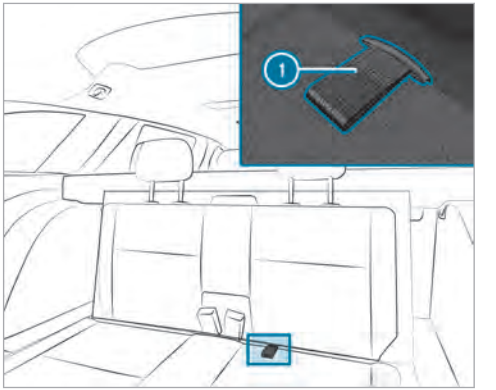

- Дръпнете възглавницата на седалката за езичето (1) нагоре и я изправете в изходно положение, докато се фиксира.

УКАЗАНИЕ Повреждане на сгъваемата многоместна седалка при изправяне назад

Когато сгъваемата многоместна седалка се изправя назад, тя може да се повреди.

- Бутнете докрай подглавниците във водачите.
- Уверете се, че закопчалките на коланите са фиксирани във водачите.

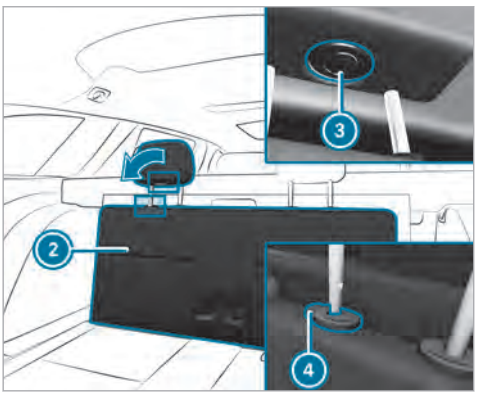

- Натиснете отключващия бутон (3) и сгънете надолу поглавниците.
- Натиснете отключващия бутон (4) и бутнете докрай подглавниците.
- Изправете назад облегалката (2) на сгъваемата многоместна седалка в изходно положение.

Отваряне и затваряне на пода на товарното отделение

ПРЕДУПРЕЖДЕНИЕ Опасност от нараняване при отворен под на товарното отделение

Ако пътувате с отворен под на товарното отделение, могат да се изтъркалят предмети, които да ударят пътниците. Съществува опасност от нараняване, особено при спирачни маневри или при рязка смяна на посоката!

- Преди пътуване винаги затваряйте пода на товарното отделение.

Ако напр. при спукана гума се нуждаете от комплект TIREFIT, трябва най-напред да отворите пода на товарното отделение, който служи едновременно и за опора на краката.

- **Отваряне:** натиснете отключващия бутон в средата на пода на товарното отделение и го завъртете в позиция „OPEN“.
- Изтеглете халката на пода на товарното отделение и го повдигнете нагоре.

Ако възглавниците на седалките са демонтирани(→ Страница 101), подът на товарното отделение може да бъде напълно премахнат.

- **Затваряне:** ако е необходимо, отново поставете пода на товарното отделение и го спуснете надолу.
- Натиснете отключващия бутон и го завъртете в позиция „CLOSE“.

Волан

Механично настройване на волана

ПРЕДУПРЕЖДЕНИЕ Опасност от произшествие при настройки на автомобила по време на шофиране

Вие можете да изгубите контрола над автомобила при следните ситуации.

- Когато по време на шофиране регулирате седалката на водача, подглавника, волана и огледалото.
- Когато по време на шофиране поставяте предпазния колан.

▶ Преди стартиране на двигателя: регулирайте седалката на водача, подглавника, волана и огледалото и поставете предпазния колан.

ПРЕДУПРЕЖДЕНИЕ Опасност от заклещване на децата при регулиране на волана.

Когато волантът се настройва от деца, те могат да се заклещят.

▶ Никога не оставяйте деца без надзор в автомобила.

▶ При напускане на автомобила винаги вземайте ключа със себе си и заключвайте автомобила. Това важи и за мобилни телефони, когато функцията „Дигитален ключ на автомобила в смартфона“ е активирана през уеб приложението Mercedes me connect.

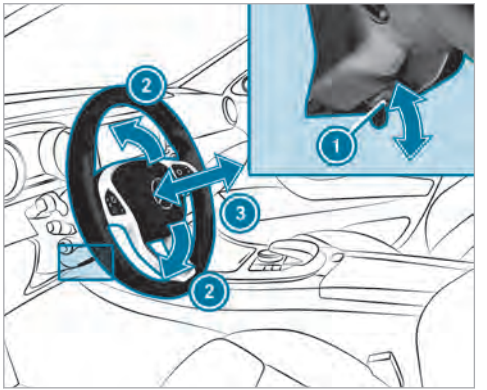

▶ **Отключване на кормилната колона:** обърнете докрай надолу отключващия лост (1).

▶ Регулиране на височината (2) на волана и разстоянието до него (3).

▶ **Заключване на кормилната колона:** обърнете докрай нагоре отключващия лост (1).

▶ Чрез задвижване на волана проверете и се уверете, че кормилната колона е блокирана.

Електрическо настройване на волана

Волантът може да се регулира и при изключено подаване на контакт.

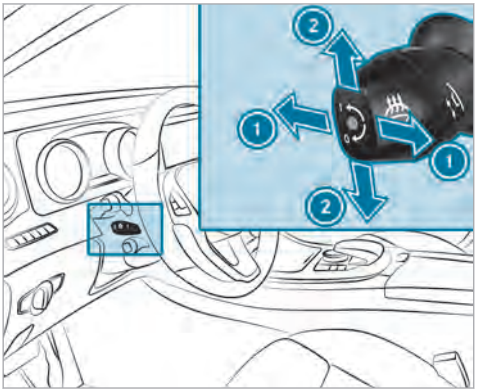

1 Регулиране на разстоянието до волана
2 Настройване на височина

▶ Запаметете настройките с Memory функцията (→ Страница 106).

Включване и изключване на отоплението на волана

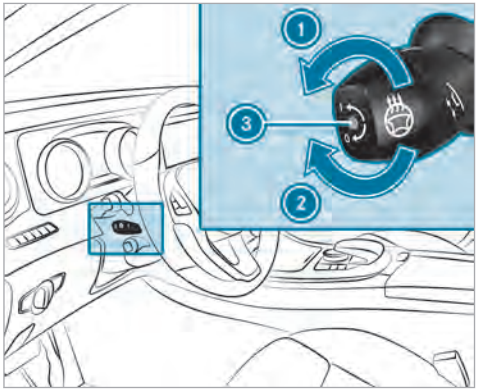

1 Включване
2 Изключване
3 Контролна лампа

Асистент за качване и слизане

Начин на функциониране на асистента за качване и слизане

ПРЕДУПРЕЖДЕНИЕ Опасност от произшествие при потегляне по време на настройването на асистента за слизане

Ако потеглите, когато асистентът за качване- и слизане предприема настройка, е възможно да загубите контрол над автомобила.

▶ Преди потегляне винаги изчаквайте да завърши настройката.

ПРЕДУПРЕЖДЕНИЕ Опасност от притискане при настройване на асистента за качване- и слизане

Когато асистентът за качване- и слизане предприема настройка на волана, Вие и други пътници в автомобила – по-специално деца – може да бъдете притиснати.

▶ По време на настройка, извършвана от асистента за качване - и слизане, се уверете, че няма опасност някой да бъде притиснат в зоната на движение на волана.

- При опасност от притискане от волана преместете лоста за регулиране на волана. Процесът на настройка се преустановява.
- Никога не оставяйте деца без надзор в автомобила.
- При напускане на автомобила винаги вземайте ключа със себе си и заключвайте автомобила. Това важи и за мобилни телефони, когато функцията „Дигитален ключ на автомобила в смартфона“ е активирана през уеб приложението Mercedes me connect.

Асистентът за качване и слизане улеснява Вашето качване и слизане от автомобила.

При активиран асистент за качване и слизане волантът се отмества нагоре в следните ситуации:

- изключвате подаването на контакт.
- при включено подаване на контакт отваряте вратата на водача.

Волантът се връща в следните случаи в последната позиция за движение:

- включвате подаване на контакт при затворена врата на водача
- затваряте вратата на водача при включено подаване на контакт.

Последната позиция за движение се запаметява в следните случаи:

- изключвате подаването на контакт.
- запаметявате настройките на седалката чрез Memory функцията.

Ако натиснете един от бутоните за запаметяване на Memory функцията, процесът на настройване се спира.

Настройване на асистент за качване и слизане
Мултимедийна система:

Автомобил ⏩ Настройки автомобил ⏩ Помощ кач./слизане

- Изберете Волан и седалка, Само волан или Изкл..

Управление на Memory функция

ПРЕДУПРЕЖДЕНИЕ Опасност от произшествие при използване на Memory функция по време на шофиране

Можете да загубите контрол върху автомобила, ако по време на движение използвате Memory функция от страната на водача.

- Memory функция от страната на водача е възможна само при спрял автомобил.

ПРЕДУПРЕЖДЕНИЕ Опасност от заклещване при регулиране на седалката чрез Memory функция.

Когато седалката или волантът се настройват чрез Memory функция, Вие и други пътници в автомобила – по-специално деца – може да бъдете притиснати.

- По време на процеса на настройка, извършван чрез Memory функция, се уверете, че няма опасност някой да бъде притиснат в зоната на движение на седалката или волана.

- Ако някой бъде прищипан, веднага отпуснете бутона на Memory функция.
Процесът на настройка се преустановява.

ПРЕДУПРЕЖДЕНИЕ Опасност от заклещване при активиране на Memory функция от деца.

Когато деца активират Memory функция, те може да се прищипят, особено ако са оставени без надзор.

- Никога не оставяйте деца без надзор в автомобила.
- При напускане на автомобила винаги вземайте ключа със себе си и заключвайте автомобила. Това важи и за мобилни телефони, когато функцията „Дигитален ключ на автомобила в смартфона“ е активирана през уеб приложението Mercedes me connect.

Memory функцията може да се използва при изключено подаване на контакт.
Чрез Memory функцията могат да се запаметят и извикат настройки за седалката за най-много три лица.

Могат да се настроят следните системи:

- седалка, облегалка и подглавник
- волан
- външно огледало
- Head-up дисплей

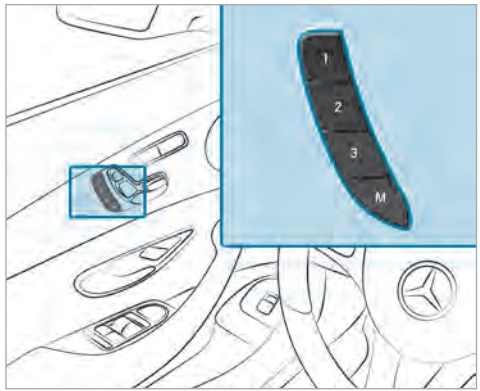

- **Запаметяване:** настройте седалката, волана, Head-up дисплей и външно огледало в желаната позиция.
- Натиснете бутона за запаметяване M заедно с един от бутоните за запаметяване на позиция 1, 2 или 3.
Чува се акустичен сигнал. Настройките са запаметени.
- **Извикване:** натискайте бутона 1, 2 или 3 и го задръжте натиснат, докато предната седалка застане в запаметената позиция.

Възможности за прибиране на предмети

Указания за товарене на автомобила

ПРЕДУПРЕЖДЕНИЕ Опасност от отравяне от отработените газове

Двигателите с вътрешно горене отделят отровни отработени газове, като напр. въглероден моноксид. Когато задният капак е отворен при работещ двигател, по-специално по време на път, отработени газове могат да попаднат в пътническото отделение.

- Винаги изключвайте двигателя преди отварянето на задния капак.
- Никога не шофирайте с отворен заден капак.

ПРЕДУПРЕЖДЕНИЕ Опасност от нараняване вследствие на необезопасени предмети в автомобила

Когато предмети са необезопасени или недостатъчно обезопасени, могат да се изместят, преобърнат или излетят и да ударят пътник в автомобила.

Съществува опасност от нараняване, особено при спирачни маневри или при рязка смяна на посоката!

- Разполагайте предмети винаги така, че да не могат да се изтъркалят.
- Преди пътуването обезопасете предмети, багаж или товар срещу свличане или преобръщане.

ПРЕДУПРЕЖДЕНИЕ Опасност от нараняване от неподходящо прибрани предмети

Ако разполагате по неподходящ начин предмети в пътническото отделение, има вероятност същите да се разместят или да паднат и да ударят някой от пътниците в автомобила. Освен това поставките за чаши, отворените отделения за вещи и поставките за мобилни телефони не винаги при произшествие могат да задържат предметите в тях.

Съществува опасност от нараняване, особено при спирачни маневри или при рязка смяна на посоката!

- Винаги разполагайте предметите така, че да нямат възможност да паднат при тези или подобни ситуации.
- Уверявайте се винаги, че не стърчат предмети от отделенията за вещи, мрежите за багаж или вещи.
- Преди потегляне затворете затварящи се отделения за вещи.
- Винаги прибирайте и обезопасявайте в товарното отделение тежки, твърди, остри, с остри ръбове, чупливи или много големи предмети.

ПРЕДУПРЕЖДЕНИЕ Опасност от изгаряне на крайна изпускателна тръба и накрайник на изпускателна тръба

Крайните изпускателни тръби и ауспуховите накрайници може да са много горещи. При докосване на тези части от автомобила може да се изгорите.

- Винаги бъдете особено внимателни в зоната на крайните изпускателни тръби и на ауспуховите накрайници.
- Преди допир, оставете автомобилната част да изстине.

Динамичните характеристики на Вашия автомобил зависят от разпределението на товара. Поради това при товаренето спазвайте следните указания:

- Не надвишавайте натоварването, включително пътниците, допустимата обща маса и допустимото натоварване на мостовете на автомобила.
- Не товарете над височината на горния край на облегалките.
- При транспорта на предмети в товарното отделение винаги монтирайте двойното руло (щора за товарното отделение и обезопасителна мрежа).
- Ако е възможно транспортирайте товара винаги зад незаетите седалки.
- Обезопасявайте товара с халките за закрепване и ги натоварвайте равномерно.

Отделения за вещи в пътническото отделение

Преглед на предните отделения за вещи

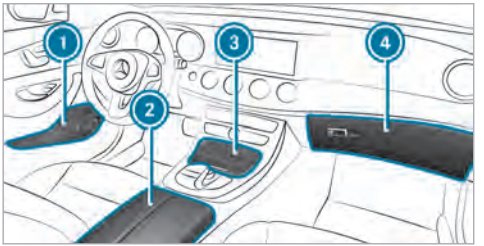

1. Отделение за предмети във вратите
2. Отделение за вещи/телефон в подлакътника с изводи за мултимедия и поставка, напр. за MP3 плеър
3. Отделение за вещи в средната конзола отпред с USB извод (според оборудването на автомобила)
4. Жабка

Отключване/заключване на жабката

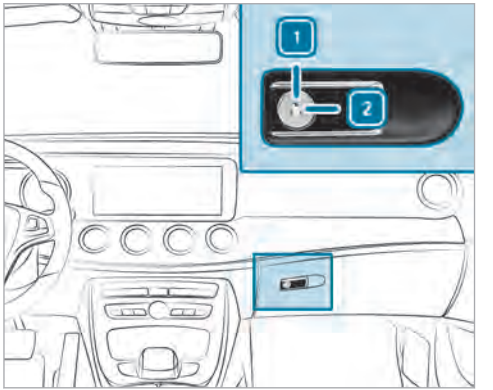

▶ Завъртете аварийния ключ с четвърт оборот надясно 2 (заключване) или наляво 1 (отключване).

Отваряне на отделението за очила

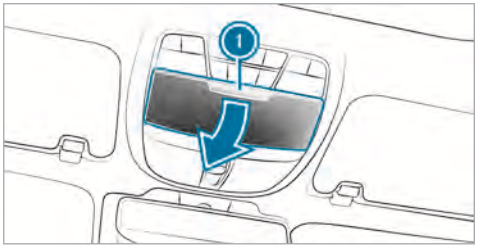

▶ **Отваряне**: натиснете бутон 1.

Отваряне на отделението за вещи в подлакътника в задната част на купето

Спазвайте указанията за натоварване на автомобила (→ Страница 107).

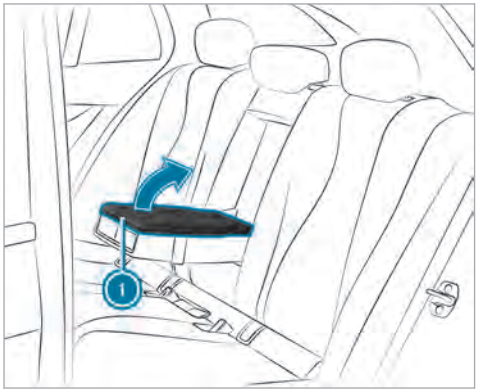

▶ **Отваряне:** натиснете върху отключващото приспособление (1) и наклонете капака на подлакътника нагоре.

Възможност за увеличаване на товарното пространство при многоместната задна седалка

Сгъване напред на облегалка в задната част на купето

⚠ ПРЕДУПРЕЖДЕНИЕ Опасност от произшествие вследствие на нефиксирана многоместна задна седалка/задна седалка и облегалка

Ако многоместна задна седалка/задна седалка и облегалка не са фиксирани, те могат да се сгънат напред, напр. при спирачна маневра или произшествие.

- Вследствие на това пътникът в автомобил може да бъде притиснат от многоместната задна седалка/от задната седалка или от облегалката в предпазния колан. Предпазният колан не може да защитава, както е предвидено, и Ви наранява допълнително.
- Предмети или товар в багажника/товарното отделение не могат да бъдат задържани от облегалката.

▶ Преди всяко пътуване се уверете, че облегалката и многоместната задна седалка/задната седалка са фиксирани.

Когато облегалката не е фиксирана и блокирана, това се показва на мултифункционалния дисплей на комбиинструмента.

Средната и външните облегалки могат да бъдат сгъвани напред поотделно.

Дясната външна облегалка може да се сгъне напред само заедно със средната облегалка.

Двете външни облегалки се деблокират електрически чрез ръкохватките за отключване в товарното отделение или отстрани до облегалките.

▶ Пъхнете докрай навътре подглавника на облегалката в задната част на купето.



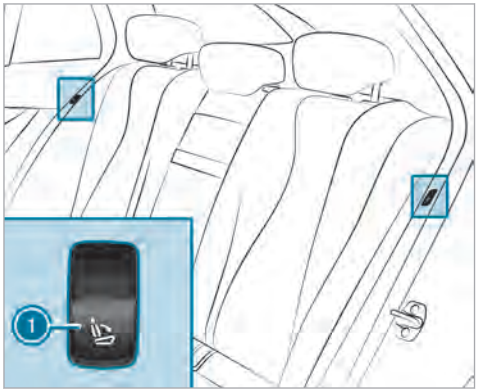

▶ **Лява и дясна облегалка:** натиснете десния или левия бутон (1).
Съответната облегалката се сгъва напред.

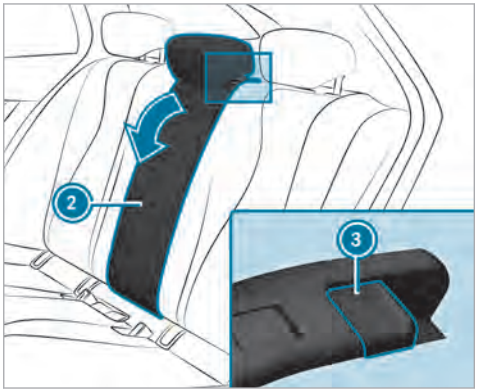

▶ **Средна облегалка:** издърпайте отключващия механизъм (3) на облегалката (2) напред.
▶ Сгънете напред облегалката (2).

Изправяне на облегалката в задната част на купето

! УКАЗАНИЕ Повреда на предпазния колан

При изправянето на облегалката предпазният колан може да бъде притиснат и по този начин да бъде повреден.

- Внимавайте предпазният колан да не бъде притиснат при изправянето на облегалката.

Когато облегалката не е фиксирана и блокирана, това се показва на мултифункционалния дисплей на комбиинструмента.

- Ако е необходимо преместете напред седалката на водача или на спътника.

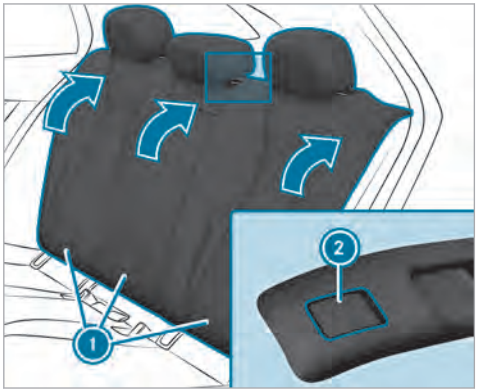

- Наклонете съответната облегалка (1) назад, докато се фиксира.

Лява и дясна облегалка: ако облегалката не е правилно блокирана, това се показва на мултифункционалния дисплей на комбиинструмента.

Средна облегалка: ако облегалката не е правилно блокирана, червената индикация за блокиране (2) се вижда.

Блокиране на средната облегалка в задната част на купето

Ако искате да защитите товарното отделение от неправомерен достъп, можете да блокирате средната облегалка. След това тя може да бъде сгъната напред само заедно с лявата облегалка.

Двете облегалки трябва да бъдат фиксирани и свързани.



- Сгънете напред средната и лявата облегалка.

- **Блокиране:** плъзнете плъзгача (1) нагоре. Отблокирането на средната облегалка е блокирано.
- **Отблокиране:** плъзнете плъзгача (1) надолу.

Настройване на наклона на облегалките в задната част на купето (позиция за товари)
За увеличаване на товарното отделение можете да поставите облегалките в позиция с наклон от 10° (позиция за товари).

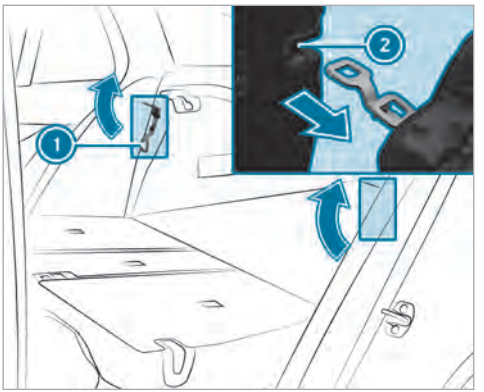

- Сгънете напред облегалката (→ Страница 110).
- Сгънете скобата (1) по посока на стрелката.
- Изправете назад облегалката (2) до скобата (1), докато се фиксира.

Закрепване на калъфа за ски и сноуборд в товарното отделение

⚠ **ПРЕДУПРЕЖДЕНИЕ** Опасност от нараняване при неправилно използване на калъфа за ски

Калъфът за ски заедно с ремъците за закрепване не може да задържа други предмети освен ски.

Пътници в автомобил могат да бъдат засегнати от следните точки, напр. при спирачна маневра или произшествие:

- Ако в калъфа за ски транспортирате други тежки предмети или предмети с остри ръбове
- Ако не обезопасите калъфа за ски с ремъците за закрепване.

- Поставяйте само ски в калъфа за ски.
- Винаги обезопасявайте калъфа за ски с ремъците за закрепване, така че той да не може да падне.

В калъфа за ски и сноуборд могат да бъдат транспортирани до четири чифта ски или два сноуборда.

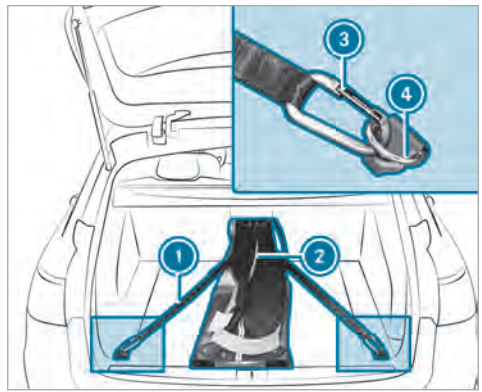

- Сгънете напред средната облегалка в задната част на купето.

- ▶ Поставете калъфа между външните облегалки в задната част на купето.
- ▶ Отворете ципа (2), натоварете калъфа със ските или сноубордите и след това го закопчайте.
- ▶ Дръпнете здраво колана за закрепване на ски и сноуборд за свободния край, докато ските или сноубордовете се фиксират в калъфа.
- ▶ Закачете ремъците за закрепване (1) за куките (3) със закопчалката нагоре на кръст в халките за закрепване (4).

Щора за товарното отделение с обезопасителна мрежа (двойна щора)

Указания относно щората за товарното отделение

⚠ ПРЕДУПРЕЖДЕНИЕ Опасност от нараняване опасност за живота заради недобре обезопасени предмети

Щората за товарното отделение сама по себе си не може да задържи или обезопаси тежки предмети, багаж и тежък товар.

При резки смени на посоката, спирачни маневри или произшествие можете да бъдете ударени от необезопасен товар.

- ▶ Разполагайте предмети винаги така, че да не могат да се изтъркалят.
- ▶ Дори и да използвате щората за товарното отделение, обезопасявайте предмети, багаж или товар срещу свличане или преобръщане, напр. чрез привързване.

! УКАЗАНИЕ Повреждане на щората за товарното отделение при товарене на автомобила

При товарене на автомобила щората за товарното отделение може да се повреди.

- ▶ Не поставяйте предмети над долния край на страничното стъкло или върху щората за товарното отделение

Щората за товарното отделение и обезопасителната мрежа заедно образуват двойната щора.

При затваряне на задния капак предмети в товарното отделение не трябва да възпрепятстват снижаването на щората за товарното отделение. Иначе щората за товарното отделение отново автоматично ще се вдигне нагоре.

Развиване/навиване на щората за товарното отделение

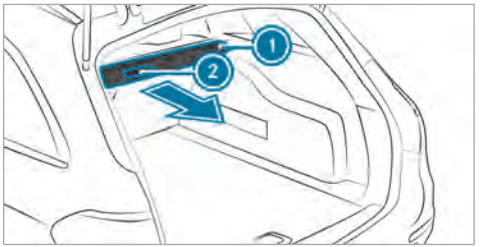

- ▶ **Развиване:** издърпайте щората за товарното отделение (1) за ръкохватката (2) назад и я закачете отляво и отдясно в държачите.

Щората за товарното отделение автоматично се повдига при отваряне на задния капак и отново се снижава при затваряне на задния капак.

- ▶ **Навиване:** откачете щората за товарното отделение (1) отляво и отдясно от държачите и я прокарайте напред за ръкохватката (2), докато напълно се навие.

Контурната пластина на навитата щора за товарното отделение може да се използва в три позиции:

- обърната нагоре на 45° (товарене)

- хоризонтално положение (пътуване)
- обърната надолу и фиксирана (неподвижна позиция при пътуване)

Монтаж/демонтаж на двойната щора

Условия

- Демонтирайте от товарното отделение или, при сгънати напред седалки, от лявата задна врата.
- Щората за товарното отделение и обезопасителната мрежа са навити.

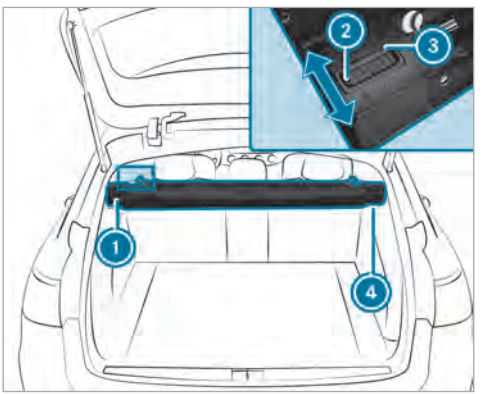

▶ **Демонтаж:** натиснете бутона (2).

▶ Наклонете двойната щора назад при изправени облегалки.

▶ Извадете двойната щора първо от лявото приспособление за заключване (1), а след това от дясната приставка за закрепване (4).

▶ **Монтаж:** бутнете двойната щора до ограничителя в дясната приставка за закрепване (4).

▶ Поставете двойната щора в лявата приставка за закрепване и я бутнете в приспособлението за заключване (1), докато чуете как се фиксира. Червената индикация за блокирането (3) вече не трябва да се вижда.

Закрепване на двойната щора на облегалката в задната част на купето

! УКАЗАНИЕ Повреждане на двойната щора при закрепването ѝ на облегалката

Ако двойната щора е закрепена на облегалката, тя може да се повреди при изправяне назад на облегалките.

▶ Не изправяйте назад облегалките.

Условие

- Облегалките са сгънати напред.

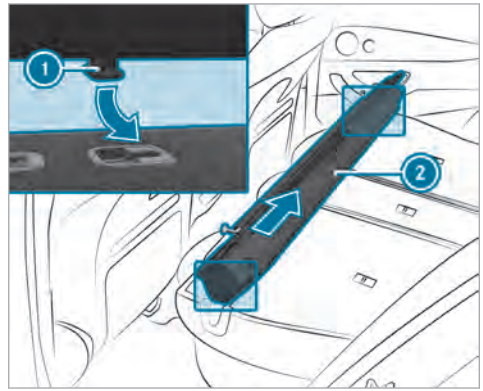

▶ Поставете двойната щора (2) в двата водача (1) и я бутнете докрай по посока на стрелката.

Демонтажът на двойната щора се извършва в обратен ред.

Закачване на обезопасителната мрежа

ПРЕДУПРЕЖДЕНИЕ Опасност от нараняване заради недобре обезопасени предмети

Обезопасителната мрежа сама по себе си не може да задържи или обезопаси тежки предмети, багаж и тежък товар.

При резки смени на посоката, спирачни маневри или произшествие можете да бъдете ударени от необезопасен товар. Съществува опасност от нараняване- или дори опасност за живота!

- Разполагайте предмети винаги така, че да не могат да се изтъркалят.
- Дори и да използвате обезопасителната мрежа, обезопасявайте предмети, багаж или товар срещу свличане или преобръщане, напр. чрез привързване.

С оглед на безопасността при транспортирането на товари винаги използвайте обезопасителната мрежа.

Повредени обезопасителни мрежи вече не могат да изпълняват защитната си функция и трябва да бъдат сменени. Потърсете квалифициран специализиран сервиз.

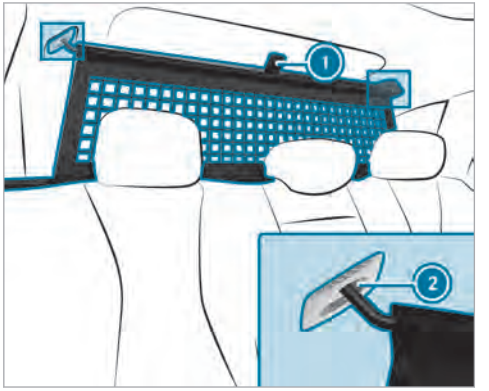

- **Обезопасителната мрежа без разширяване на товарното отделение:** от многоместната задна седалка хванете езичето (1) на обезопасителната мрежа и я издърпайте далеч назад.
- След това закачете обезопасителната мрежа последователно, първо отляво, след това отдясно в халките (2).

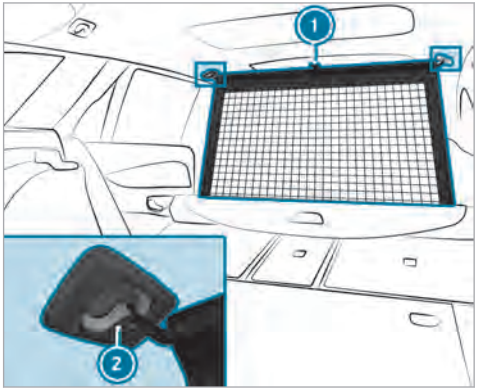

- **Обезопасителна мрежа с разширяване на товарното отделение:** издърпайте обезопасителната мрежа за езичето (1) нагоре и я закачете в халките (2).

Преглед на халките за закрепване

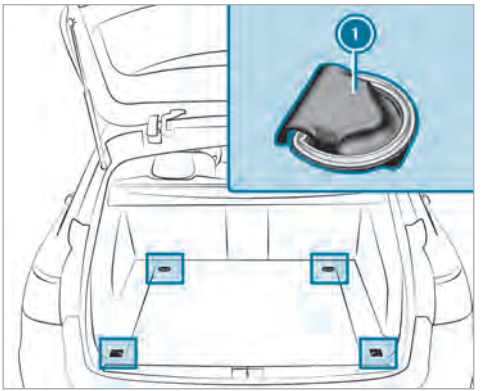

1 Халки за закрепване

Свързана тема:

Предписания за товарене (→ Страница 107).

Преглед на куките за чанти

ПРЕДУПРЕЖДЕНИЕ Опасност от нараняване при използване на куките за чанти с тежки предмети

Куката за чанти не може да задържа тежки предмети или багаж.

При спиране или резки смени на посоката могат да се разхвърчат предмети или багаж, които да наранят пътниците.

- Закачайте само леки предмети на куките за чанти.
- Никога не закачайте твърди, остри или чупливи предмети на куките за чанти.

За куките за чанти закачайте товар с тегло от максимум 3 кг и не завързвайте за тях ремъци за товар.

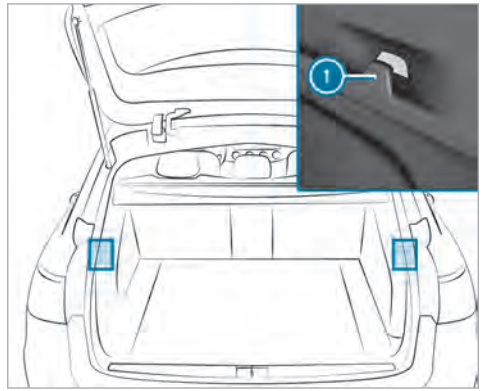

1 Куки за чанти

ⓘ Спазвайте указанията за товарене на автомобила (→ Страница 107).

EASY-PACK Fixkit

Указания относно EASY-PACK Fixkit

EASY-PACK Fixkit Ви дава различни варианти за ползване на товарно отделение. Съставните му части се намират под пода на товарното отделение.

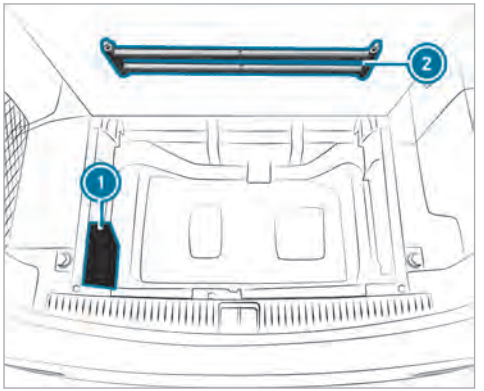

1 Чанта с приставки за закрепване и държач за багаж
2 Телескопична щанга

Поставяне на приставките в шината за закрепване на багаж

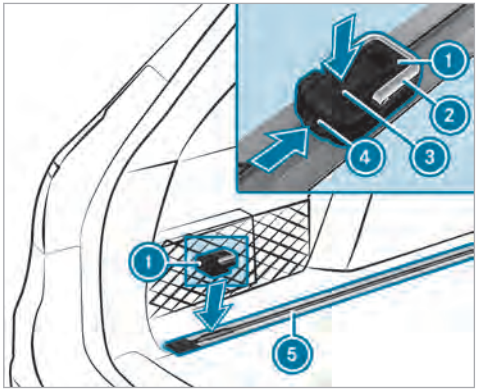

- Поставете приставката 1 в средата на шината за закрепване на багаж 5.
- Натиснете отключващия бутон 3 и бутнете приставката 1 в шината за закрепване на багаж 5 в желаната позиция.
- Пуснете отключващия бутон 3.
- Натиснете фиксиращия бутон 4. Приставката 1 е фиксирана в шината за закрепване на багаж 5.
- При необходимост разгънете нагоре халката за закрепване 2.

Опъване на държача за багаж

Условия:

- Държачът за багаж закрепва товар към странич-ната стена на товарното отделение и така го обезопасява срещу преобръщане.
- Използвайте само товар с тегло до максимум 7 kg и с такъв размер, че държачът да може да го закрепи здраво и сигурно.

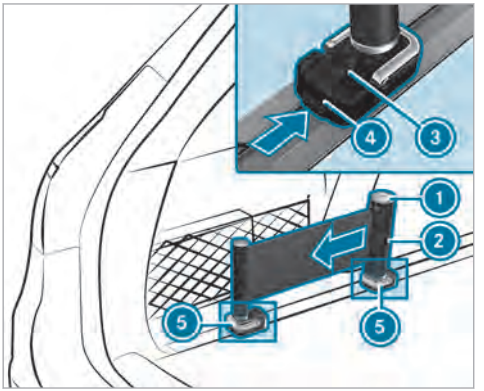

- **Монтаж:** поставете две приставки за закрепване (5) в лявата или дясната шина за закрепване на багаж.
- Натиснете отключващия бутон (1) на държача за багаж (2) и леко издърпайте лентата.
- Поставете държача за багаж (2) в приставката за закрепване (5) като натискате отключващия бутон (3) и го бутате надолу, докато се фиксира.
- Натиснете отключващия бутон (1) на държача за багаж и издърпайте лентата по посока на стрелката.
- Поставете товара между лентата и страничната стена на товарното отделение.
- С едната ръка натиснете отключващия бутон (1) на държача за багаж.
- С другата ръка бавно пуснете лентата върху товара, докато се закрепи.
- Уверете се, че фиксиращият бутон (4) на приставките за закрепване (5) е натиснат. Приставките (5) са фиксирани в шината за закрепване на багаж.
- **Демонтаж:** натиснете отключващия бутон (3) на съответната приставка за закрепване (5) и издърпайте държача за багаж (2) нагоре.

Опъване на телескопичната щанга

Предпоставка:
Телескопичната щанга закрепва товар към задната седалка и така го обезопасява срещу преобръщане.

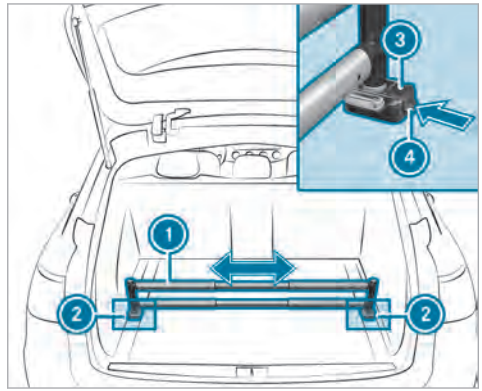

- **Монтаж:** поставете в лявата и в дясната шина за закрепване на багаж по една приставка за закрепване (2) и я бутнете в желаната позиция.
- Поставете телескопичната щанга (1) в приставките за закрепване (2).
- При това натискайте отключващия бутон (3) и бутайте надолу телескопичната щанга (1), докато се фиксира.

- Уверете се, че фиксиращият бутон (4) на приставките за закрепване (2) е натиснат. Приставките (2) са фиксирани в шината за закрепване на багаж.
- **Демонтаж:** натиснете отключващия бутон (3) на съответното приспособление (2) и издърпайте телескопичната щанга (1) напред.

Отваряне на допълнителната ниша под пода на товарното отделение

ПРЕДУПРЕЖДЕНИЕ Опасност от нараняване при отворен под на товарното отделение

Ако пътувате с отворен под на товарното отделение, могат да се изтъркалят предмети, които да ударят пътниците. Съществува опасност от нараняване, особено при спирачни маневри или при рязка смяна на посоката!

- Преди пътуване винаги затваряйте пода на товарното отделение.

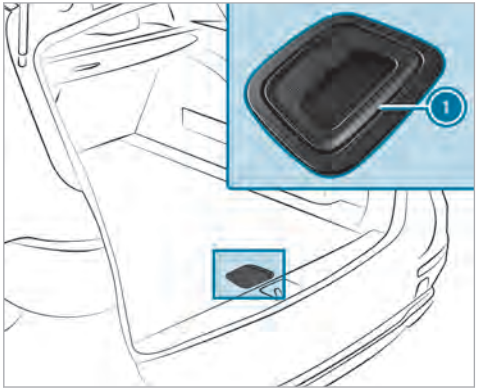

- **Отваряне:** натиснете ръкохватката (1) върху набразденатa част надолу.
- Вдигнете нагоре пода на товарното отделение с дръжката (1).
- Разгънете куката на лентата на долната страна на пода на товарното отделение и я закрепете във водосточния улей.
- **Затваряне:** откачете куката от водосточния улей и закрепете държача на долната страна на пода на товарното отделение.
- Затваряне: сгънете пода на товарното отделение надолу, а след това го натиснете за дръжката (1) надолу, докато се фиксира.

Закрепване на багажник на покрива

ПРЕДУПРЕЖДЕНИЕ Опасност от произшествие при превишаването на максималното натоварване на покрива

Когато натоварвате покрива, центърът на тежестта на автомобила се повишава и се променят динамичните характеристики.

Ако превишите максималното натоварване на покрива, характеристиките на движение, както и маневреността - и спирачното поведение могат силно да се влошат.

- Задължително съблюдавайте максималното натоварване на покрива и напаснете стила на шофиране.

Максималното натоварване на покрива ще намерите в глава „Технически данни“.

Условия

- Използвайте само проверени и одобрени от Mercedes-Benz багажници на покрива.
- Уверете се, че при монтирани багажници на покрива плъзгащият се люк може да се вдига изцяло, а задният капак да се отваря докрай.
- При монтиран багажник на покрива, не отваряйте панорамния плъзгащ се люк. Тогава панорамният плъзгащ се люк опира в ограничител и автоматично се затваря отново.

▶ Монтиране на багажника на покрива към релсите за багажник върху покрива.

▶ Спазвайте ръководството за монтаж на производителя.

Поставка за чаши

Монтиране/демонтиране на поставка за чаши в средната конзола

⚠ ПРЕДУПРЕЖДЕНИЕ Опасност от произшествие- и нараняване при използването на поставката за чаши по време на движение

Поставката за чаши не може да обезопасява съдове по време на пътуването.

Ако по време на пътуването използвате поставка за чаши, съдът може да се обърне и течността да се разлее. Пътниците в автомобила могат да влязат в контакт с течността и най-вече да бъдат изгорени от горещи течности. Възможно е да отклоните вниманието си от пътната ситуация и да загубите контрол върху автомобила.

▶ Използвайте поставката за чаши само при спрял автомобил.

▶ Поставяйте само подходящи съдове в поставката за чаши.

▶ Затваряйте съда, особено при гореща течност.

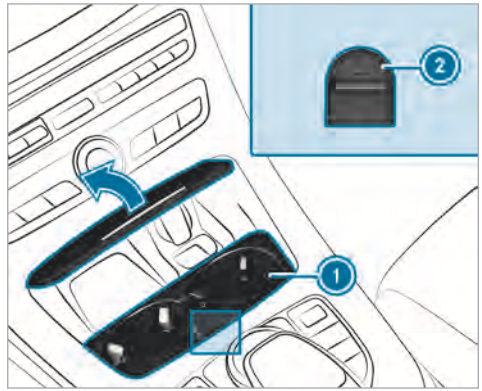

▶ **Демонтиране:** плъзнете блокировката 2 напред и извадете поставката за чаши 1.

▶ **Монтиране:** поставете поставката за чаши 1 плъзнете назад блокировката 2.

ⓘ Гумената подложка на поставката за чаши може да се извади за почистването, напр. с чиста, хладка вода.

Отваряне на поставка за чаши в подлакътника в задната част на купето

! УКАЗАНИЕ Повреда на поставката за чаши

Поставката за чаши може да бъде повредена при спускането обратно на подлакътника в задната част на купето.

- Спускайте обратно подлакътника в задната част на купето само при затворена поставка за чаши.

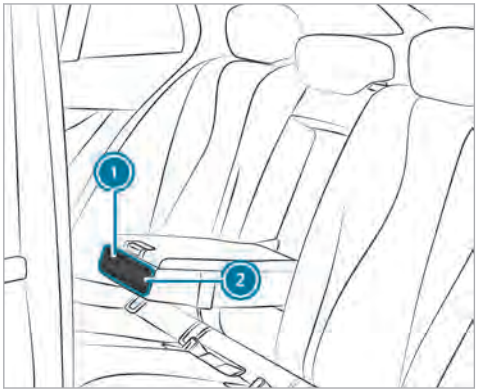

- **Отваряне:** натиснете поставката за чаши (1) или (2).
- **Отваряне или прибиране:** поставете или вземете чаша в/от поставката за чаши (1) или (2).

Пепелник и запалка

Използване на пепелника в средната конзола, отпред

! УКАЗАНИЕ Повреждане на отделението за вещи под пепелника

Отделението за вещи под пепелника не е топлоустойчиво и може да бъде повредено при поставяне на горяща цигара в него.

- Уверете се, че пепелникът е фиксирана добре.

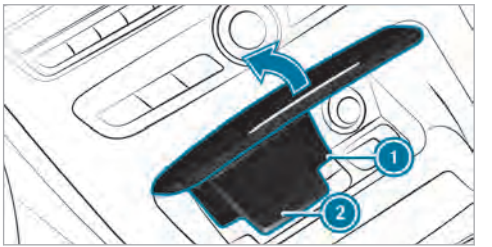

- **Отваряне:**Натиснете капака на пепелника от дясната (2) или лявата страна нагоре.

- **Изваждане на контейнера:** Натиснете контейнера (1) леко напред и го извадете нагоре.
- **Поставяне на контейнера:**Натиснете контейнера (1) в държача, докато се фиксира.

Използване на пепелника в задната част на купето

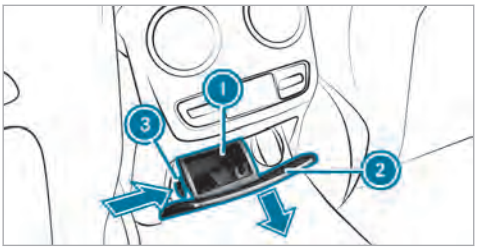

- **Отваряне:** издърпайте капака (2) като го хванете за ръба на ръкохватката.
- **Изваждане на контейнера:** натиснете отляво върху набразденатa част (3) и го издърпайте нагоре (1) .
- **Поставяне на контейнера:** поставете контейнера (1) отгоре надолу и го натиснете в държача, докато се фиксира.

Използване на запалка

ПРЕДУПРЕЖДЕНИЕ Съществува опасност от- пожар и нараняване от горещата запалка!

Ако пипнете горещия нагревателен елемент на запалката или горещата фасунга, можете да се изгорите.

При това запалимите материали могат да се възпламенят:

- когато горещата запалка падне долу.
- когато (напр.) деца държат горещата запалка до предмети.

- Винаги хващайте запалката ръкохватката.
- Винаги проверявайте дали децата имат достъп до запалката.
- Никога не оставяйте деца без надзор в автомобила.

Условие

- Подаването на контакт е включено.

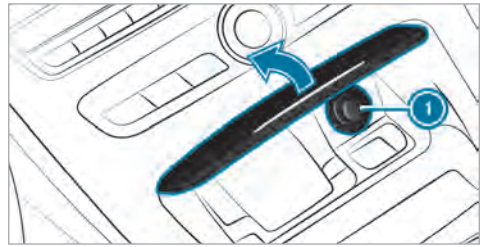

- Натиснете запалката (1).
Когато спиралата се нажежи, запалката сама изскача обратно.

Щекерни букси

Използвайте 12 V щекерна букса в средната конзола отпред.

Условие

- Включени са само уреди с максимално 180 вата (15 A).

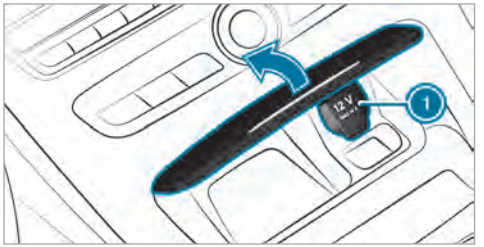

- ▶ Отворете капака (1) на щекерната букса.
- ▶ Поставете щекера на уреда.

Когато някой уред е включен в 12 V щекерна букса, оставете капака на отделението за вещи отворен.

Използване на 12-V щекерна букса в задната част на купето

Условие

- Включени са само уреди с максимално 180 вата (15 A).

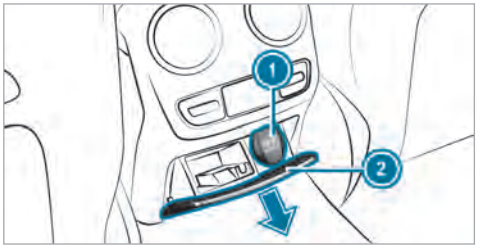

- ▶ (2) Потупайте отпред върху декоративния елемент на капака.
- ▶ Отворете капака (1) на щекерната букса и включете щекера на уреда.

Използване на 230-V щекерна букса в задната част на купето

ОПАСНОСТ Опасност за живота при повредени свързващ кабел или щекерна букса

Когато е включен подходящ уред, на щекерната букса от 230-V има високо напрежение. Когато свързващият кабел или щекерната букса от 230-V са извадени от облицовката, повредени са или са мокри, можете да получите токов удар.

- ▶ Използвайте само сух и неповреден свързващ кабел.
- ▶ При изключено подаване на контакт се уверете, че щекерната букса от 230-V е суха.
- ▶ Незабавно проверете или подновете в квалифициран специализиран сервиз извадена от облицовката или повредена щекерна букса от 230-V.
- ▶ Никога не включвайте свързващия кабел в извадена от облицовката или повредена щекерна букса от 230-V.

ОПАСНОСТ Опасност за живота вследствие на неправилно боравене с щекерната букса

Можете да получите токов удар:

- ако бръкнете в щекерната букса.
- пъхнете неподходящи уреди или предмети в щекерната букса.

- ▶ Включвайте само подходящи уреди в щекерната букса.

Условия

- Включени са само уреди с подходящ щекер, отговарящ на съответните специфични за държавата стандарти.
- Включени са само уреди до максимално 150 вата.
- Не се ползват разклонители с няколко гнезда.

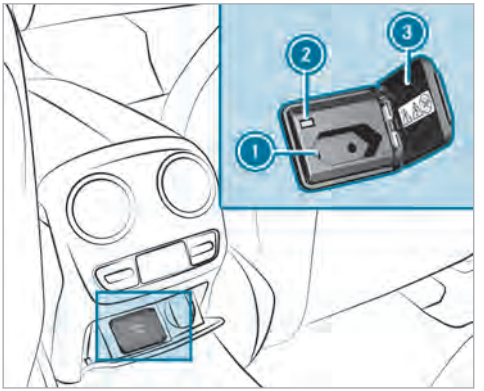

▶ Отворете капака 3.

▶ Поставете щекера на уреда в 230-V щекерна букса 1.
При достатъчно напрежение на бордовата електрическа мрежа контролната лампа 2 светва.

Използване на 12-V щекерна букса в товарното отделение

Условие

- Включени са само уреди с максимално 180 вата (15 A).

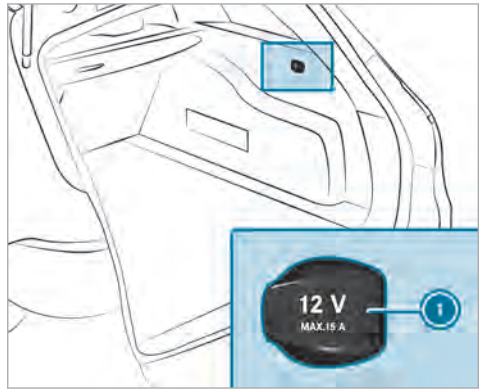

▶ Отворете капака 1 на щекерната букса и включете щекера на уреда.

USB извод в задната част на купето

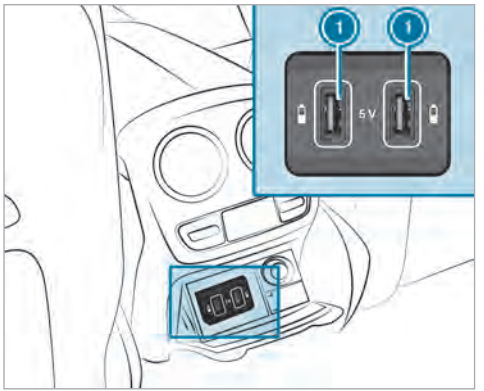

През USB изводите (1) можете да зареждате USB устройство с подходящ кабел за зареждане, напр. мобилен телефон. Устройствата могат да се зареждат с 5 V (2,1 A) и при включено подаване на контакт.

Безжично зареждане на мобилния телефон и свързване с външната антена

Указания за безжично зареждане на мобилния телефон

ПРЕДУПРЕЖДЕНИЕ Опасност от нараняване от неподходящо прибрани предмети

Ако разполагате по неподходящ начин предмети в пътническото отделение, има вероятност същите да се разместят или да паднат и да ударят някой от пътниците в автомобила. Освен това поставките за чаши, отворените отделения за вещи и поставките за мобилни телефони не винаги могат да задържат предметите в тях при произшествие.

Съществува опасност от нараняване, особено при спирачни маневри или при рязка смяна на посоката!

- Винаги разполагайте предметите така, че да нямат възможност да паднат при тези или подобни ситуации.
- Уверявайте се винаги, че не стърчат предмети от отделенията за вещи, мрежите за багаж или вещи.
- Преди потегляне затворете затварящи се отделения за вещи.
- Разполагайте и обезопасявайте тежки, твърди, остри, с остри ръбове, чупливи или прекалено големи предмети винаги в багажника/товарното отделение.

Спазвайте указанията за натоварване на автомобила.

ПРЕДУПРЕЖДЕНИЕ Опасност от пожар при попадане на предмети в отделението за мобилен телефон

Когато поставите предмети в отделението за мобилен телефон, те може силно да се нагреят или дори да се запалят.

- Не поставяйте в отделението за мобилен телефон никакви допълнителни предмети, особено такива от метал.

УКАЗАНИЕ Повреждане на предмети при попадане в отделението за мобилен телефон

Когато поставите предмети в системата мобилен телефон, те могат да се повредят поради електромагнитните полета.

▶ Не поставяйте в отделението за мобилен телефон никакви кредитни карти, памет носители или други чувствителни към въздействието на електромагнитните полета предмети.

УКАЗАНИЕ Повреждане на поставката за мобилен телефон от течности

Ако поставката за мобилен телефон влезе в контакт с течности, може да се повреди.

▶ Внимавайте никакви течности да не влизат в контакт с поставката за мобилен телефон.

- В зависимост от оборудването на автомобила мобилният телефон се свързва с външната антена през зареждащия модул.
- Функцията за зареждане и безжичното свързване на мобилния телефон с външната антена са налични само при включено подаване на контакт.
- Поради обстоятелствата малки мобилни телефони не могат да се зареждат на всяка част от поставката.
- Големи мобилни телефони, които не могат да бъдат поставени в поставката, могат евентуално да не се заредят или да не се свържат с външната антена на автомобила.
- Мобилният телефон може да се загрее при процеса на зареждане. При включена климатична система, мобилният телефон може да се охлажда в поставката за мобилен телефон. Охладителната мощност в поставката за мобилен телефон е най-силна при затворен регулатор в жабката.
- За ефективно зареждане и свързване с външната антена на автомобила, защитният калъф на мобилния телефон трябва да се отстрани.
- При зареждане е добре да се използва зареждащата поставка.

Безжично зареждане на мобилен телефон

Условие

- Мобилният телефон трябва да бъде подходящ за безжично зареждане (поддържащ Qi мобилен телефон). Списък с поддържащи Qi мобилни телефони ще намерите на адрес:

  http://www.mercedes-benz.com/connect

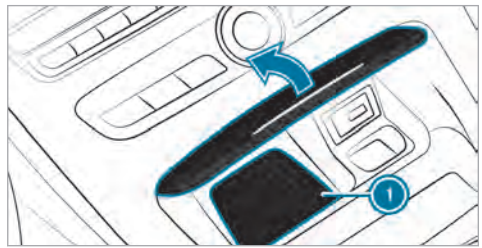

▶ Поставете мобилния телефон възможно най-точно в центъра с дисплея нагоре върху зареждащата поставка 1.
Когато в мултимедийната система се покаже символът за зареждане, тогава мобилният телефон се зарежда.

Смущенията в зареждането се показват на дисплея на мултимедийната система.

ⓘ Зареждащата поставка може да бъде извадена за почистване.

Монтиране и демонтиране на стелката

ПРЕДУПРЕЖДЕНИЕ Опасност от произшествия в резултат на предмети в пространството за краката на водача

Предмети в краката на водача могат да ограничат хода на педалите или да блокират натиснат педал.

Това застрашава експлоатационната- и пътна безопасност на автомобила.

- Приберете всички предмети в автомобила на безопасно място, за да не могат да попаднат в краката на шофьора.
- Стелката винаги трябва да бъде монтирана здраво, както се изисква, за да се обезпечи достатъчно свободно пространство за педалите.
- Не използвайте незакрепени стелки и не поставяйте стелките една върху друга.

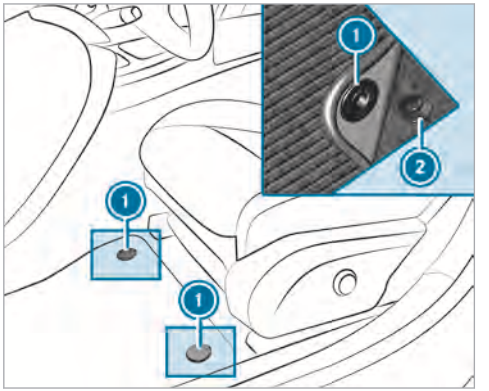

- **Монтаж:** натиснете бутоните (1) към държачите (2).
- **Демонтаж:** изтеглете стелката от държачите (2).

Външно осветление

Пренастройване на светлини при пътувания в чужбина

Автомобили с халогенни или със статични LED фарове: пренастройване на фаровете не е необходимо. Законовите изисквания са изпълнени и в държави, в които се шофира от другата страна на пътното платно.

Автомобили с Intelligent Light System: преди преминаване на границата в държави, в които се шофира от другата страна на пътното платно, е необходимо пренастройване на фаровете на симетрични къси светлини (→ Страница 137).

След пренастройването:

- насрещното движение не се заслепява.
- краят на пътното платно вече не се осветява така надалеч и нависоко.
- функциите „Светлини за движение по магистрала“ и „Разширени светлини за мъгла“ не са на разположение.

След завръщане отново трябва да бъде извършено пренастройване на асиметрични къси светлини.

Осветителни системи и Вашата отговорност

Различните осветителни системи на автомобила са само помощно средство. Отговорността за подходящите светлини на автомобила в съответствие с осветеността на околната среда и видимостта, със законовите разпоредби, както и с пътната обстановка, носи водача на автомобила.

Превключвател за светлините

Управление на превключвател за светлините

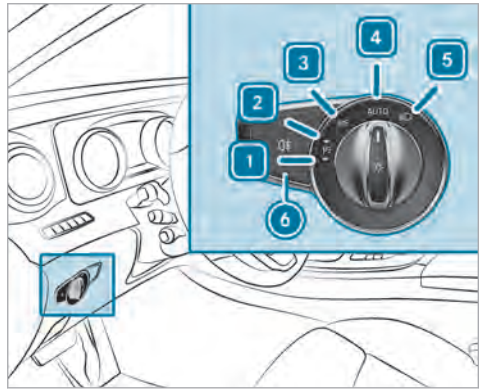

- 1 Леви светлини при временно паркиран автомобил
- 2 Десни светлини при временно паркиран автомобил
- 3 Габаритни светлини и осветление на регистрационния номер

- ▶ 4 AUTO Автоматични светлини за шофиране (предпочитана настройка на превключвателя за светлините)
- ▶ 5 Къси/дълги светлини
- ▶ 6 Включване или изключване на задна светлина за мъгла

При активиране на късите светлини, контролната лампа за габаритните светлини се деактивира и се заменя от контролната лампа за къси светлини.

Паркирайте автомобила в съответствие със законовите разпоредби, винаги обезопасен и достатъчно осветен.

! УКАЗАНИЕ Разреждане на акумулаторна батерия вследствие на експлоатация на габаритните светлини

Експлоатацията на габаритните светлини в продължение на няколко часа изтощава акумулаторната батерия.

▶ Включвайте, когато е възможно, дясната P≤→ или лявата ←P≤ светлина за паркиране.

При силно разреждане на акумулаторна батерия габаритните светлини и светлините при временно паркиран автомобил се изключват автоматично, за да се подпомогне следващото стартиране на автомобила.

Външното осветление (с изключение на габаритни светлини и на светлини при временно паркиран автомобил) автоматично се изключва, когато отворите вратата на водача.

Автоматични светлини за шофиране
Габаритните светлини, късите светлини и дневните светлини се превключват автоматично в съответствие със статуса на подаването на контакт, с работата на двигателя и с околното осветление.

⚠ ПРЕДУПРЕЖДЕНИЕ Опасност от произшествие вследствие на изключени къси светлини при намалена видимост

Когато превключвателят за светлините е на AUTO, късите светлини не се включват автоматично при мъгла, сняг и други пречки за видимостта като интензивни пръски.

▶ В такива ситуации завъртете превключвателя за светлините на .

Автоматичните светлини за шофиране са само помощно средство. Отговорността за осветлението на автомобила е изцяло Ваша.

Включване или изключване на задна светлина за мъгла

Условие
- Превключвателят за светлините е в позиция или AUTO.

▶ Натиснете бутон .

Спазвайте специфичните за отделните държави предписания за ползването на задната светлина за мъгла.

Регулиране дължината на осветяване на фаровете (халогенни фарове без активна ходова част)
С регулатора за дължината на осветяване на фаровете настройвате светлинния конус на фаровете в зависимост от натовареното състояние на автомобила.

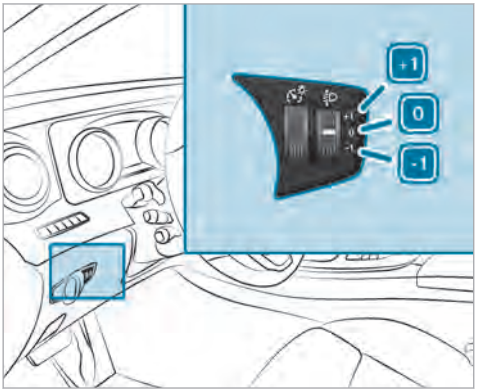

+[1] Снижаване на светлинния конус на фаровете при силно натоварено товарно отделение и използване на максимално допустимото натоварване на задния мост

[0] Нормално положение

-[1] Повдигане на светлинния конус на фаровете при заетост на всички седалки

▶ Завъртете регулатора за дължината на осветяване на фаровете в позицията, която отговаря на натовареното състояние на Вашия автомобил.

Управление на комбинирания превключвател на светлините

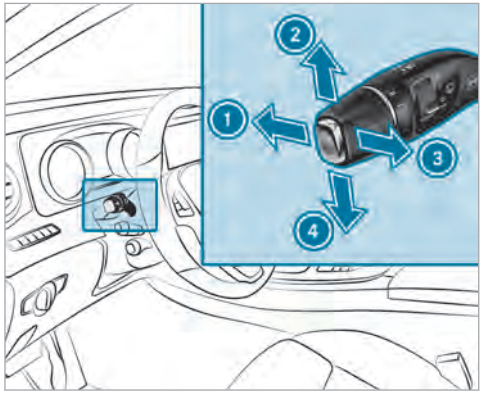

① Дълги светлини
② Мигач отдясно
③ Светлинен клаксон
④ Мигач отляво

▶ Натиснете или издърпайте в съответната посока на стрелката комбинирания превключвател.

Ръчно включване на дълги светлини

▶ **Автомобили с асистент за адаптивни дълги светлини:** завъртете превключвателя за светлините в позиция [≡D].
- Натиснете комбинирания превключвател по посока на стрелката ①, преодолявайки точката на съпротивление.

▶ **Автомобили с асистент за адаптивни дълги светлини Plus:** завъртете превключвателя за светлините в позиция [≡D].
- Натиснете комбинирания превключвател по посока на стрелката ①, преодолявайки точката на съпротивление.

При активиране на дългите светлини, контролната лампа за късите светлини се деактивира и се заменя от контролната лампа за дълги светлини.

▶ **Изключване на дълги светлини:** върнете комбинирания превключвател в изходно положение.

▶ **Кратко премигване:** натиснете комбинирания превключвател за кратко до точката на съпротивление по посока на стрелката ② или ④. Съответният мигач премигва три пъти.

▶ **Продължително премигване:** натиснете комбинирания превключвател, преодолявайки точката на съпротивление, по посока на стрелката ② или ④.

Включване или изключване на аварийни светлини

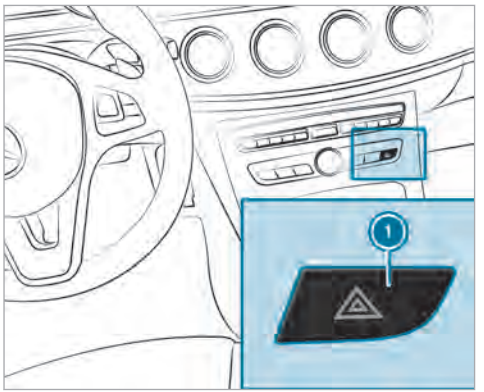

▶ Натиснете бутон (1) .

Аварийните светлини се включват автоматично:

- при задействана въздушна възглавница.
- при рязко задействане на спирачките при повече от 70 км/ч до пълното спиране на автомобила.

Аварийните светлини се изключват автоматично, когато след пълно спиране автомобилът отново достигне скорост по-висока от 10 км/ч.

Адаптивни функции на MULTIBEAM LED

Функция на Intelligent Light System

Фаровете MULTIBEAM LED се напасват към пътната ситуация и метеорологичните условия и предлагат разширени функции за подобреното осветяване на пътното платно.

Системата се състои от следните компоненти:

- Активни светлини в завои (→ Страница 132)
- Светлини помощ при завиване (→ Страница 133)
- Светлини за движение по магистрала (→ Страница 133)
- Разширени светлини за мъгла (→ Страница 133)
- Светлини за лошо време (→ Страница 133)
- Светлини за града (→ Страница 134)

Системата е активна само на тъмно.

Активни светлини в завои

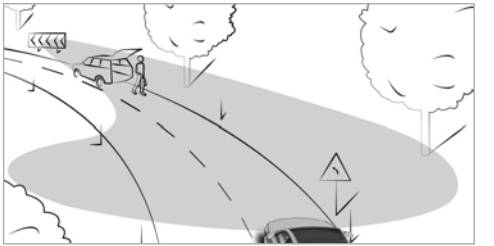

Функции на активните светлини в завои:

- Фаровете следват движенията на кормилото.
- По време на движение съответни участъци от пътя се осветяват още повече.
- **Автомобили с асистент за следене на пътната лента, пакет Пътни асистенти, пакет Пътни асистенти Plus или асистент за разпознаване на пътни знаци:** активните светлини в завои изчисляват траекторията на собствената пътна лента и насочват светлините автомобила предвидливо.

Функциите са активни при включени къси светлини.

Светлини помощ при завиване

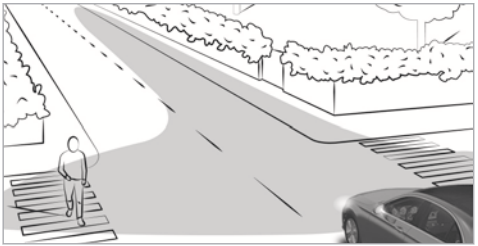

Светлините помощ при завиване подобряват осветяването на пътното платно под широк ъгъл в посоката на завиване, така че напр. остри завои да се виждат по-добре. Те могат да бъдат активирани, само когато са включени късите светлини.

Функцията е активна:

- при скорости под 40 км/ч и включен мигач или завъртян волан.
- при скорости между 40 км/ч и 70 км/ч и завъртян волан.

Функция за кръгово движение и за кръстовища: светлините помощ при завиване се активират от двете страни чрез оценка на текущата GPS позиция на автомобила. Те остават активни до напускане на кръговото движение или на кръстовището.

Светлини за движение по магистрала
Светлините за движение по магистрала повишават обхвата и яркостта на светлинния конус и позволяват още по-добра видимост.

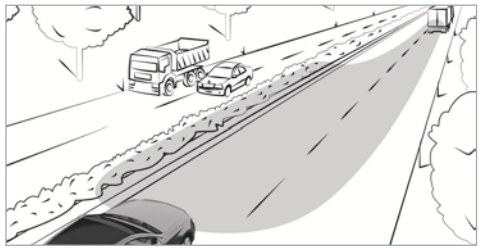

Функцията е активна, ако се разпознае движение по магистрала:

- чрез скоростта на автомобила;
- чрез мултифункционалната камера;
- или чрез GPS.

Функцията не е активна:

- при скорости под 80 км/ч.

Разширени светлини за мъгла
Разширените светлини за мъгла намаляват заслепяването от собствените фарове и подобряват осветеността на края на пътното платно.

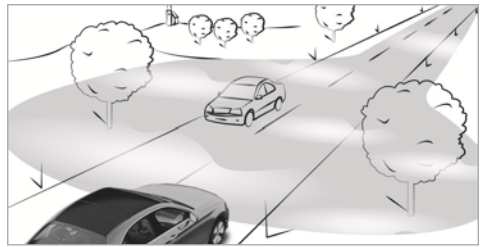

Функцията е активна:

- при скорости под 70 км/ч и включена задна светлина за мъгла.

Функцията не е активна:

- когато след активиране бъде достигната скорост над 100 км/ч.
- при изключена задна светлина за мъгла.

Светлини за лошо време
Светлините за лошо време намаляват отраженията при дъжд чрез целенасочено затъмняване на

отделни светодиоди на фаровете. Заслепяването на водача и на други участници в движението се намалява.

Citylicht [Светлини за града]
Citylicht [Светлините за града] подобряват осветяването на страничните зони в населено място чрез широко разпределение на светлината.

Функцията е активна:

- при ниски скорости.
- в осветени зони в населено място.

Включване или изключване на Intelligent Light System

Условие
- Превключвателят за светлините е в позиция AUTO.

Мултимедийна система:

Автомобил ▸▸ Настр. осветление ▸▸ Intell. Light System

▶ Включете ☑ или изключете ☐ функцията.

Асистент за адаптивни дълги светлини

Функция на асистента за адаптивни дълги светлини

ПРЕДУПРЕЖДЕНИЕ Опасност от произшествие въпреки асистента за адаптивни дълги светлини

Асистентът за адаптивни дълги светлини не реагира на следните участници в движението:

- Участници в движението, които нямат осветление, напр. пешеходци
- Участници в движението, които имат слабо осветление, напр. велосипедисти
- Участници в движението, чието осветление е закрито, напр. от мантинела

В много редки случаи асистентът за адаптивни дълги светлини не реагира или не реагира своевременно на други участници в движението със собствено осветление.

Поради това в тази или подобни ситуации автоматичните дълги светлини не се деактивират или се активират въпреки това.

▶ Винаги наблюдавайте пътната обстановка внимателно и изключвайте своевременно дългите светлини.

Граници на системата
Асистентът за адаптивни дълги светлини не може да отчита пътната обстановка, както и метеорологичните условия.

Разпознаването може да бъде ограничено:

- при лоша видимост, напр. мъгла, силен дъжд или сняг.
- при замърсени или покрити датчици.

Асистентът за адаптивни дълги светлини е само помощно средство. Отговорността за подходящите светлини на автомобила в съответствие с осветеността на околната среда и видимостта, както и с пътната обстановка носите Вие.

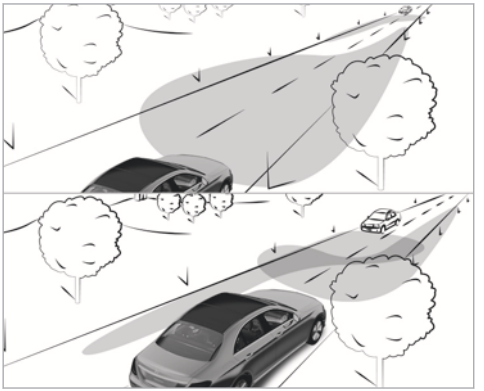

Асистентът за адаптивни дълги светлини автоматично превключва между:

- къси светлини
- дълги светлини

При скорости над 30 км/ч:

- Ако не се разпознават други участници в движението, автоматично се включват дългите светлини.

Дългите светлини се изключват автоматично:

- при скорости под 25 км/ч.
- когато бъдат разпознати други участници в движението.
- при достатъчно улично осветление.

При скорости над около 50 км/ч:

- Дължината на осветяване на късите светлини се регулира автоматично в зависимост от дистанцията до други участници в движението.

Оптичният датчик за системата е зад челното стъкло в областта на таванния модул за управление.

Включване или изключване на асистента за адаптивни дълги светлини

▶ **Включване:** завъртете превключвателя за светлините в позиция AUTO.

▶ Включете дългите светлини през комбинирания превключвател.
Ако дългите светлини автоматично се включат, когато стане тъмно, светва контролната лампа на мултифункционалния дисплей.

▶ **Изключване:** изключете дългите светлини през комбинирания превключвател.

Асистент за адаптивни дълги светлини Plus

Функция на асистента за адаптивни дълги светлини Plus

⚠ **ПРЕДУПРЕЖДЕНИЕ** Опасност от произшествие въпреки асистента за адаптивни дълги светлини Plus

Асистентът за адаптивни дълги светлини Plus не реагира на следните участници в движението:

- Участници в движението, които нямат осветление, напр. пешеходци
- Участници в движението, които имат слабо осветление, напр. велосипедисти
- Участници в движението, чието осветление е закрито, напр. от мантинела

В много редки случаи асистентът за адаптивни дълги светлини Plus не реагира или не реагира своевременно на други участници в движението със собствено осветление.

Поради това в тази или подобни ситуации автоматичните дълги светлини не се деактивират или се активират въпреки това.

▶ Винаги наблюдавайте пътната обстановка внимателно и изключвайте своевременно дългите светлини.

Граници на системата
Асистентът за адаптивни дълги светлини Plus не може да отчита пътните и метеорологични условия, както и пътната ситуация.

Разпознаването може да бъде ограничено:

- при лоша видимост, напр. мъгла, силен дъжд или сняг.
- при замърсени или покрити датчици.

Асистентът за адаптивни дълги светлини Plus е само помощно средство. Отговорността за подходящите светлини на автомобила в съответствие с осветеността на околната среда и видимостта, както и с пътната обстановка носите Вие.

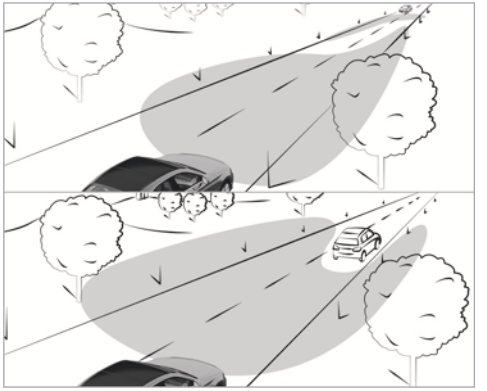

Асистентът за адаптивни дълги светлини Plus автоматично превключва между:

- къси светлини
- частични дълги светлини
- дълги светлини

Частичните дълги светлини светят с дългите светлини покрай други участници в движението и не ги заслепяват. Движещия се отпред автомобил се намира в зоната на късите светлини.

При скорости над 30 км/ч:

- Когато не бъдат разпознати други участници в движението, автоматично се включват дългите светлини.
- Ако бъдат разпознати други участници в движението, автоматично се включват частичните дълги светлини.

При скорости под 25 км/ч или достатъчно улично осветление:

- Частичните дълги светлини се изключват автоматично.
- Дългите светлини се изключват автоматично.

При скорости над около 50 км/ч:

- Дължината на осветяване на късите светлини се регулира автоматично в зависимост от дистанцията до други участници в движението.

Оптичният датчик за системата е зад челното стъкло в областта на таванния модул за управление.

Включване или изключване на асистента за адаптивни дълги светлини Plus

▶ **Включване:** завъртете превключвателя за светлините в позиция AUTO.

▶ Включете дългите светлини през комбинирания превключвател.
Ако дългите светлини автоматично се включат, когато стане тъмно, светва контролната лампа на мултифункционалния дисплей.

▶ **Изключване:** изключете дългите светлини през комбинирания превключвател.

Настройване на късите светлини

Мултимедийна система:
Автомобил ▸▸ Настр. осветление ▸▸ Къси светлини

▶ Изберете Лявопосочно или Дяснопосочно.

Настройване на осветлението на околното пространство

Условие

- Превключвателят за светлините е в позиция AUTO.

Мултимедийна система:
Автомобил ▸▸ Настр. осветление ▸▸ Освет. за ориентация

Време на остатъчно светене отвън: при паркиране на автомобила външното осветление може да бъде активирано за определен период от време.

▶ Настройте време на остатъчно светене.

Обкръжаващо ориентиращо осветление: когато е настроено време на остатъчно светене, външното осветление свети 40 секунди след отключването на автомобила. Когато стартирате автомобила, обкръжаващото ориентиращо осветление се деактивира и се активират автоматичните светлини за шофиране.

Вътрешно осветление

Настройване на вътрешно осветление

Таванен модул за управление в предната част на купето

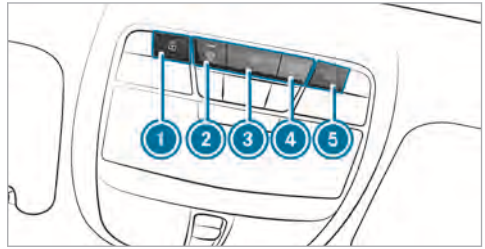

▶ (1) Включване или изключване на лявата предна лампа за четене

▶ (2) Включване или изключване на автоматичното управление на вътрешното осветление

▶ (3) Включване или изключване на вътрешното осветление в предната част на купето

▶ (4) Включване или изключване на вътрешното осветление в задната част на купето

▶ ⑤ Включване или изключване на дясната предна лампа за четене

Модул за управление в ръкохватката (задна част на купето)

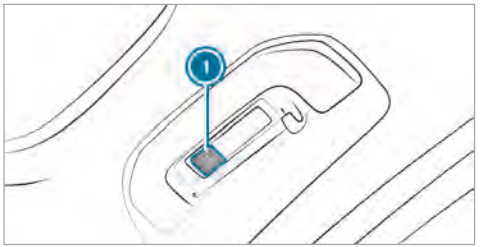

▶ ① Включване или изключване на лампата за четене

Настройване на амбиентното осветление

Мултимедийна система:

→ Автомобил ▸▸ Настр. осветление ▸▸ Амбиентно осветлен.

Настройване на цвета

▶ Изберете Цвят.

▶ Настройте цвета.

Настройване на яркост

▶ Изберете Яркост.

▶ Настройте стойността на яркост.

Активиране на яркостта за зоните

▶ Изберете Зони на осветеност.

▶ Включете ☑ или изключете ☐ функцията. Зони Дисплей, Отпред и Отзад могат да бъдат настроени поотделно.

ⓘ Настройването на яркост за зоните не е разположение за мултимедийната развлекателна система в задната част на купето.

Активиране на многоцветното осветление

▶ Изберете Многоцветно.

▶ Включете ☑ или изключете ☐ функцията. На разположение са десет предварително зададени цветови комбинации.

Активиране на многоцветната анимация

▶ Изберете Многоцветна аним..

▶ Включете ☑ или изключете ☐ функцията. Настроената цветова комбинация се променя според предварително зададения ритъм.

Активиране на осветление в синхрон с климатичната система

▶ Изберете Климат.

▶ Включете ☑ или изключете ☐ функцията. Цветът на амбиентното осветление се напасва според настройката на климатизацията.

Активиране на поздравителното осветление

▶ Изберете Добре дошли.

▶ Включете ☑ или изключете ☐ функцията. При отключване на автомобила се изпълнява специална светлинна програма на интериорното осветление.

Настройване на време на остатъчно светене в купето

Мултимедийна система:

→ Автомобил » Настр. осветление » Забавено интериор

▶ Настройте време на остатъчно светене.

Смяна на осветителни тела (само за автомобили с халогенни фарове)

Указания за смяна на осветителните тела

⚠ **ПРЕДУПРЕЖДЕНИЕ** Опасност от изгаряне поради горещи компоненти при смяната на крушка

Крушките, лампите и щекерът могат да станат много горещи по време на работа.

Когато сменяте крушка, можете да се изгорите на тези компоненти.

▶ Преди смяната на крушка, оставете компонентите да изстинат.

- Не използвайте осветително тяло, което е падало или по чието стъкло има драскотини. В противен случай осветителното тяло може да се пръсне.
- Не хващайте стъкления балон с голи ръце.
- Предпазвайте осветителното тяло от влага и не го допирайте до течност.

Преглед на типове осветителни тела

Следните осветителни тела могат да бъдат сменяни.

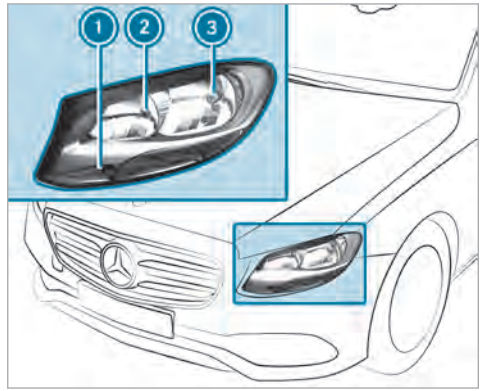

Халогенни фарове

1. мигачи: PY 21 W
2. дълги светлини: H7 55 W
3. къси светлини: H7 55 W

Смяна на осветителни тела отпред: (автомобили с халогенни фарове)

Демонтаж/монтаж на капака в предната вежда

Условия

- Осветителната система е изключена.
- Съответното предно колело се завърта навътре.

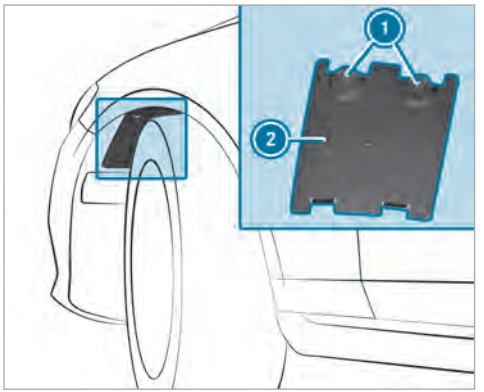

▶ **Демонтаж (лява страна на автомобила):** завъртете надясно въртящите се фиксатори (1) с отвертка до упор.
Капакът (2) е отключен.

▶ **Демонтаж(дясна страна на автомобила):** завъртете наляво въртящите се фиксатори (1) с отвертка до упор.
Капакът (2) е отключен.

▶ Извадете капака (2).

▶ **Монтаж:** поставете капака (2) в облицовката на веждата.

- Лява страна на автомобила: завъртете наляво въртящите се фиксатори (1) с отвертка до упор.
- Дясна страна на автомобила: завъртете надясно въртящите се фиксатори (1) с отвертка до упор.

Капакът е заключен (2).

Смяна на осветително тяло на халогенния фар

Условия

- **Дълги светлини/къси светлини:**крушка тип H7 55 W.
- **Мигачи:** крушка тип PY 21 W.
- Осветителната система е изключена.
- Капакът в предната вежда е демонтиран.
- Предният капак е отворен.

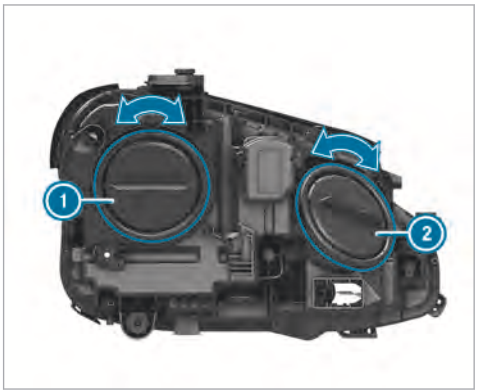

(1) къси светлини
(2) дълги светлини/мигачи

▶ Завъртете наляво съответния капак на корпуса и го извадете.

▶ **Дълги светлини/къси светлини:** завъртете фасунгата наляво и я извадете.

- **Мигачи:** завъртете фасунгата наляво, отблокирайте я и я извадете.
- Извадете осветителното тяло от фасунгата.
- Поставете новото осветително тяло във фасунгата, така че цокълът на лампата да прилегне изцяло върху дъното на фасунгата.
- Поставете фасунгата и завъртете надясно.
- Поставете капака на корпуса и го завъртете надясно.
- Монтирайте капака в предната вежда.

Стъклочистачки и система за почистване на стъклата

Включване/изключване на стъклочистачките за челното стъкло

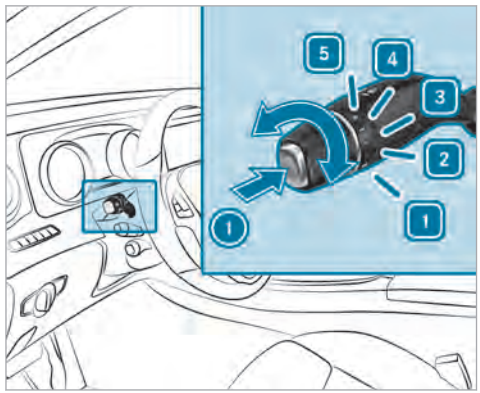

- 1 Еднократен ход на стъклочистачките/ Почистване с течност за стъклочистачки
- 1 0 Изключени стъклочистачки
- 2 ••• Почистване на стандартни интервали
- 3 •••• Почистване на чести интервали
- 4 — Бавен постоянен режим на работа на стъклочистачките
- 5 = Бърз постоянен режим на работа на стъклочистачките

Включване/изключване на стъклочистачките за задното стъкло

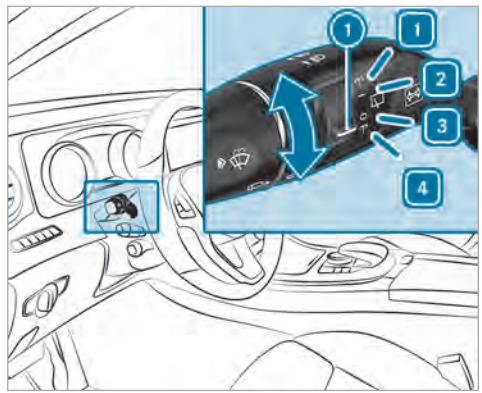

- ① Превключвател
- 1 Почистване на стъклата с течност за стъклочистачки
- 2 I Включване на функцията за почистване на интервали
- 3 0 Изключване на функцията за почистване на интервали
- 4 Почистване на стъклата с течност за стъклочистачки

Смяна на перата на стъклочистачките за челното стъкло

ПРЕДУПРЕЖДЕНИЕ Опасност от притискане при смяна на перата от включена стъклочистачка

Ако при смяната на перото на стъклочистачка, стъклочистачките се задвижат, можете да се заклещите на рамото им.

- Преди смяна на стъклочистачките винаги да се изключват стъклочистачките и запалването.

Поставяне раменете на стъклочистачките вертикално

- Поставете комбинирания превключвател на стъклочистачките в позиция бавен постоянен режим на работа на стъклочистачките —.
- Веднага след като раменете на стъклочистачките застанат във вертикално положение спрямо предния капак, изключете подаването на контакт.
- Отдалечете рамото на стъклочистачката от челното стъкло.

Демонтиране на перата на стъклочистачките

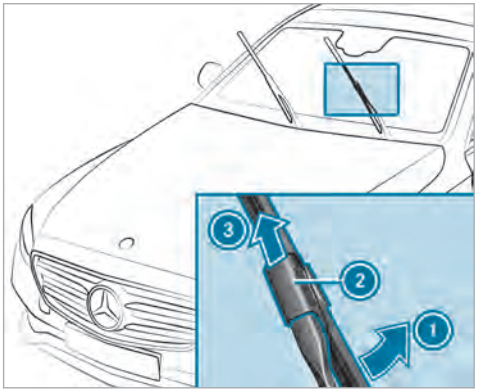

- С едната ръка задръжте рамото на стъклочистачката. С другата ръка отделете перото от рамото на стъклочистачката, завъртайки го до точката на съпротивление по посока на стрелката ①.
- Бутнете плъзгача ② по посока на стрелката ③, докато се фиксира в позиция за демонтиране.

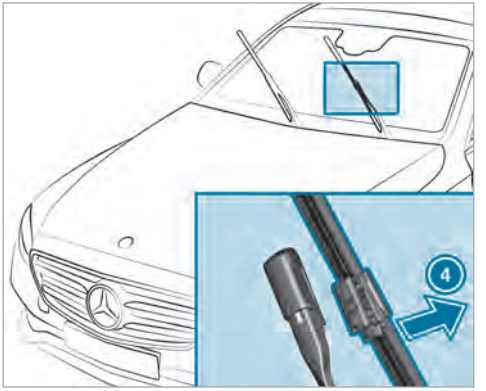

- Издърпайте перото на стъклочистачката от рамото й по посока на стрелката (4).

Монтиране на перата на стъклочистачките

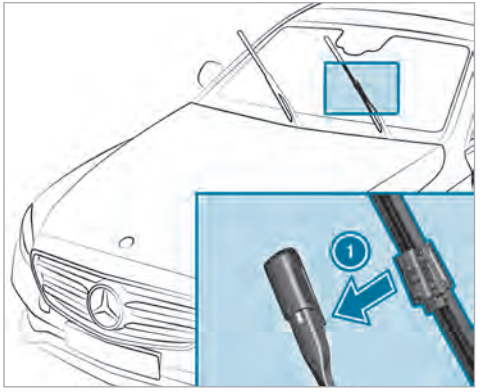

- Поставете новото перо на стъклочистачката по посока на стрелката (1) в рамото й.

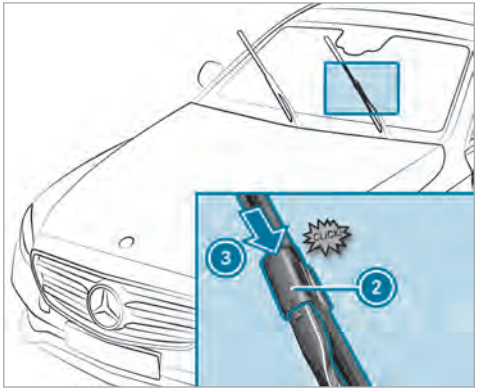

- Бутнете плъзгача (2) по посока на стрелката (3), докато се фиксира в позиция за заключване.
- Проверете закрепването на перото на стъклочистачката.
- Пуснете рамото на стъклочистачката обратно върху челното стъкло.

Индикация за техническо обслужване

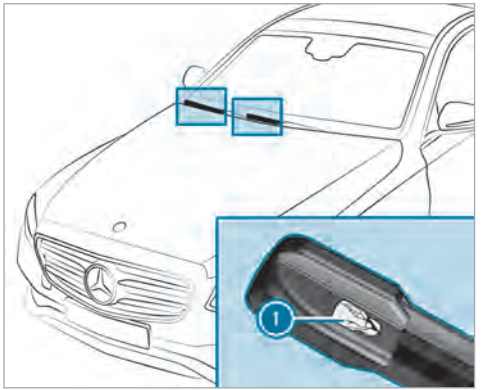

▶ Свалете защитното фолио (1) на индикацията за техническо обслужване от върха на новомонтираното перо на стъклочистачката.

Когато индикацията за техническо обслужване от черна стане жълта, трябва да смените перата на стъклочистачките.

ⓘ Продължителността за смяна на цвета варира в зависимост от условията за ползване.

Смяна на перата на стъклочистачката за задното стъкло

Демонтиране на перото на стъклочистачката

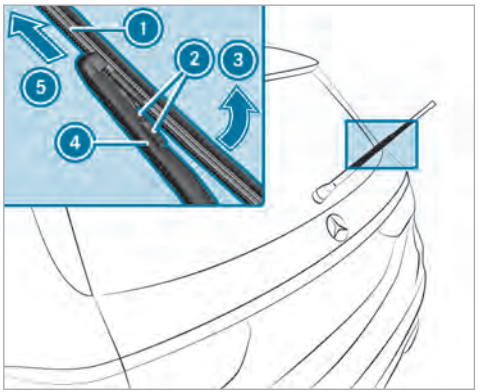

▶ Изключете подаването на контакт.

▶ Отдалечете рамото на стъклочистачката (4) от задното стъкло.

▶ Натиснете двете освобождаващи планки (2).

▶ Отделете перото на стъклочистачката (1) по посока на стрелката (3) от рамото на стъклочистачката (4).

▶ Отстранете перото на стъклочистачката (1) по посока на стрелката (5).

Монтиране на перата на стъклочистачките

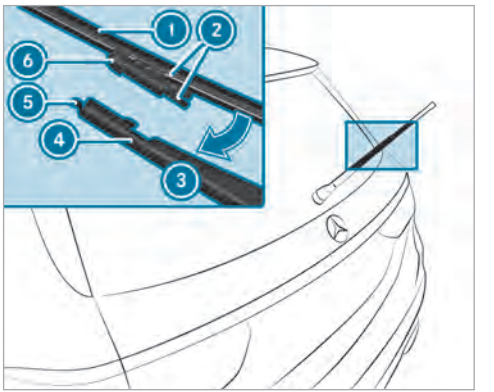

▶ Поставете новото перо на стъклочистачката (1) с изреза (6) към палеца (5).

- Натиснете перото (1) по посока на стрелката (3) към рамото на стъклочистачката, докато крепежните клеми (2) се фиксират към приспособлението за закрепване (4).
- Проверете положението на перото на стъклочистачката (1).
- Върнете рамото на стъклочистачка обратно на задното стъкло.

Огледала

Управление на външно огледало

⚠ ПРЕДУПРЕЖДЕНИЕ Опасност от произшествие при настройки на автомобила по време на шофиране

Вие можете да изгубите контрола над автомобила при следните ситуации.

- Когато по време на шофиране регулирате седалката на водача, подглавника, волана и огледалото.
- Когато по време на шофиране поставяте предпазния колан.

- Преди стартиране на двигателя: регулирайте седалката на водача, подглавника, волана и огледалото и поставете предпазния колан.

⚠ ПРЕДУПРЕЖДЕНИЕ Опасност от произшествие при използване на външното огледало чрез неправилна преценка на дистанцията

Външните огледала отразяват в по-малък мащаб. Видимите обекти са по-близо, отколкото изглеждат.

Поради това можете неправилно да прецените разстоянието до участници в движението зад Вас, напр. при смяната на пътна лента.

- Затова винаги се уверявайте с едно поглеждане през рамо за действителното разстояние до участници в движението зад Вас.

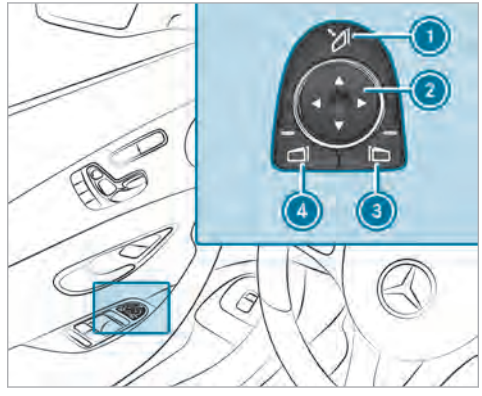

- **Прибиране или отваряне:** натиснете за кратко бутон (1).

ⓘ Ако клемите на акумулаторната батерия са разкачени или тя е изтощена, трябва отново да настроите външните огледала. Само така автоматичното прибиране на огледалата функционира.

- **Настройване:** изберете чрез бутон (3) или (4) необходимото огледало.

▶ Чрез бутон (2) настройте позицията на избраното огледало.

Извадено от гнездото външно огледало може да се фиксира отново както следва:

▶ **Автомобили без електрически прибиращи се външни огледала:** натиснете с ръка външното огледало, докато застане в правилната позиция.

▶ **Автомобили с електрически прибиращи се външни огледала:** задръжте натиснат бутон (1).

Прозвучава щракване, последвано от шум от удар. Външното огледало се позиционира в правилната позиция.

Автоматично затъмняващи се огледала

ПРЕДУПРЕЖДЕНИЕ Опасност от нараняване и натравяне вследствие на електролитна течност от затъмняващото се огледало

Ако се счупи стъклото на автоматично затъмняващо се огледало, може да изтече електролитна течност.

Електролитната течност е опасна за здравето и предизвиква раздразнения. Тя не трябва да влиза в контакт с кожата, очите, респираторните органи или дрехите или да бъде поглъщана.

▶ При контакт с електролитна течност, съблюдавайте следното:

- Измийте веднага електролитна течност върху кожата с чиста вода и незабавно потърсете лекарска помощ.
- Електролитна течност в очите промийте веднага с обилно количество чиста вода и незабавно потърсете лекарска помощ.
- Ако електролитната течност е била погълната, веднага изплакнете обилно устата. Не предизвиквайте повръщане. Незабавно потърсете медицинска помощ.
- Веднага сменяйте напоени с електролитна течност дрехи.
- Ако се появят алергични реакции, незабавно потърсете лекарска помощ.

Вътрешното и външното огледало от страната на водача се затъмняват автоматично, когато във вътрешно огледало за обратно виждане попадне светлина от фарове.

Граници на системата

В следните ситуации огледалата не се затъмняват:

- Двигателят е изключен.
- Включена е предавката за заден ход.
- Вътрешното осветление е включено.

Позиция при паркиране на външното огледало на спътника

Позицията при паркиране Ви помага при паркирането.

Външното огледало на спътника се накланя надолу и показва задното колело от страната на спътника, когато

- е запаметена позицията при паркиране
- е избрано огледалото на спътника
- и е включена предавката за заден ход.

Външното огледало на спътника се връща в изходно положение в следните ситуации:

- Включвате предавателната кутия в друга позиция на предавателната кутия.
- Шофирате със скорост по-висока от 15 км/ч.

- Натискате бутона за външното огледало от страната на водача.

Запаметяване на позицията при паркиране на външното огледало на спътника чрез предавката за заден ход

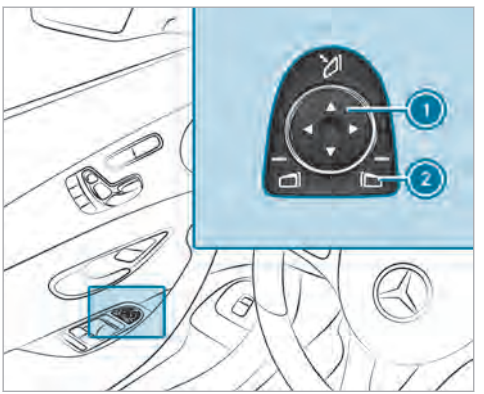

- **Запаметяване:**през бутон (2) изберете външното огледало на спътника.
- Включете предавката за заден ход.
- С бутон (1) поставете външното огледало на спътника в желаната позиция при паркиране.
- **Извикване:**през бутон (2) изберете външното огледало на спътника.
- Включете предавката за заден ход. Външното огледало от страната на спътника заема запаметената позиция при паркиране.

Включване/изключване на автоматичното прибиране на огледала

Мултимедийна система:

→ Автомобил ▸▸ Настройки автомобил ▸▸ Авт. приб. огледала

- Включете ☑ или изключете ☐ функцията.

Управление на сенниците

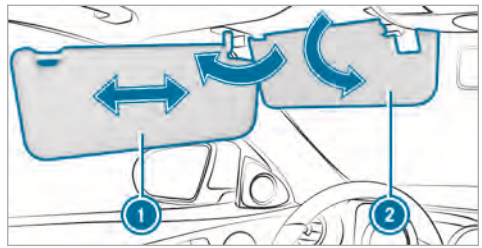

- **Засенчване отпред:** обърнете сенника (1) надолу.
- **Засенчване отстрани:** обърнете сенника (1) настрани.
- При необходимост преместете сенника (1) хоризонтално.
- Обърнете допълнителния сенник (2) надолу.

Челно стъкло, отразяващо инфрачервените лъчи

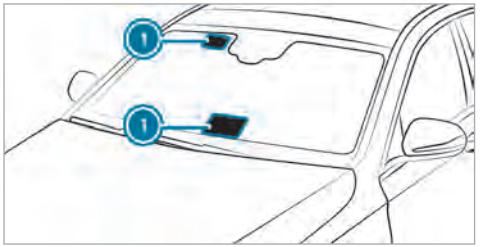

Челното стъкло, отразяващо инфрачервените лъчи е с покритие и предотвратява прекомерното затопляне на пътническото отделение.

Покритието предпазва пътническото отделение от радиовълните до гигахерц-стойности.

Устройства, които функционират с радиовълни, като напр. система за пътни такси могат да бъдат монтирани само в области (1) на челното стъкло, които пропускат вълните.

Областите (1), които пропускат радиовълни се виждат най-добре отвън, когато челното стъкло е осветено с допълнителен източник на светлина.

Преглед на системите за климатизация

Указания за климатизацията

Автомобили с автоматична система за климатизация THERMOTRONIC: за да функционират правилно климатичната система, контролът на замърсяването с вредни вещества и филтрирането на въздуха, винаги трябва да се използва филтър за купето. Внимавайте филтърът да е монтиран съобразно изискванията и корпусът на филтъра в двигателния отсек да е затворен правилно с капака и плътно по всяко време на експлоатацията. Използвайте филтри, препоръчани и одобрени от Mercedes-Benz. Дейностите по сервизно обслужване винаги трябва да се извършват в квалифициран сервиз.

Преглед на модул за управление THERMATIC

Контролните лампи в бутоните показват, че съответната функция е активирана.

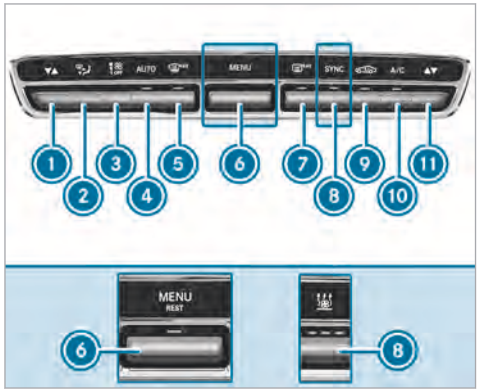

1. ▼▲ Настройване на температурата от страна на водача
2. Настройване на разпределянето на въздуха
3. Настройване на количеството въздух или изключване на климатизацията
4. AUTO Автоматично регулиране на климатизацията (→ Страница 151)
5. Размразяване на челното стъкло
6. Автомобили без автономно отопление: MENU извикване на менюто на климатизацията
   Автомобили с автономно отопление: MENU REST извикване на менюто на климатизацията, включване или изключване на остатъчна топлина (→ Страница 152)
7. Включване или изключване на отоплението на задното стъкло
8. Автомобили без автономно отопление: SYNC включване или изключване на синхронизацията (→ Страница 152)
   Автомобили с автономно отопление: включване или изключване на автономното отопление (→ Страница 154)
9. Включване или изключване на режима за рециркулация (→ Страница 152)
10. A/C Включване или изключване на A/C функция (→ Страница 151)
11. ▼▲ Настройване на температурата от страна на спътника

Преглед на модул за управление THERMOTRONIC

Контролните лампи в бутоните показват, че съответната функция е активирана.

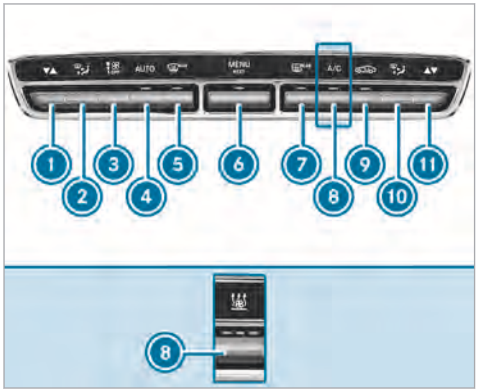

1. ▼▲ Настройване на температурата от страна на водача
2. Настройване на разпределянето на въздуха от страна на водача
3. Настройване на количеството въздух или изключване на климатизацията
4. AUTO Автоматично регулиране на климатизацията (→ Страница 151)
5. Размразяване на челното стъкло
6. MENU Извикване на менюто на климатизацията

Включване или изключване на остатъчната топлина (→ Страница 152)

7. REAR Включване или изключване на отоплението на задното стъкло
8. Автомобили без автономно отопление: A/C включване или изключване на функция A/C (→ Страница 151)

   Автомобили с автономно отопление: включване или изключване на автономното отопление (→ Страница 154)
9. Включване или изключване на режима за рециркулация (→ Страница 152)
10. Настройване на разпределянето на въздуха от страна на спътника
11. ▼▲ Настройване на температурата от страна на спътника

Модул за управление в задната част на купето



1. Настройване на температурата
2. Дисплей
3. Настройване на количество въздух

Управление на системи за климатизация

Включване/изключване на климатизация

- **Включване:** Настройте количеството въздух чрез бутона на степен 1 или по-висока.
- **Изключване:** Настройте количеството въздух чрез бутона на степен 0.

ⓘ При изключена климатизация, стъклата може да се изпотят по-бързо. Изключете климатизацията само за малко.

Включване или изключване на A/C функция през модул за управление

A/C функцията климатизира и изсушава въздуха в купето на автомобила.

▶ Натиснете бутона A/C.

Изключвайте A/C функцията само краткотрайно, тъй като в противен случай стъклата могат да се запотят по-бързо.

В режима на охлаждане по долната страна на автомобила може да се появи конденз. Това не е признак на повреда.

Включване или изключване на A/C функция през мултимедийна система

Мултимедийна система:

→ Автомобил ▸▸ Климатизация ▸▸ A/C

A/C функцията климатизира и изсушава въздуха в купето на автомобила.

▶ Включете ☑ или изключете ☐ функцията.

Автоматично регулиране на климатизацията

В автоматичния режим настроената температура се регулира чрез притока на въздух и се поддържа постоянна.

▶ Натиснете бутон AUTO.

▶ **Превключване на ръчен режим:** натиснете бутон или .

Klimastil (режим за потока на въздуха)

Функциониране на Klimastil (режим за потока на въздуха)

В автоматичния режим можете да избирате за зоната на водача и спътника между следните видове Klimastil (режим за потока на въздуха):

- **FOCUS:** голямо количество въздух, настройка на малко по-ниска температура
- **MEDIUM:** средно количеството въздух, стандартна настройка
- **DIFFUSE:** малко количество въздух, настройка на малко по-висока температура и без да се създава течение

Настройване на Klimastil (режим за потока на въздуха)

Мултимедийна система:

→ Автомобил ▸▸ Климатизация ▸▸ Режим климатизация

▶ Изберете FOCUS, MEDIUM или DIFFUSE.

ⓘ За осезаем ефект на Klimastil (режим за потока на въздуха) трябва да е активна функцията AUTO (→ Страница 151).

Позиции за разпределяне на въздуха

Символите в дисплея показват през кои дюзи се насочва въздухът:

- Дюзи за размразяване на стъклото
- Централни и странични дюзи
- Дюзи в пространството за краката
- Централни, странични и дюзи в пространството за краката
- Дюзи за размразяване на стъклото и в пространството за краката
- Всички дюзи
- Дюзи за размразяване на стъклото, централни и странични дюзи

- AUTO Автоматично разпределяне на въздуха

Настройване на климатизацията за задната част на купето през мултимедийната система

Мултимедийна система:

Автомобил ▸▸ Климатизация ▸▸ Отзад

Настройване на количеството въздух

▶ Изберете Количество въздух.

▶ Регулиране на количеството въздух.

Настройване на температурата

▶ Изберете Температура.

▶ Настройте температурата.

Включване или изключване на функцията за синхронизиране на климатизацията през модул за управление

С функцията за синхронизиране се управлява централно климатизацията. Настройката на температурата и настройката на разпределянето на въздуха за страната на водача се приема автоматично и за страната на спътника.

▶ Натиснете бутона SYNC.

Ако се промени настройката за друга климатична зона, функцията за синхронизиране се изключва.

Включване или изключване на функцията за синхронизиране на климатизацията през мултимедийната система

Мултимедийна система:

Автомобил ▸▸ Климатизация ▸▸ SYNC

С функцията за синхронизация се управлява централно климатизацията. Настройката на температурата се изпълнява автоматично за всяка климатична зона.

▶ Включете ☑ или изключете ☐ функцията.

Отстраняване на запотяване от стъклата

Запотени отвътре стъкла

▶ Натиснете бутона AUTO.

▶ Ако стъклата продължават да са запотени: натиснете бутон MAX.

Запотени отвън стъкла

▶ Включете стъклочистачките.

▶ Натиснете бутона AUTO.

Включване или изключване на режим на рециркулация

▶ Натиснете бутона. Въздухът в купето циркулира.

Режимът на рециркулация се изключва автоматично.

ⓘ При включен режим на рециркулация стъклата могат да се запотят по-бързо. Включвайте режима на рециркулация само за кратко.

Включване или изключване на остатъчна топлина

Условие

- Автомобилът е паркиран.

При остатъчната топлина от двигателя в зависимост от зададената температура можете да отоплявате или вентилирате предния отсек на автомобила в продължение на около 30 минути.

▶ **Включване:** натиснете бутон MENU REST.

Остатъчната топлина автоматично се изключва.

Включване или изключване на йонизиране

Мултимедийна система:

→ Автомобил ▸▸ Климатизация ▸▸ Йонизиране

Йонизирането почиства и освежава въздуха в купето на автомобила. Йонизирането на въздуха в купето, само по себе си, няма мирис.

▶ Включете ☑ или изключете ☐ функцията.

Система за ароматизиране

Настройване на системата за ароматизиране

Условия

- Включена е автоматичната система за климатизация.
- Жабката е затворена.

Мултимедийна система:

→ Автомобил ▸▸ Климатизация ▸▸ Ароматизиране

Системата за ароматизиране разпръсква през флакон в жабката приятен аромат в пътническото отделение.

▶ **Настройване на интензивността:** изберете Силно, Средно, Слабо или Изкл..

Поставяне или изваждане на флакона на системата за ароматизиране

⚠ **ПРЕДУПРЕЖДЕНИЕ** Опасност от нараняване вследствие парфюмна течност

Когато деца отворят флакона, биха могли да изпият парфюмната течност или да я пръснат в очите си.

▶ Ако парфюмната течност е била изпита, незабавно потърсете лекар.

▶ Ако парфюмната течност е попаднала в очите, промийте ги с чиста вода.

▶ При продължителни оплаквания потърсете лекар.

УКАЗАНИЕ ВЪВ ВРЪЗКА С ОКОЛНАТА СРЕДА Вреди върху околната среда вследствие на неправилно изхвърляне на пълни флакони



Пълни флакони не бива да се изхвърлят заедно с битовите отпадъци.

▶ 

Предавайте пълните флакони в пункт за събиране на вредни вещества.

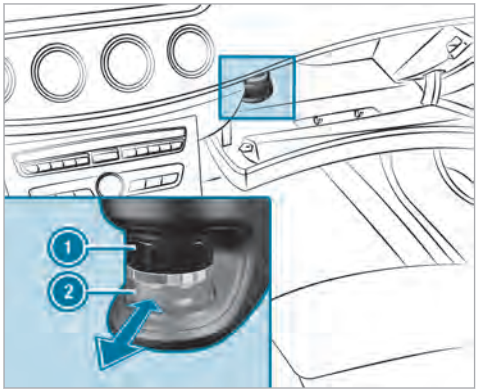

1 Капак
2 Флакон

▶ **Поставяне:** избутайте флакона до ограничителя в държача.
▶ **Изваждане:**издърпайте флакона.

Ако не се използват оригиналните ароматизатори на Mercedes-Benz, трябва да се съблюдават указанията за опасности върху опаковката на парфюмната течност.

След изпразване на флакона с оригинален ароматизатор на Mercedes-Benz го изхвърлете и не го пълнете отново.

Флакон за пълнене

▶ Отвинтете капака на празния флакон.
▶ Напълнете флакона с максимално 15 мл .
▶ Завинтете капака върху флакона.

Винаги пълнете празния флакон за пълнене само с един и същ парфюм. Обърнете внимание на отделния информационен лист, който е приложен към флакона.

Информация за отопление на челното стъкло

Автоматично се включва отоплението на челното стъкло:

- при активиран бутон MAX.

След стартиране на автомобила автоматично по необходимост се включва отоплението на челното стъкло.

Автономно отопление/вентилация

Функция на автономното отопление/автономната вентилация

- Въздухът в пътническото отделение се затопля или вентилира до настроената температура.
- Въздухът в пътническото отделение не може да бъде охладен под външната температура.
- При промяна на външната температура се превключва автоматично от режима на отопление в режима на вентилация или от режима на вентилация в режима на отопление.

Автономното отопление и мястото за излизане на отработени газове се намират зад дясното предно колело.

Включване или изключване на автономно отопление/автономна вентилация през модул за управление

⚠ ОПАСНОСТ Опасност за живота вследствие на отровни отработени газове

Ако крайната изпускателна тръба е блокирана или не е възможна достатъчна вентилация, в автомобила могат да проникнат отровни отработени газове, по-специално въглероден монок-

сид. Това се случва, напр. в затворени помещения или ако автомобилът е заседнал в снега.

- ▶ Изключете автономното отопление в затворени помещения без засмукваща система, напр. в гаража.
- ▶ Ако двигателят или автономното отопление работят, махнете снега около крайната изпускателна тръба и около автомобила.
- ▶ За да осигурите достатъчен приток на свеж въздух, отворете стъкло откъм страната на автомобила, към която не духа вятър.

⚠ **ПРЕДУПРЕЖДЕНИЕ** Опасност от пожар поради горещи части на автономното отопление

При включено стационарно отопление части на автомобила, напр. изпускателната система за отработени газове, могат да станат много горещи.

Запалими материали, като напр. шума, трева или клони, могат да се запалят при контакт:

- с горещи части на изпускателната система за отработени газове
- със самите отработени газове

- ▶ При включено автономно отопление се уверете, че:
  - горещи части на автомобила не са в контакт със запалими материали.
  - отработените газове могат да излизат безпрепятствено от крайната изпускателна тръба.
  - отработените газове не влизат в контакт със запалими материали.

! **УКАЗАНИЕ** Разреждане на акумулаторна батерия вследствие на експлоатация на автономното отопление/автономната вентилация

Работата на автономното отопление/автономната вентилация натоварва акумулаторната батерия.

- ▶ Затова най-късно след двукратно отопление или проветряване шофирайте автомобила на по-дълго разстояние.

Условие

- Резервоарът за гориво е напълнен поне до нивото на резервното количество.

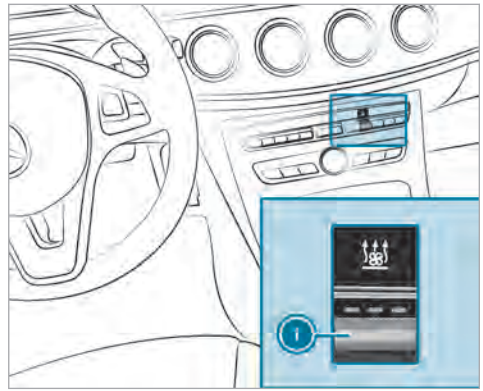

- ▶ Настройте температурата през бутон ▼▲.

▶ Натиснете бутона (1).
Червената или синята контролна лампа в бутон (1) светва или загасва.

Цветове на контролната лампа:

- **Синьо:** включена е автономната вентилация.
- **Червено:** включено е автономното отопление.
- **Жълто:** часът за потегляне е предварително зададен.

Автономното отопление или вентилация се изключват след 50 минути.

Управление от приложение: можете да управлявате автономното отопление/вентилация от приложението на Mercedes me connect. Допълнителна информация ще намерите в отделното ръководство за експлоатация в http://manuals.daimler.com/baix/cars/connectme/de_DE/index.html.

Настройване на автономното отопление/автономната вентилацията през мултимедийната система

Мултимедийна система:

↳ Автомобил » Климатизация » Автономно отопление

Можете предварително да настроите три времена на потегляне за автоматичното включване на автономното отопление.

▶ Изберете опция.

Настройване на автономното отопление/автономната вентилация през дистанционно управление

Условие

- Резервоарът за гориво е напълнен поне до нивото на резервното количество.



▶ **Мигновено включване:** натиснете бутон ON продължително.

▶ **Настройване на час на потегляне:** натиснете бутон ON за кратко.

▶ Натискайте бутона ◁ или ▷, докато на дисплея се появи часа, който трябва да бъде променен.

- Едновременно натиснете бутоните ON и OFF. Символът на дисплея на устройството за дистанционно управление мига.
- Настройте с бутоните ◁ и ▷ желания час на потегляне.
- Едновременно натиснете бутоните ON и OFF. Новото време за отпътуване е запаметено.

Могат да бъдат запаметени до три часа на потегляне.

- **Активиране на час на потегляне:** изберете желания час на потегляне и натиснете бутон ON продължително.
  На дисплея се появява символът, часът на потегляне и в зависимост от избрания час на потегляне буквата **A**, **B** или **C**.
- **Деактивиране на час на потегляне:** изберете желания час на потегляне и натиснете бутон OFF продължително.
  На дисплея се появява **OFF**.
- **Проверяване на статуса на активното автономно отопление:** натиснете бутон ON за кратко.
- **Мигновено изключване:** натиснете бутон OFF продължително.

Преглед на индикации на дисплея на дистанционното управление (автономно отопление/автономна вентилация)

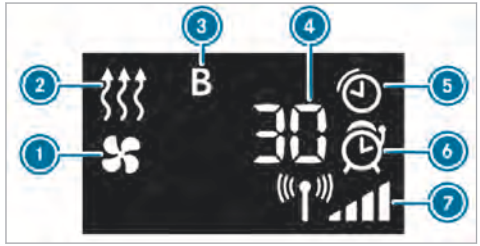

1. Автономна вентилация включена
2. Автономно отопление включено
3. Избран час на потегляне
4. Оставащо време на автономното отопление или автономната вентилация (в минути)
5. Автономно отопление или автономна вентилация активни
6. Час на потегляне активиран
7. Сила на сигнала

Допълнителни възможности за индикация:

- **Час:** активираното време на тръгване.
- **Нула минути:** срокът на действие на автономното отопление се удължава, тъй като при стартирането двигателят още не е достигнал работната температура.
- **OFF:** автономното отопление или автономната вентилация е изключено/изключена.

Смяна на батерията на дистанционното управление (автономно отопление)

ОПАСНОСТ Сериозен риск за здравето вследствие на поглъщане на батерии

Батериите съдържат отровни и разяждащи вещества. Ако са погълнати батерии, може да се стигне до сериозно увреждане на здравето.

Съществува опасност за живота!

- Съхранявайте батериите на място недостъпно за деца.
- Ако са погълнати батерии, незабавно потърсете медицинска помощ.

УКАЗАНИЕ ВЪВ ВРЪЗКА С ОКОЛНАТА СРЕДА Вреди върху околната среда вследствие на неправилно изхвърляне на батерии

Батериите съдържат отровни и разяждащи вещества.

▶ Предавайте разредени батерии в квалифициран специализиран сервиз или на пункт за връщане на негодни за употреба батерии.

Условие

- За смяната на батерията е необходима литиева батерия от типа CR2450.

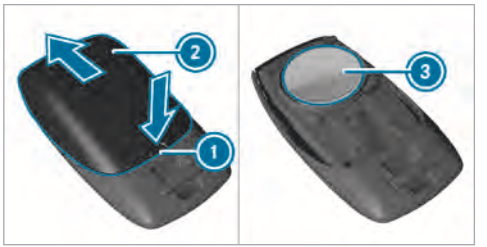

▶ С остър предмет натиснете в гнездото 1.

▶ Бутнете назад капачето на отделението за батерии 2 по посока на стрелката.

▶ Поставете новата батерия 3 с надписа нагоре.

▶ Бутнете капачето на отделението за батерии 2 в посока обратна на стрелката върху дистанционното управление, докато капачето се фиксира.

Проблеми с дистанционното управление на автономното отопление/автономната вентилация

Проблем	Възможни причини/последици и ▶ Решения
FAIL	При предаването на сигнала между предавателя и автомобила има смущения. ▶ Сменете местоположението си спрямо автомобила, ако е необходимо се приближете към автомобила.
FAIL	Стартерната акумулаторна батерия не е заредена достатъчно. ▶ Заредете стартерната акумулаторна батерия.

Проблем	Възможни причини/последици и ▶ Решения
	Резервоарът за гориво не е напълнен до нивото на резерва. ▶ Заредете на следващата бензиностанция.
FAIL	Автономното отопление е повредено. ▶ Възложете на квалифициран специализиран сервиз да провери автономното отопление.

Вентилационни дюзи

Настройване на вентилационните дюзи отпред

ПРЕДУПРЕЖДЕНИЕ Опасност от изгаряне- и замръзване поради прекалено малко разстояние до вентилационните дюзи

От вентилационните дюзи може да излиза много горещ или студен въздух.

По този начин в непосредствена близост до вентилационните дюзи може да се получат изгаряния или измръзвания.

- ▶ Винаги следете всички пътници в автомобила да стоят достатъчно далеч от вентилационните дюзи.
- ▶ При необходимост насочете въздушния поток към друга зона на пътническото отделение.

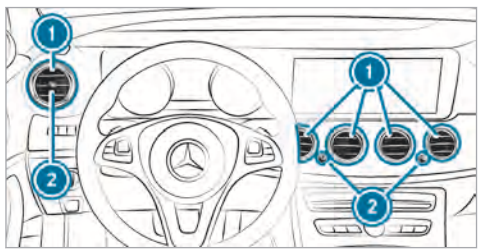

- ▶ **Отваряне или затваряне:** завъртете регулатора (2) докрай надясно или наляво.
- ▶ **Настройване посоката на въздушния поток:** хванете вентилационната дюза (1) по средата и я наклонете нагоре, надолу, наляво или надясно.

Настройване на вентилационни дюзи отзад

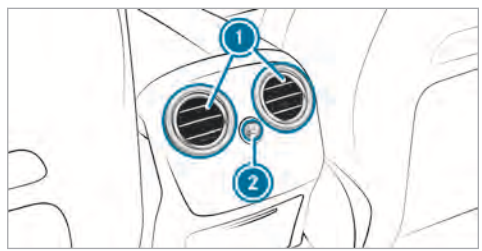

- ▶ **Отваряне или затваряне:**завъртете регулатора (2) докрай надясно или наляво.
- ▶ **Настройване на посоката на въздушния поток:** хванете дюзата за задната част на купето (1) по средата и я наклонете нагоре, надолу, наляво или надясно.

Отваряне/затваряне на вентилационната дюза в жабката

! УКАЗАНИЕ Увреждане на чувствителни към температура предмети в жабката

Поради вентилационната дюза в жабката, чувствителните към температура предмети съхранявани в нея може да се повредят.

- ▶ Когато автомобилът се е затоплил, затворете вентилационната дюза.
- ▶ При високи външни температури отворете вентилационната дюза и включете функцията за климатизация.

Условие

- Включена е автоматичната система за климатизация.

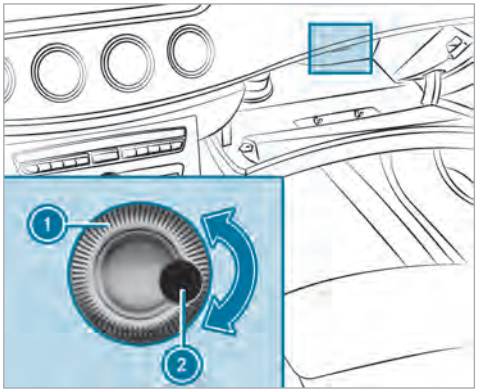

1. Регулатор за вентилационната дюза
2. Вентилационна дюза

▶ **Отваряне или затваряне:** завъртете регулатора 1 надясно или наляво.

Шофиране

Указания за автомобили Mercedes-AMG

Непременно спазвайте указанията за следната тема в допълнителното ръководство. В противен случай няма да можете да разпознаете опасностите.

- RACE START
- DRIFT MODE
- AMG RIDE CONTROL

Включване на захранване с напрежение или на подаване на контакт със Start-Stopp бутон

ПРЕДУПРЕЖДЕНИЕ Опасност от произшествие- и нараняване при деца без надзор в автомобила

Ако оставите деца без надзор в автомобила, те могат

- да отворят врати и вследствие на това да застрашат други лица или участници в движението.
- да слязат и да бъдат повлечени от трафика.
- да задействат оборудване на автомобила.

Допълнително децата могат да задвижат автомобила, като например:

- освободят паркинг-спирачката.
- превключат предавателната кутия от позицията за паркиране P.
- стартират двигателя.

▶ Никога не оставяйте деца и животни в автомобила без надзор.

▶ При напускане на автомобила винаги вземайте ключа със себе си и заключвайте автомобила. Това важи и за мобилни телефони, когато функцията „Дигитален ключ на автомобила в смартфона“ е активирана през уеб приложението Mercedes me connect.

▶ Съхранявайте ключа на място, недостъпно за деца. Това важи и за мобилни телефони, когато функцията „Дигитален ключ на автомобила в смартфона“ е активирана през уеб приложението Mercedes me connect.

ПРЕДУПРЕЖДЕНИЕ Опасност от отравяне от отработени газове

Двигателите с вътрешно горене отделят отровни отработени газове, като напр. въглероден моноксид. Вдишването на тези отработени газове води до отравяне.

▶ Никога не оставяйте двигателя да работи в затворени помещения без достатъчно проветряване.

ПРЕДУПРЕЖДЕНИЕ Опасност от пожар поради запалими материали на изпускателната система за отработени газове

Запалими материали, привнесени от външни условия или животни, могат да се запалят на горещи части на двигателя или на изпускателната система за отработени газове.

▶ Затова редовно проверявайте да няма запалими външни материали в двигателния отсек или по изпускателната система за отработени газове.

Условия

- Ключът се намира в автомобила и батерията на ключа не е изтощена.

- Или когато функцията „Дигитален ключ на автомобила“ е активирана през уеб приложението Mercedes me connect: мобилният телефон се намира в автомобила.

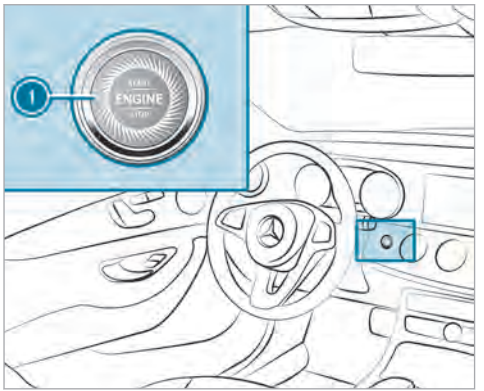

▶ **Включване на захранването с напрежение:** натиснете веднъж бутона 1.
Можете напр. да включите стъклочистачките.

Ако са изпълнени следващите условия, захранването с напрежение отново се изключва:

- вратата на водача е отворена.
- натиснете два пъти бутона 1.

▶ **Подаване на контакт:** натиснете два пъти бутона 1.
В комбиинструмента се появяват контролните лампи.

Ако е изпълнено едно от следващите условия, подаването на контакт отново се изключва:

- не стартирате автомобила в рамките на 15 минути.
- натиснете веднъж бутона 1.

Стартиране на автомобила

Стартиране на автомобила със Start-Stopp бутона

Условия

- Ключът се намира в автомобила и батерията на ключа не е изтощена.
- Или когато функцията „Дигитален ключ на автомобила“ е активирана през уеб приложението Mercedes me connect: мобилният телефон се намира в автомобила.

▶ Превключете предавателната кутия в позиция P или N.

▶ Натиснете спирачния педал и след това веднъж бутон 1.

▶ Ако автомобилът не се стартира: изключете ненужните консуматори и натиснете веднъж бутон 1.

▶ Ако автомобилът все още не се стартира и на мултифункционалния дисплей се появи съобщението Поставете ключа на обозначеното място вж. Ръководство за експл.: стартирайте автомобила в авариен режим.

По време на движението можете да изключите двигателя, като за около три секунди натискате бутона 1. В тази връзка задължително спазвайте указанията за безопасност в раздел „Указания за управление на автомобила“.

Стартиране на автомобила с мобилен телефон (NFC)

Условия

- Автомобилът е оборудван с функцията „Дигитален ключ на автомобила“.
- Услугата „Дигитален ключ на автомобила“ е активирана през уеб приложението Mercedes me connect: http://www.mercedes.me.

- Подходящ мобилен телефон с NFC антена (Near Field Communication) и Secure Element.
- **Ниво на зареждането на батерията на мобилния телефон.** При някои мобилни телефони функцията в достъпна и в състояние на изтощена батерия.

ⓘ Можете да проверите дали Вашият мобилен телефон е подходящ, като въведете телефонния си номер на адрес http://www.mercedes.me. Информация за подходящи мобилни телефони ще получите във Вашия оторизиран сервиз на Mercedes-Benz или на адрес http://www.mercedes-benz.com/connect.

ⓘ Mercedes-Benz Ви препоръчва да носите със себе си аварийния ключ в случай на функционални ограничения.

ⓘ Функцията се предлага само при връзка с Mercedes me connect и само в определени държави.

ⓘ Калъфите за мобилен телефон могат да нарушат функционалността му.

▶ Уверете се, че мобилният телефон е достигнал достатъчно ниво на зареждането. Ако е необходимо, заредете мобилния телефон преди потегляне.

Първоначален старт след активиране на функцията

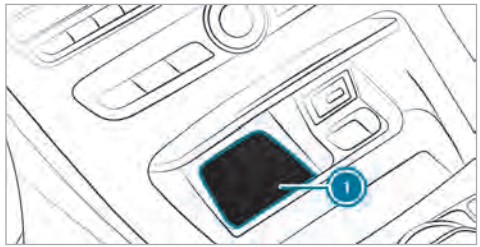

▶ Уверете се, че в автомобила има активен ключ.

▶ Поставете мобилния телефон в поставката ①, така че да допира областта на NFC антената.

▶ Натиснете спирачния педал и стартирайте автомобил със Start-Stopp бутона.

ⓘ За всички следващи стартирания ключът няма да бъде нужен.

Всички следващи стартирания

▶ Поставете мобилния телефон в поставката ① и оставете там по време на движение, така че да допира областта на NFC антената.

▶ Натиснете спирачния педал и стартирайте автомобил със Start-Stopp бутона.

Услугата „Дигитален ключ на автомобила“ може да бъде деактивирана в Mercedes me connect на https://www.mercedes.me. Така функцията в смартфона ще се деактивира чрез онлайн връзка. Ако онлайн връзката не е възможна, напр. след кражба на мобилния телефон, функцията „Дигитален ключ“ може да бъде деактивирана в оторизиран сервиз на Mercedes-Benz.

Стартиране на автомобила в аварийния режим

Ако автомобилът не може да бъде стартиран, на мултифункционалния дисплей се появява съобщението Поставете ключа на обозначеното място вж. Ръководство за експл..

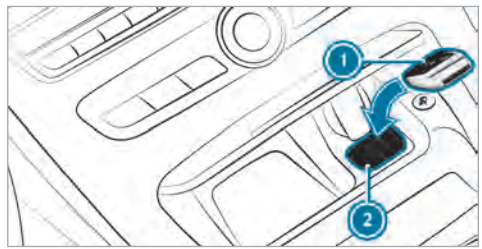

- ▶ Уверете се, че отделението (2) е празно.
- ▶ Извадете ключа (1) от връзката ключове.
- ▶ Поставете ключа (1) в отделението (2). Малко след това автомобилът се стартира.

  Когато извадите ключа (1) от отделението (2), двигателят продължава да работи. За следващи стартирания на автомобила ключът (1) обаче трябва да е поставен през цялото пътуване в отделението (2).
- ▶ Проверете ключа (1) в квалифициран специализиран сервиз.

Ако автомобила не се стартира:

- ▶ Оставете ключа (1) в отделението (2).
- ▶ Натиснете спирачния педал и стартирайте автомобил със Start-Stopp бутона.

ⓘ Със Start-Stopp бутона можете също да включвате захранването с напрежение или подаването на контакт.

Указания за разработване на автомобила

Автомобили Mercedes-AMG: непременно прочетете отделното ръководство за експлоатация. В противен случай няма да можете да разпознаете опасностите.

Щадете двигателя през първите 1500 км:

- Шофирайте с променяща се скорост и обороти.
- Шофирайте в програма за движение **C** или **E**.
- Превключвайте на следващата по-висока скорост най-късно когато стрелката на оборотомера ⅔ достигне до червения диапазон.
- При спиране не превключвайте ръчно на по-ниска предавка.
- Избягвайте високите натоварвания като при пълна газ.
- Не натискайте педала на газта отвъд точката на щракване (кикдаун).
- След изминаване на 1500 км може постепенно да увеличавате оборотите и да ускорявате автомобила до достигане на пълна скорост.

Това важи и когато двигателят или части от силовото предаване са били подновени.

Допълнително спазвайте следните указания за разработване:

- Системата от датчици при някои системи за пътна безопасност се регулира самостоятелно по време на първоначалното изминаване на определена отсечка след доставката на автомобила или след извършен ремонт. Пълната ефективност на системата се достига едва след приключване на този процес на обучаване.
- Новите или сменените спирачни накладки, спирачни дискове и гуми достигат оптимално сцепление и спирачно действие едва след няколко стотин километра. Компенсирайте намаленото спирачно действие чрез по-силен натиск върху спирачния педал.

Указания за шофиране

⚠ **ПРЕДУПРЕЖДЕНИЕ** Опасност от произшествия в резултат на предмети в пространството за краката на водача

Предмети в краката на водача могат да ограничат хода на педалите или да блокират натиснат педал.

Това застрашава експлоатационната- и пътна безопасност на автомобила.

- ▶ Приберете всички предмети в автомобила на безопасно място, за да не могат да попаднат в краката на шофьора.
- ▶ Уверете се, че стелките или килимчетата на пода не се пързалят и има достатъчно свободно пространство за педалите.

▶ Не поставяйте няколко стелки и килимчета едно върху друго.

⚠ ПРЕДУПРЕЖДЕНИЕ Опасност от произшествие поради неподходящи обувки

Боравенето с педалите може да бъде повлияно поради неподходящи обувки, напр.:

- Обувки с платформи
- Обувки с висок ток
- Пантофи

▶ Когато шофирате, винаги носете подходящи обувки, с оглед безопасното боравене с педалите.

⚠ ПРЕДУПРЕЖДЕНИЕ Опасност от произшествие при изключено подаване на контакт по време на движение

Ако изключите подаването на контакт по време на движение, важни за безопасността функции са ограничени или вече не са на разположение. Това може да засегне напр. сервоуправлението или усилването на спирачната сила.

В такъв случай за управление и спиране са ви необходими значително повече усилия.

▶ Не изключвайте подаването на контакт по време на движение.

⚠ ПРЕДУПРЕЖДЕНИЕ Опасност от отравяне от отработени газове

Двигателите с вътрешно горене отделят отровни отработени газове, като напр. въглероден моноксид. Вдишването на тези отработени газове води до отравяне.

▶ Никога не оставяйте двигателя да работи в затворени помещения без достатъчно проветряване.

⚠ ПРЕДУПРЕЖДЕНИЕ Опасност от подхлъзване- и произшествие вследствие на превключване на по-ниска предавка на хлъзгаво пътно платно

Ако на хлъзгаво пътно платно превключите на по-ниска предавка, за да се увеличи спирачното действие на двигателя, задвижващите колела могат да загубят сцепление.

▶ На хлъзгаво пътно платно не превключвайте на по-ниска предавка, за да се увеличи спирачното действие на двигателя.

⚠ ОПАСНОСТ Опасност за живота вследствие на отработени газове

Когато крайната изпускателна тръба е блокирана или не може да се осигури достатъчна вентилация, в автомобила могат да проникнат отровни отработени газове, в частност въглероден моноксид. Това се случва напр., когато автомобилът заседне в снега.

▶ Когато двигателят или автономното отопление работят, разчистете снега около крайната изпускателна тръба и около автомобила.

▶ За да осигурите приток на достатъчно свеж въздух, отворете прозорец от страната на автомобила, към която не духа вятър.

⚠ ПРЕДУПРЕЖДЕНИЕ Опасност от произшествие поради прегряване на спирачната система

Ако по време на движение оставите крака си да почива върху спирачния педал, спирачната система може да прегрее.

Така се удължава спирачният път и спирачната система може дори да откаже.

- Никога не използвайте спирачния педал като опора за краката.
- По време на движение не натискайте едновременно спирачния педал и педала на газта.

УКАЗАНИЕ Износване на спирачните накладки поради постоянно натискане на спирачния педал

- По време на движение не натискайте продължително спирачния педал.
- За да използвате спирачното действие на двигателя, превключете от рано на по-ниска предавка.

УКАЗАНИЕ Повреда на силовото предаване и на двигателя при потегляне

- Не оставяйте двигателя да загрява на място. Потеглете веднага.
- Избягвайте високи обороти и шофиране с пълна газ, преди двигателят да достигне работната си температура.
- Не позволявайте колелата да превъртят.

УКАЗАНИЕ Повреда на катализатора, причинена от неизгоряло гориво

Двигателят работи неравномерно и прекъсва при стартиране.

В катализатора може да попадне неизгоряло гориво.

- Подайте само малко газ.
- Незабавно възложете на квалифициран специализиран сервиз да отстрани причината.

Ограничено спирачно действие върху посипана със сол пътна настилка:

- Напластяването на сол по спирачните дискове и накладки може значително да удължи спирачния път или да доведе до едностранно спиране.
- Спазвайте преди всичко голяма и безопасна дистанция спрямо движещия се отпред автомобил.

Отстраняване на пласт сол:

- Задействайте от време на време спирачките, като се съобразявате с пътната обстановка.
- Ако след спиране потеглите отново, натискайте спирачния педал внимателно.

Функция ECO Start-Stopp

Начин на функциониране на ECO Start-Stop функцията

Автомобили Mercedes-AMG: непременно прочетете отделното ръководство за експлоатация. В противен случай няма да можете да разпознаете опасностите.

Ако са изпълнени следващите условия, двигателят автоматично се изключва:

- Спирате автомобила в позиция на предавателната кутия D или N.
- Всички условия за автоматичното спиране на двигателя от страна на автомобила са изпълнени.

При спрял автомобил на мултифункционалния дисплей се появява символът Ⓐ. Ако не са изпълнени всички условия от страна на автомобила, на мултифункционалния дисплей се появява символът Ⓐ.

Двигателят отново се стартира автоматично в следните случаи:

- в позицията на предавателната кутия D освобождавате спирачния педал при неактивна HOLD функция.

- изключвате предавателната кутия от позиция P.
- включвате предавателната кутия в позиция D или R.
- натиснете педала на газта.
- промените нивото на автомобила.
- автоматично стартиране на двигателя е необходимо заради автомобила.

Когато двигателят е изключен чрез ECO Start-Stop функцията и Вие напуснете автомобила, прозвучава предупредителен звуков сигнал. Допълнително на мултифункционалния дисплей се появява съобщението Автомобил в готовност Преди да излезете изключете от контакт. Когато не изключите подаването на контакт, то се изключва автоматично след една минута.

Изключване или включване на ECO Start-Stopp функцията

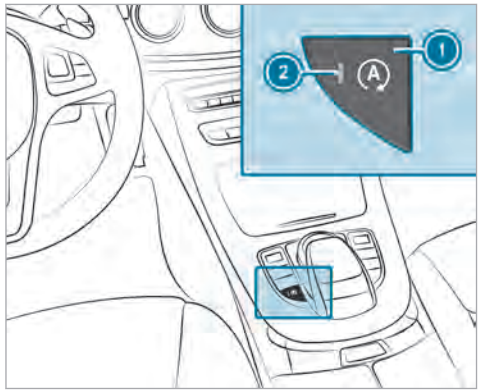

▶ Натиснете бутон 1.
Когато контролната лампа 2 свети, ECO Start-Stopp функцията е включена.

ⓘ В зависимост от модела, бутонът може да се намира и на друго място в средната конзола.

ECO индикация

ECO индикацията сумира Вашето пътното поведение от началото до края на пътуването и подпомага стила на шофиране с оптимизиран разход на гориво.

Можете да въздействате върху разхода на гориво:

- Шофирайте предвидливо.
- Шофирайте в програмата за движение **E**.
- Спазвайте препоръките за превключване.



Вътрешният сегмент свети зелено, а външният се запълва:

- 1 умерено ускоряване
- 2 леко забавяне и търкаляне

- ③ равномерна скорост на движение

Вътрешният сегмент е сив, а външният се изпразва:

- ① спортно ускоряване
- ② рязко задействане на спирачките
- ③ колебания на скоростта

Шофирате оптимизирано по отношение на разхода на гориво:

- Трите външни сегмента са едновременно изцяло запълнени.
- Светва контурът на ECO индикацията.

В Бонус сл. старт се показва допълнителният пробег, който сте постигнали с Вашия стил на шофиране в сравнение с водач с много спортен стил на шофиране. Този пробег не съответства на фиксирана икономия на гориво.

DYNAMIC SELECT превключвател

Функция на DYNAMIC SELECT превключвателя

Автомобили Mercedes-AMG: непременно прочетете отделното ръководство за експлоатация. В противен случай няма да можете да разпознаете опасностите.

С DYNAMIC SELECT превключвателя превключвате между следните програми за движение:

- **I (Individual):** индивидуални настройки
- **Всички автомобили с изключение на All-Terrain автомобилите: S+ (Sport Plus):** изключително спортно шофиране
- **S (Sport):** спортно шофиране
- **C (Comfort):** комфортно и оптимизирано по отношение на разхода на гориво шофиране
- **E (Eco):** изключително оптимизирано по отношение на разхода на гориво шофиране
- Автомобили **All-Terrain: All-Terrain:** програма за движение за всеки вид път

В зависимост от избраната програма за движение се променят следните характеристики на автомобила:

- задвижване
  - управление на двигателя и предавателната кутия
  - Активен асистент за дистанция DISTRONIC
- ESP®
- ходова част
- кормилна уредба

ⓘ Време до следващото стартиране на автомобила:

- По-малко от четири часа: активна е последно избраната програма за движение.
- Повече от четири часа: активна е програмата за движение **C**.

Избор на програма за движение

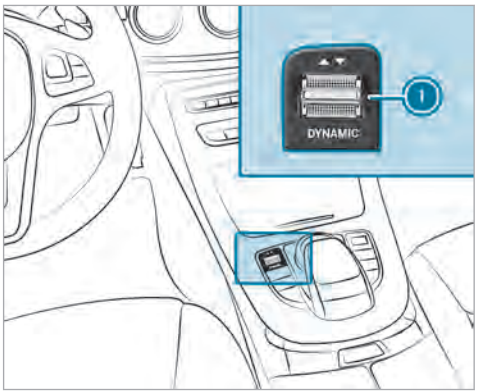

▶ Натиснете DYNAMIC SELECT превключвателя (1) напред или назад.
На мултифункционалния дисплей се появява избраната програма за движение.

Конфигуриране на програма за движение I

Мултимедийна система:

→ Автомобил ▸▸ DYNAMIC SELECT ▸▸ Individual

▶ Изберете индивидуална настройка.

Показване на данните за автомобила

Мултимедийна система:

→ Автомобил ▸▸ DYNAMIC SELECT

▶ Изберете Данни автомобил.

Показване на данните за двигателя

Мултимедийна система:

→ Автомобил ▸▸ DYNAMIC SELECT

▶ Изберете Данни двигател.

ⓘ Стойностите за мощност на двигателя и въртящ момент на двигателя могат да се различават от номиналните стойности.

Фактори на въздействие са например:

- Обороти на двигателя
- Надморска височина
- Качество на горивото
- Външна температура

Автоматична предавателна кутия

DIRECT SELECT избирателен лост

Функция на DIRECT SELECT избирателния лост

⚠ **ПРЕДУПРЕЖДЕНИЕ** Опасност от произшествие- и нараняване при деца без надзор в автомобила

Ако оставите деца без надзор в автомобила, те могат

- да отворят врати и вследствие на това да застрашат други лица или участници в движението.
- да слязат и да бъдат повлечени от трафика.
- да задействат оборудване на автомобила.

Допълнително децата могат да задвижат автомобила, като например:

- освободят паркинг-спирачката.
- превключат предавателната кутия от позицията за паркиране P.
- стартират двигателя.

▶ Никога не оставяйте деца и животни в автомобила без надзор.

▶ При напускане на автомобила винаги вземайте ключа със себе си и заключвайте автомобила. Това важи и за мобилни телефони, когато функцията „Дигитален ключ на автомобила в смартфона“ е активирана през уеб приложението Mercedes me connect.

▶ Съхранявайте ключа на място, недостъпно за деца. Това важи и за мобилни телефони, когато функцията „Дигитален ключ на автомобила в смартфона“ е активирана през уеб приложението Mercedes me connect.

ПРЕДУПРЕЖДЕНИЕ Опасност от произшествие вследствие на неправилно превключване на предавки

Ако оборотите на двигателя са по-високи от оборотите на празен ход и след това включите позицията на предавателната кутия D или R, автомобилът може рязко да се ускори.

- При включването на позицията на предавателната кутия D или R, винаги натискайте здраво спирачния педал и същевременно не подавайте газ.

С DIRECT SELECT избирателния лост превключвате позицията на предавателната кутия. Текущата позиция на предавателната кутия се показва на мултифункционалния дисплей.

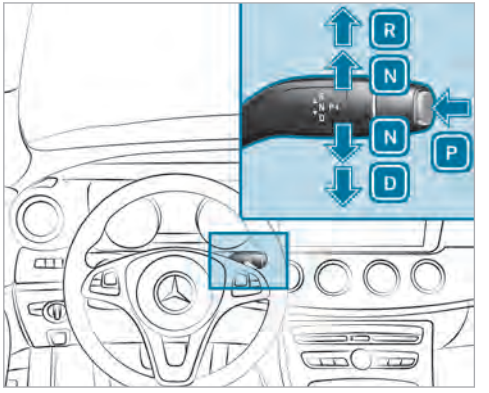

P Позиция за паркиране
R Предавка за заден ход
N Празен ход
D Позиция за движение

Включване на предавка за заден ход R

- Натиснете спирачния педал и натиснете DIRECT SELECT избирателния лост нагоре, преодолявайки първото съпротивление.
  Индикацията за позицията на предавателната кутия на мултифункционалния дисплей показва R.

Включване на празен ход N

- Натиснете спирачния педал и натиснете DIRECT SELECT избирателния лост нагоре или надолу до достигане на първото съпротивление.
  Индикацията за позицията на предавателната кутия на мултифункционалния дисплей показва N.

Ако след това пуснете спирачния педал, можете свободно да движите автомобила, напр. да го бутате или теглите.

Ако автоматичната предавателна кутия трябва да остане на празен ход N, дори и при изключено подаване на контакт:

- Стартирайте автомобила.
- Натиснете спирачния педал и включете на празен ход N.
- Освободете спирачния педал.
- Изключете подаването на контакт.

ⓘ Ако след това напуснете автомобила и ключът е в автомобила, автоматичната предавателна кутия продължава да работи на празен ход N.

Включване на позиция за паркиране P

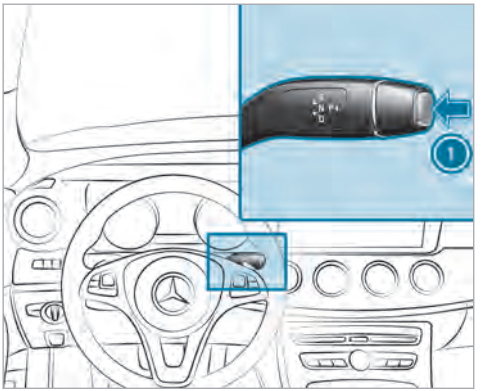

▶ Натиснете бутон 1.
Индикацията за позицията на предавателната кутия на мултифункционалния дисплей показва P.

Ако е изпълнено едно от следващите условия, позицията за паркиране P се включва автоматично:

- Изключвате двигателя в позиция на предавателната кутия D или R.
- При спрял автомобил или при много ниска скорост на шофиране в позицията на предавателната кутия D или R, отваряте вратата на водача.

Включване на позиция за движение D

▶ Натиснете спирачния педал и натиснете DIRECT SELECT избирателния лост нагоре или надолу, преодолявайки първото съпротивление.
Индикацията за позицията на предавателната кутия на мултифункционалния дисплей показва D.

Автоматичната предавателна кутия превключва предавките в позицията на предавателната кутия D автоматично. Това зависи от следните фактори:

- избраната програма за движение
- позицията на педала за газта
- скоростта на движение

Ръчно превключване на предавки

⚠ **ПРЕДУПРЕЖДЕНИЕ** Опасност от подхлъзване- и произшествие вследствие на превключване на по-ниска предавка на хлъзгаво пътно платно

Ако на хлъзгаво пътно платно превключите на по-ниска предавка, за да се увеличи спирачното действие на двигателя, задвижващите колела могат да загубят сцепление.

▶ На хлъзгаво пътно платно не превключвайте на по-ниска предавка, за да се увеличи спирачното действие на двигателя.

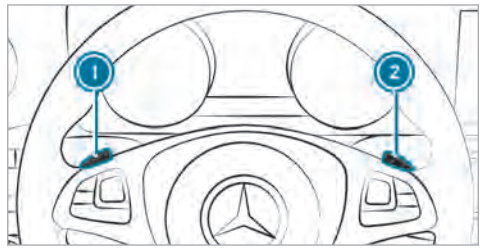

- **Активиране:** дръпнете перото на волана за превключване на предавките (1) или (2). Ръчното превключване на предавки е активирано за кратко. На мултифункционалния дисплей се появява текущата предавка.
- **Превключване на по-висока предавка:** дръпнете перото на волана за превключване на предавките (2).
- **Превключване на по-ниска предавка:** дръпнете перото на волана за превключване на предавките (1).
- **Деактивиране:** дръпнете перото на волана за превключване на предавките (2) и го задръжте издърпано. На мултифункционалния дисплей се появява позицията на предавателната кутия D.

ⓘ Ако в програмата за движение I за задвижването изберете настройката **Ръчно**, ръчното превключване на предавки е активирано за постоянно.

Автомобили Mercedes-AMG: непременно прочетете отделното ръководство за експлоатация. В противен случай няма да можете да разпознаете опасностите.

Препоръка за превключване

Автомобили Mercedes-AMG: непременно прочетете отделното ръководство за експлоатация. В противен случай няма да можете да разпознаете опасностите.

Препоръката за превключване дава указания за стил на шофиране с икономия на гориво.

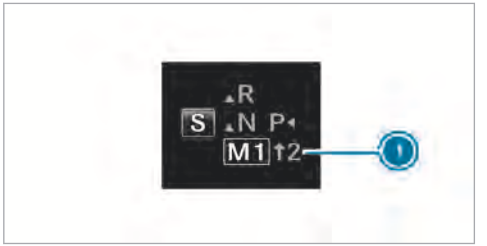

- Когато на мултифункционалния дисплей се появи препоръката за превключване (1), превключете на препоръчаната предавка.

Използване на кикдаун

Автомобили Mercedes-AMG: непременно прочетете отделното ръководство за експлоатация. В противен случай няма да можете да разпознаете опасностите.

- **Максимално ускоряване:** натиснете педала на газта, преодолявайки точката на съпротивление.

По време на кикдауна не можете да превключвате предавките с перата на волана за превключване на предавките. За да се предпази двигателят от прекомерно форсиране, при максимални обороти на двигателя автоматичната предавателна кутия превключва на следващата по-висока предавка.

- Когато се достигне желаната скорост, подавайте по-малко газ.

Функция на режим Sailing

Автомобили Mercedes-AMG: непременно прочетете отделното ръководство за експлоатация. В противен случай няма да можете да разпознаете опасностите.

При предвидлив начин на шофиране, режим Sailing ви помага за намаляване на разхода на гориво.

Режимът Sailing има следните характеристики:

- Двигателят с вътрешно горене се разединява от силовото предаване и автомобилът продължава да се движи на празен ход.

- На мултифункционалния дисплей позиция на предавателната кутия D е представена в зелен цвят.

Ако са изпълнени следващите условия, режим Sailing се активира:

- Програмата за движение **E** е избрана.
- Скоростта е в подходящ диапазон.
- Налице е подходяща траектория на пътя, напр.без силни изкачвания, спускания или остри завои.
- Към сферична глава на теглително-прикачно устройство не е свързано ремарке или не е закрепена стойка за велосипед.
- Вече не натискате педала на газта или спирачния педал.

ⓘ Ако в програмата за движение **I** за задвижването сте избрали настройката „Eco“, можете да активирате и режима Sailing.

Ако едно от условията не е изпълнено, режим Sailing отново се деактивира.

Автомобили с пакет Пътни асистенти, активен асистент за дистанция DISTRONIC или активен спирачен асистент: режим Sailing се деактивира съобразно пътната обстановка и автомобилът превключва в режим на принудителен празен ход. По този начин разходът на гориво се намалява още повече.

Режим Sailing може да бъде предотвратен и чрез следните параметри:

- наклон при изкачване
- наклон надолу
- температура
- височина
- скорост на движение
- разпознаване на препятствия
- работно състояние на двигателя

Зареждане с гориво

Зареждане на автомобила

⚠ **ПРЕДУПРЕЖДЕНИЕ** Опасност от пожар- и експлозия на горивото

Горивата са лесно запалими.

- ▶ Непременно избягвайте огън, открита светлина, пушене и образуване на искри.
- ▶ Преди зареждането изключете двигателя и, ако е налично, автономното отопление.

⚠ **ПРЕДУПРЕЖДЕНИЕ** Опасност от нараняване чрез горива

Горивата са отровни и вредни за здравето

- ▶ Избягвайте обезателно контакт на горивото с кожата, очите или облеклото и не го гълтайте.
- ▶ Не вдишвайте изпарения на горивото.
- ▶ Пазете децата далеч от горива.

Ако Вие или други лица имате контакт с гориво, спазвайте следните точки:

- ▶ Незабавно отмийте с вода и сапун горивото от кожата.
- ▶ Ако гориво е попаднало в очите Ви, веднага ги промийте грижливо с чиста вода. Незабавно потърсете медицинска помощ.
- ▶ Ако е погълнато гориво, незабавно потърсете медицинска помощ. Не предизвиквайте повръщане.
- ▶ Веднага сменете напоените с гориво дрехи.

ПРЕДУПРЕЖДЕНИЕ Опасност от пожар- и експлозия вследствие на електростатичен заряд.

Електростатичният заряд може да доведе до образуване на искри и да възпламени пари от горивото.

- Преди да отворите капачката на резервоара за гориво или хванете пистолета за зареждане, докоснете металната каросерия на автомобила.

По този начин се разсейва евентуално натрупан електростатичен заряд.

ПРЕДУПРЕЖДЕНИЕ Опасност от пожар поради горивна смес

Автомобили с дизелов двигател:

Ако смесите дизелово гориво с бензин, точката на възпламеняване на горивната смес е по-ниска отколкото при чисто дизелово гориво.

При работещ двигател компоненти на изпускателната система за отработени газове могат незабелязано да прегреят.

- Никога не зареждайте бензин.
- Никога не смесвайте дизеловото гориво с бензин.

УКАЗАНИЕ Повреда вследствие на неправилно гориво

Гориво, което не отговаря на изискваното качество, може да доведе до повишено износване, както и да повреди двигателя и изпускателната система за отработени газове.

- Зареждайте само препоръчваното гориво.

УКАЗАНИЕ Повреда вследствие на неправилно гориво

Автомобили с бензинов двигател:

Дори малки количества от неправилното гориво могат да доведат до повреди на горивната система, двигателя и системата за пречистване на отработените газове.

- Зареждайте само гориво Super, отговарящо или равностойно на стандарта EN 228.

Гориво с тази спецификация може да съдържа до 10 % етанол. Вашият автомобил е съвместим с E10-.

Не зареждайте:

- Дизелово гориво
- E85, E100
- Съдържащ метанол бензин (M15, M30, M85, M100)
- Бензин с добавки, съдържащи метали

Ако по невнимание сте заредили неправилното гориво:

- Не включвайте подаването на контакт.
- Свържете се с квалифициран специализиран сервиз.

УКАЗАНИЕ Повреда вследствие на неправилно гориво

Автомобили с дизелов двигател:

Дори малки количества от неправилното гориво могат да доведат до повреди на горивната система, двигателя и системата за пречистване на отработените газове.

- Зареждайте само дизелово гориво, отговарящо или равностойно на европейския стандарт EN 590.

▶ **Автомобили с филтър за твърди частици:** в държави извън ЕС зареждайте само Euro-Diesel с ниско съдържание на сяра, под 50 ppm.

Не зареждайте с

- бензин
- морски дизел
- мазут
- биодизел
- растително масло
- нефтен газ
- керосин

Ако по невнимание сте заредили неправилното гориво:

▶ Не включвайте подаването на контакт.

▶ Свържете се с квалифициран специализиран сервиз.

УКАЗАНИЕ Не зареждайте дизелово гориво в автомобили с бензинов двигател.

Ако по невнимание сте заредили неправилно гориво:

- Не подавайте на контакт. В противен случай горивото може да попадне в горивната система.

  Дори малки количества от грешното гориво могат да доведат до повреди в горивната система и двигателя. Разходите за привеждане в изправност са високи.

▶ Уведомете квалифициран специализиран сервиз.

▶ Изпразнете напълно резервоара за гориво, както и горивопроводите

УКАЗАНИЕ Не зареждайте бензин в автомобили с дизелов двигател.

Ако по невнимание сте заредили неправилно гориво:

- Не подавайте на контакт. В противен случай горивото може да попадне в горивната система.

  Дори малки количества от грешното гориво могат да доведат до повреди в горивната система и двигателя. Разходите за привеждане в изправност са високи.

▶ Уведомете квалифициран специализиран сервиз.

▶ Изпразнете напълно резервоара за гориво, както и горивопроводите

УКАЗАНИЕ Повреда на горивната система поради препълнен резервоар за гориво.

▶ Пълнете резервоара за гориво само до нивото, при което пистолетът за зареждане се изключва.

УКАЗАНИЕ Разплискващо се гориво при изваждане на пистолета за зареждане.

▶ Пълнете резервоара за гориво само до нивото, при което пистолетът за зареждане се изключва.

Условие

- Автомобилът трябва да е отключен.

ⓘ По време на зареждането с гориво не се качвайте отново в автомобила. Можете пак да се заредите електростатично.

Спазвайте указанията за експлоатационните консумативи (→ Страница 432).

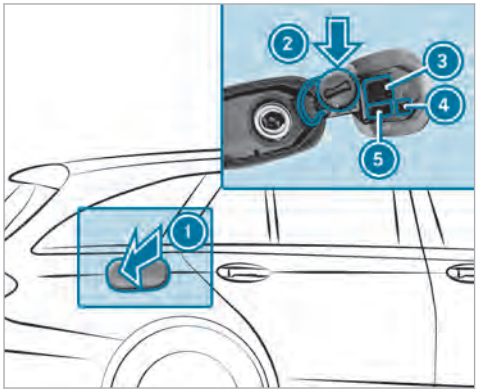

1. Капак на резервоара за гориво
2. Държач за капачката на резервоара за гориво
3. Таблица за налягането в гумите
4. QR код за спасителната карта
5. Видове гориво

▶ Натиснете капака на резервоара за гориво 1.

▶ Завъртете капачката на резервоара за гориво наляво и я махнете.

▶ Поставете капачката на резервоара за гориво в държача 2.

▶ Поставете гърловината за пълнене на пистолета за зареждане докрай в отвора на резервоара, закачете я и заредете гориво.

▶ Пълнете резервоара за гориво само до нивото, при което пистолетът за зареждане се изключва.

ⓘ **Автомобили с дизелов двигател:** отворът на резервоара е конструиран за зареждане с пистолет на колонки за дизел.

ⓘ **Автомобили с дизелов двигател:** при напълно изразходвано съдържание на резервоар за гориво, заредете поне 5 л дизелово гориво.

AdBlue® (само за автомобили с дизелов двигател)

Указания за AdBlue®

! УКАЗАНИЕ Когато отворите AdBlue® резервоара, могат да се отделят амонячни пари в минимални количества.

▶ Пълнете AdBlue® резервоара само в добре проветрени пространства.

▶ Избягвайте контакт на AdBlue® с кожата, очите или облеклото.

▶ Дръжте AdBlue® далеч от деца.

! УКАЗАНИЕ Не поглъщайте AdBlue®.

Ако AdBlue® бъде погълнат:

▶ Веднага изплакнете добре устата.

▶ Пийте много вода.

▶ Незабавно потърсете медицинска помощ.

AdBlue® е течен карбамиден разтвор за допълнително обработване на отработените газове на дизелови двигатели. С оглед правилното функциониране на допълнителното обработване на отработе-

ните газове, използвайте само AdBlue® съобразно ISO 22241.

AdBlue® има следните характеристики:

- неотровен
- без цвят и без мирис
- негорим

AdBlue® наличност

- Можете да възложите доливането на AdBlue® в квалифициран специализиран сервиз, напр. в оторизиран сервиз на Mercedes-Benz с бързо обслужване.
- AdBlue® е наличен в много бензиностанции от колонките за зареждане за AdBlue®.
- Можете да закупите AdBlue® от квалифициран специализиран сервиз, напр. от оторизиран сервиз на Mercedes-Benz или от много други бензиностанции в разфасовка като AdBlue® туба или AdBlue® бутилка.

ⓘ Обърнете внимание при връзката за допълване да има възможност за свързване към гърловината за пълнене на автомобила без прокапване.

Доливане на AdBlue®

! УКАЗАНИЕ Повреда на двигателя вследствие на AdBlue® в горивото

- ▶ AdBlue® не трябва да се сипва в резервоара за гориво.
- ▶ Сипвайте AdBlue® единствено в резервоара за AdBlue®.
- ▶ Забранено е препълването на AdBlue® резервоара.

! УКАЗАНИЕ Замърсяване на пътническото отделение поради изтичане на AdBlue®

- ▶ Внимателно затворете AdBlue® контейнера за допълване след пълненето.
- ▶ Забранен е постоянният транспорт на AdBlue® контейнер за допълване в автомобила.

Условия

- Автомобилът трябва да е отключен.

Следните настъпващи едно след друго съобщения в мултифункционалния дисплей изискват от Вас допълване на AdBlue® резервоара до:

- Допълнете AdBlue вж. Ръководство за експл.. AdBlue® резервоарът е изразходен до резервата.
- Допълване на AdBlue Невъз. старт сл. XXX km. С автомобила можете да изминете още максимум обозначеното разстояние. Заредете възможно най-бързо AdBlue® резервоара.
- Допълнете AdBlue Невъзможен старт. Автомобилът не може повече да бъде стартиран.

Отваряне на AdBlue® капачката на резервоара за гориво

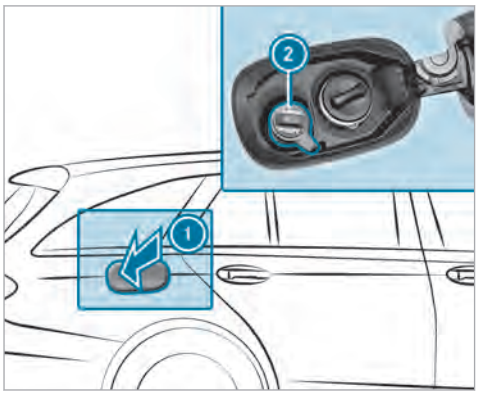

- Натиснете капака на резервоара за гориво (1).
- Завъртете AdBlue® капачката на резервоара (2) наляво и я свалете.

Подготвяне на AdBlue® туба за доливане

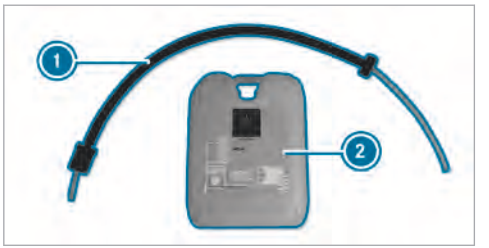

- Развъртете капачката на AdBlue® тубата за доливане (2).
- Затегнете здраво маркуча за зареждане (1) върху отвора на AdBlue® тубата за доливане (2).

Доливане на AdBlue®

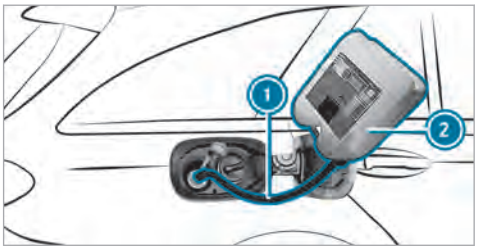

- Затегнете здраво маркуча за зареждане (1) върху гърловината за пълнене на автомобила.
- Повдигнете AdBlue® тубата за доливане (2) и я обърнете.
  Пълненето спира, когато AdBlue® резервоарът е пълен.

  AdBlue® тубата за доливане (2) може да се свали частично пълна.
- Развъртете и затворете маркуча за зареждане (1) и AdBlue® тубата за доливане (2) в обратен ред.
- Включете подаването на контакт за най-малко 60 секунди.

▶ Стартирайте автомобила.

ⓘ Избягвайте постоянното съхраняване в автомобила на AdBlue® връзката за доливане.

Паркиране

Изключване на автомобила

⚠ **ПРЕДУПРЕЖДЕНИЕ** Опасност от пожар при горещи части на изпускателната система за отработени газове

Ако горими материали, като например листа, трева или клони, имат контакт с горещи части на изпускателната система и отработените газове, те може да се запалят.

▶ Паркирайте автомобила така, че горимите материали да не влязат в контакт с горещите части на автомобила.

▶ Не паркирайте върху сухи поляни или ожънати ниви.

⚠ **ПРЕДУПРЕЖДЕНИЕ** Опасност от произшествие- и нараняване при деца без надзор в автомобила

Ако оставите деца без надзор в автомобила, те могат да приведат автомобила в движение, като напр. :

- освободят паркинг-спирачката.
- превключат предавателната кутия от позицията за паркиране P.
- стартират двигателя.

Допълнително те могат да задействат различно оборудване на автомобила.

▶ Никога не оставяйте деца и животни в автомобила без надзор.

▶ При напускане на автомобила винаги вземайте ключа със себе си и заключвайте автомобила. Това важи и за мобилни телефони, когато функцията „Дигитален ключ на автомобила в смартфона“ е активирана през уеб приложението Mercedes me connect.

! **УКАЗАНИЕ** Повреда на автомобила или по силовото предаване вследствие на самоволно потегляне на автомобила

▶ Винаги обезопасявайте правилно автомобила срещу самоволно потегляне.

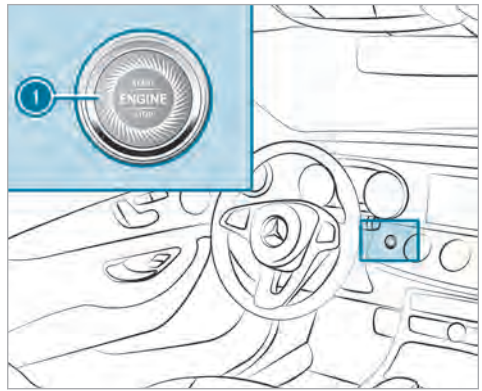

▶ При наклони нагоре или надолу предните колела трябва да се завъртят към бордюра.

▶ Включете позиция P на предавателната кутия.

▶ Задействайте електрическата паркинг-спирачка.

▶ Натиснете веднъж бутон (1).

ⓘ Когато изключите автомобила, можете да управлявате още пет минути страничните стъкла и панорамния плъзгащ се люк.

Система за дистанционно отваряне на гаражни врати

Програмиране на бутоните на системата за дистанционно отваряне на гаражни врати

⚠ ПРЕДУПРЕЖДЕНИЕ Опасност от отравяне от отработени газове

Двигателите с вътрешно горене отделят отровни отработени газове, като напр. въглероден моноксид. Вдишването на тези отработени газове води до отравяне.

▶ Никога не оставяйте двигателя да работи в затворени помещения без достатъчно проветряване.

⚠ ПРЕДУПРЕЖДЕНИЕ Опасност от нараняване- и притискане при отварянето на гаражната врата със системата за дистанционно отваряне на гаражни врати

Когато управлявате или програмирате гаражната врата с интегрираната система за дистанционно отваряне на гаражни врати, в зоната на движение на гаражната врата могат да бъдат притиснати хора или да бъдат ударени от гаражната врата.

▶ При използването на интегрираната система за дистанционно отваряне на гаражни врати винаги се уверявайте, че в зоната на движение на гаражната врата няма никой.

Преди програмирането на системата за дистанционно отваряне на гаражни врати паркирайте автомобила извън гаража и изключете двигателя.

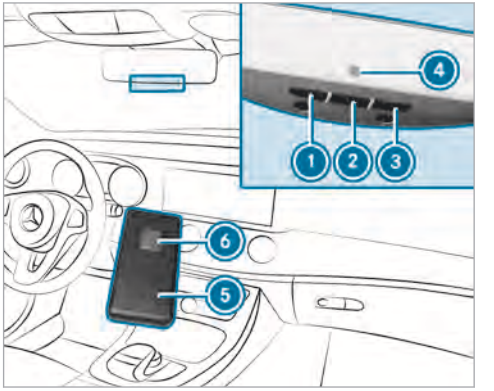

▶ Натиснете бутона, който трябва да запамети функцията (1), (2) или (3), и го задръжте натиснат.
Контролна лампа (4) мига в жълто.

ⓘ Докато контролната лампа мига в жълто, могат да изминат до 20 секунди.

▶ Пуснете натиснатия преди това бутон.
Контролната лампа (4) продължава да мига в жълто.

▶ Насочете дистанционното управление (5) на разстояние от 1 см до 8 см към бутона (1), (2) или (3).

▶ Натиснете бутона (6) на дистанционното управление (5) и го задръжте натиснат, докато:
- контролната лампа (4) свети постоянно в зелено. Програмирането е приключено.
- контролната лампа (4) мига в зелено. Програмирането бе успешно. Допълнително трябва да бъде извършена синхронизация на променливия код със системата за гаражната врата.

▶ Ако контролната лампа (4) не свети в зелено или не мига: повторете процедурата.

▶ Отпуснете всички бутони.

ⓘ Дистанционното управление на системата за задвижването на гаражните врати не спада към обема на доставката на системата за дистанционно отваряне на гаражни врати.

Извършване на синхронизация на променливия код

Условия
- Системата за гаражна врата работи с променлив код.
- Автомобилът се намира в обхвата на системата за задвижване на гаражната или на външната врата.
- Автомобилът, както и лица и предмети се намират извън зоната на движение на гаражната врата.

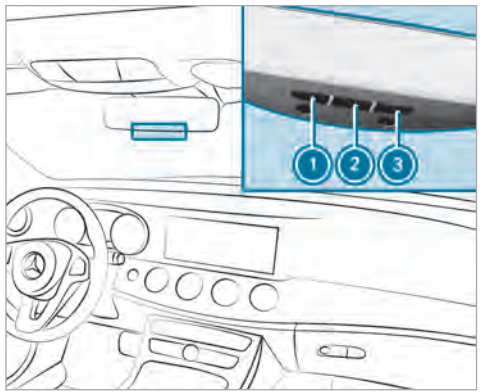

▶ Натиснете бутона за програмиране в задвижващия блок на гаражната врата.
Имате 30 секунди, за да направите следващата стъпка.

▶ Натискайте няколко пъти последователно програмирания преди това бутон (1), (2) или (3), докато вратата се затвори.
Когато вратата се затвори, програмирането е приключено.

ⓘ Прочетете допълнително ръководството за обслужване на системата за задвижване на гаражната врата.

Отстраняване на проблеми при програмирането на дистанционно управление

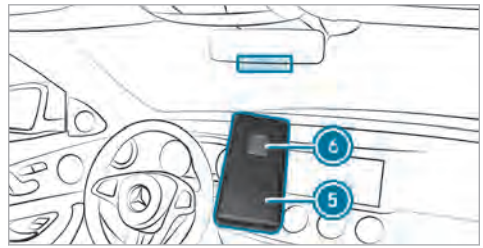

- ▶ Проверете дали честотата на предаване на дистанционното управление (5) се поддържа.
- ▶ Сменете батериите в дистанционното управление (5).
- ▶ Дръжте дистанционното управление (5) под различни ъгли на разстояние от 1 см до 8 см пред вътрешното огледало за обратно виждане. При това запазете всяка позиция на настройка най-малко 25 секунди.
- ▶ Дръжте дистанционното управление (5) под едни и същи ъгли на различни разстояния от вътрешното огледало за обратно виждане. При това запазете всяка позиция на настройка най-малко 25 секунди.
- ▶ При дистанционни управления, които предават само ограничено време, преди изтичане на времето за предаване натиснете отново бутона (6) на дистанционното управление (5).
- ▶ Насочете антенния кабел на блока на системата за дистанционно отваряне на гаражни врати към дистанционното управление.

ⓘ Помощ и допълнителна информация за програмирането:

- на HomeLink® Hotline на номер (0) 08000 466 354 65 или +49 (0) 6838 907-277.
- в интернет на адрес http://www.homelink.com.

Отваряне или затваряне на гаражната врата

Условие

- Съответният бутон е бил програмиран за управлението на гаражната врата.

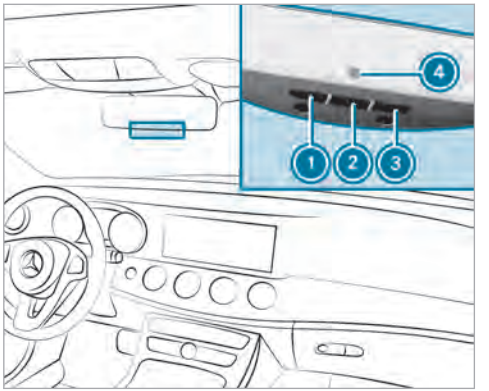

- ▶ Натиснете бутон (1), (2) или (3) и го задръжте натиснат, докато гаражната врата се отвори или затвори.
- ▶ Когато контролната лампа (4) мига в жълто след около 20 секунди: отново натиснете натиснатия преди бутон и го задръжте натиснат, докато гаражната врата се отвори или затвори.

Изтриване на паметта на системата за дистанционно отваряне на гаражни врати

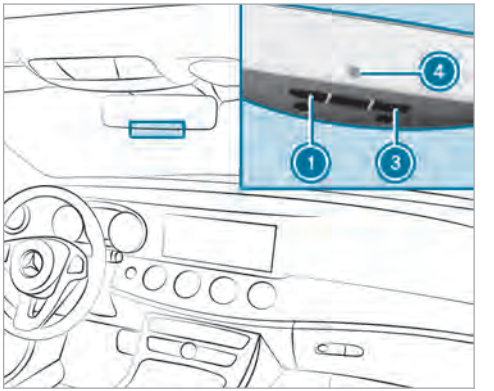

- Натиснете бутоните 1 и 3 и ги задръжте натиснати.
  Контролната лампа 4 свети в жълто.
- Когато контролната лампа 4 мига в зелено: пуснете бутоните 1 и 3.

Номер за регистрация на радиовълни на системата за дистанционно отваряне на гаражни врати

Номера за регистрация на радиовълни

Държава	Номер за регистрация на радиовълни
Египет	TAC.2511151293.WIR
Андора	CE
Австралия	R-NZ
Барбадос	MED1578
Чили	2488/DFRS20576/F-74
Европейски съюз	CE
Гибралтар	CE
Исландия	CE
Йордания	TRC/LPD/2015/299
Канада	IC: 4112A-MUAHL5
Кувейт	CE
Лихтенщайн	CE
Мексико	RCPGEMU15-0448
Монако	CE
Нова Зеландия	R-NZ
Норвегия	CE
Руска федерация	не се изисква
Саудитска Арабия	TA 10525
Швейцария	CE
Южна Африка	ICASA TA-2015/1386
Турция	не се изисква
Обединени арабски емирства	ER41849/15 Dealer No: DA35176/14
САЩ	FCC ID: NZLMUAHL5

Бразилия



Este equipamento opera em caráter secundário, isto é, não tem direito à proteção contra interferência prejudicial, mesmo de estações do mesmo tipo, e não pode causar interferência a sistemas operando em caráter primário.

Para maiores informações acessar www.anatel.gov.br

Допълнителна информация за Декларацията за съответствие на радиобазираните компоненти на автомобила (→ Страница 22).

Електрическа паркинг-спирачка

Автоматично задействане на електрическата паркинг-спирачка

ПРЕДУПРЕЖДЕНИЕ Опасност от произшествие- и нараняване при деца без надзор в автомобила

Ако оставите деца без надзор в автомобила, те могат да приведат автомобила в движение, като напр. :

- освободят паркинг-спирачката.
- превключат предавателната кутия от позицията за паркиране P.
- стартират двигателя.

Допълнително те могат да задействат различно оборудване на автомобила.

- ▶ Никога не оставяйте деца и животни в автомобила без надзор.
- ▶ При напускане на автомобила винаги вземайте ключа със себе си и заключвайте автомобила. Това важи и за мобилни телефони, когато функцията „Дигитален ключ на автомобила в смартфона“ е активирана през уеб приложението Mercedes me connect.

Когато предавателната кутия е в позиция P и е изпълнено едно от следните условия, електрическата паркинг-спирачка се задейства:

- двигателят е изключен.
- езичето на предпазния колан не е поставено в закопчалката на предпазния колан на седалката на водача и вратата на водача е отворена.

ⓘ Предотвратяване на задействането: дръпнете ръкохватката на електрическата паркинг-спирачка.

Електрическата паркинг-спирачка се задейства и в следните случаи:

- Активният асистент за дистанция DISTRONIC спира автомобила.
- HOLD функцията задържа автомобила в неподвижно състояние.
- Активният асистент за паркиране задържа автомобила в неподвижно състояние.

Такъв е случаят само ако освен това е изпълнено и някое от следните условия:

- двигателят е изключен.
- езичето на предпазния колан не е поставено в закопчалката на предпазния колан на седалката на водача и вратата на водача е отворена.

- появява се неизправност в системата.
- захранването с напрежение не е достатъчно.
- автомобилът стои на място продължително време.

Когато електрическата паркинг-спирачка се задейства, контролната лампа (Ⓟ) в комбиинструмента светва.

Когато двигателят е изключен чрез ECO Start-Stop функцията, електрическата паркинг-спирачка не се задейства автоматично.

Автоматично освобождаване на електрическа паркинг-спирачка

Когато посочените по-долу условия са изпълнени, електрическата паркинг-спирачка се освобождава автоматично:

- двигателят работи.
- езичето на предпазния колан е поставено в закопчалката на предпазния колан на седалката на водача.
- предавателна кутия е в позиция D или R и Вие натискате педала на газта или превключвате в равнинни местности от позиция на предавателната кутия P в позиция D или R.
- когато предавателната кутия е в позиция R, капакът на багажника трябва да е затворен.

Ако езичето на предпазния колан не е поставено в закопчалката на предпазния колан на седалката на водача, трябва да са изпълнени следващите условия:

- вратата на водача е затворена.
- изключвате предавателната кутия от позиция P или преди това сте се движили със скорост по-висока от 3 км/ч.
- когато предавателната кутия е в позиция R, капакът на багажника трябва да е затворен.

Когато електрическата паркинг-спирачка се освободи, контролната лампа (Ⓟ) в комбиинструмента изгасва.

Ръчно задействане или освобождаване на електрическата паркинг-спирачка

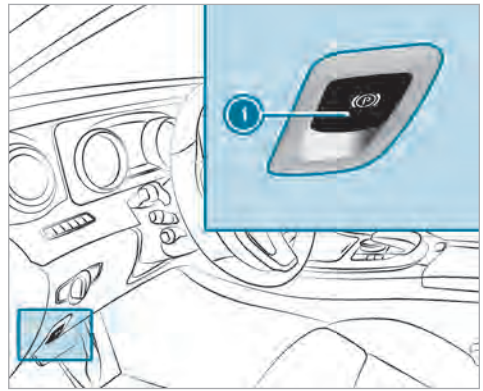

- **Задействане:** натиснете ръкохватката 1. В комбиинструмента се появява контролната лампа (Ⓟ).
- **Освобождаване:** включете подаването на контакт.

▶ Дръпнете ръкохватката (1).
В комбиинструмента контролната лампа (Ⓟ) изгасва.

Аварийно задействане на спирачката

▶ Натиснете ръкохватката (1) и я задръжте натисната.

Ако спирачките на автомобила се задействат до пълното му спиране:

- електрическата паркинг-спирачка се задейства.
- В комбиинструмента се появява контролната лампа (Ⓟ).

Указания за спиране на автомобила от движение

Ако спрете автомобила от движение за повече от четири седмици, акумулаторната батерия може да бъде повредена.

Когато спирате автомобила от движение за повече от шест седмици, може да се стигне до повреди поради дългото спиране от движение.

ⓘ Допълнителна информация ще получите в квалифициран специализиран сервиз.

Състояние на покой (удължаване на времето за престой на стартерната акумулаторна батерия)

Функции на режим Състояние на покой

Когато активирате режим Състояние на покой, автомобилът може да бъде паркиран за по-дълъг период от време без загуба на енергия.

Режим Състояние на покой има следните характеристики:

- Стартерната акумулаторна батерия се щади.
- В дисплея на мултимедийната система се появява максималното време за престой.
- Функции като системата за защита на вътрешното пространство или защитата срещу принудително теглене на автомобила не са налични.
- Връзката с онлайн услугите се прекъсва.

Режим Състояние на покой може да се активира или деактивира през мултимедийната система, ако са изпълнени следните условия:

- Двигателят е изключен.
- Подаването на контакт е включено.

Ако се пресрочи зададеното време за престой на автомобила, това може да доведе до загуба на комфорт, а стартерната акумулаторна батерия не може да осигури надеждно стартиране на двигателя.

Стартерната акумулаторна батерия трябва да се зареди преди това в следните ситуации:

- Времето на престой на автомобила следва да се удължи.
- В дисплея на мултимедийната система се появява съобщението Зарядът на акумулаторната батерия не е достатъчен при режим готовност.

ⓘ Когато включите подаването на контакт, режим Състояние на покой се деактивира автоматично.

Активиране или деактивиране на режим Състояние на покой

Мултимедийна система:

→ Автомобил ▸▸ Настройки автомобил ▸▸ Режим готовност

▶ Включете ☑ или изключете ☐ функцията.
Ако включите функцията, се появява въпрос.

▶ Изберете Да.
Състояние на покой е включено.

Пътна система и система за пътна безопасност

Пътни системи и Вашата отговорност

Вашият автомобил разполага в пътни системи, които Ви помагат при шофиране, паркиране и маневриране. Пътните системи са помощни средства и не Ви освобождават от отговорност. Винаги следете винаги пътната обстановка и реагирайте при необходимост. Спазвайте границите на безопасното ползване.

Функция на радарните датчици

Някои системи за шофиране и пътна безопасност наблюдават с радарни датчици околността пред, зад или до автомобила (в зависимост от оборудването на автомобила).

Радарните датчици са интегрирани, в зависимост от оборудването на автомобила, зад броните и/или зад радиаторната решетка. По тези части не трябва да има замърсяване, лед или киша (→ Страница 382). Радарните датчици не бива да бъдат закривани, напр. от стойки за велосипеди, извънгабаритен товар или етикети рефлектиращи върху радара. След удар и свързаните с това повреди по бронята или облицовката на радиатора, дори и невидими, проверете функцията на радарните датчици в квалифициран сервиз. В такива случаи е възможно асистиращата система за водача да не функционира правилно.

Преглед на пътната система и системата за пътна безопасност

В този раздел ще намерите информация за следните системи за пътна безопасност:

- Камера 360° (→ Страница 221)
- ABS (**А**нти**б**локираща**с**истема) (→ Страница 188)
- Активен асистент за дистанция DISTRONIC (→ Страница 201)
- Адаптивни стоп-светлини (→ Страница 197)
- AIR BODY CONTROL (→ Страница 211)
- Активен спирачен асистент (→ Страница 193)
- Активен асистент за следене на пътната лента (→ Страница 241)
- ATTENTION ASSIST (→ Страница 235)
- BAS (**С**истема**с**пирачен**а**систент) (→ Страница 188)
- DYNAMIC BODY CONTROL (→ Страница 211)
- EBD (**Е**лектронно **р**азпределение на **с**пирачната сила) (→ Страница 192)
- ESP® (**Е**лектронна **с**табилизираща**п**рограма) (→ Страница 188)
- Асистент при потегляне по наклон нагоре
- HOLD функция (→ Страница 210)
- Асистент за волана STEER CONTROL (→ Страница 192)
- Активен асистент за волана (→ Страница 207)
- Limiter (→ Страница 198)
- Активен асистент за паркиране (→ Страница 224)
- Асистент за паркиране PARKTRONIC (→ Страница 214)
- Камера за заден ход (→ Страница 218)
- TEMPOMAT (→ Страница 198)
- Асистент за сляпа зона и активен асистент за сляпа зона (→ Страница 238)
- Асистент за разпознаване на пътни знаци (→ Страница 236)

Функции на ABS (Антиблокираща система)

ABS регулира спирачното налягане в критични ситуации:

- При спиране, напр. при пълно спиране или недостатъчно сцепление на колелата се предотвратява блокиране на колелата.
- При задействане на спирачките се обезпечава управляемостта на автомобила.

Когато ABS регулира, се усеща пулсиране на спирачния педал. Пулсиращият спирачен педал може да е индикация за опасна пътна обстановка и да Ви напомня да предприемете особено внимателен стил на шофиране.

Граници на системата

- ABS функционира при скорост от около 8 км/ч.
- ABS може да е ограничена или да не работи, когато има неизправност и жълтата предупредителна лампа ABS на комбиинструмента свети постоянно след стартиране на двигателя.

Функция на BAS (Система спирачен асистент)

ПРЕДУПРЕЖДЕНИЕ Опасност от произшествие поради неизправност в BAS (Система спирачен асистент)

Когато BAS е неизправен, може да се удължи спирачният път при ситуации на внезапно спиране.

▶ В ситуации, изискващи внезапно спиране, натиснете с пълна сила спирачния педал. ABS предотвратява при това блокиране на колелата.

BAS Ви предоставя допълнителна спирачна сила при ситуация, изискваща внезапно спиране.

Когато натиснете бързо спирачния педал, BAS се активира:

- BAS автоматично повишава спирачното налягане на спирачката.
- BAS може да скъси спирания път.
- ABS предотвратява при това блокирането на колелата.

Когато освободите спирачния педал, спирачките ще функционират отново както обикновено. BAS се деактивира.

Функции на ESP® (Електронна стабилизираща програма)

ПРЕДУПРЕЖДЕНИЕ Опасност от подхлъзване вследствие на неизправност на ESP®

Когато ESP® е неизправно, ESP® не извършва стабилизиране на автомобила. Освен това и други системи за пътна безопасност са изключени.

▶ Внимателно продължете шофирането.

▶ Проверете ESP® в квалифициран специализиран сервиз.

ПРЕДУПРЕЖДЕНИЕ Опасност от подхлъзване поради изключена система ESP®

Когато системата ESP® е изключена, тя® не предприема стабилизиране на автомобила.

▶ Да не се изключва ESP®, докато са налице следните описани ситуации.

ESP® може да контролира и подобрява стабилността на движение и сцеплението в рамките на физическите закони в следните ситуации:

- при потегляне по мокра или хлъзгаво пътно платно

- при спиране
- **Автомобили с теглително-прикачно устройство:** при движение с ремарке от 65 км/ч, когато композицията започне да криволичи.
- при силен страничен вятър, когато шофирате със скорост, по-висока от 80 км/ч

Ако автомобилът се отклони от желаната посока на водача, ESP® може да стабилизира автомобила чрез следните действия:

- Отделни или няколко колела се спират целенасочено.
- Мощността на двигателя се адаптира съобразно ситуацията.

ESP® е изключена, когато предупредителната лампа ESP® OFF на комбиинструмента свети постоянно:

- Стабилността на движение вече не се подобрява.
- **Автомобили с теглително-прикачно устройство:** системата за стабилизиране на композицията вече не е активна.
- Асистентът при страничен вятър вече не е активен.
- Задвижващите колела може да превъртят.
- системата за регулиране на сцеплението ETS/4ETS продължава да е активна

ⓘ Дори когато системата ESP® е изключена, продължавате при спиране да бъдете поддържани от ESP®.

ESP ®се намесва, ако предупредителната лампа ESP® в комбиинструмента мига:

- ESP® да не се изключва по никакъв повод.
- При потегляне натиснете педала на газта само колкото е необходимо
- Съобразявайте Вашия стил на шофиране с текущите пътни и метеорологични условия.

За подобряване на сцеплението, да се изключва ESP® в следните ситуации:

- при експлоатация с вериги за сняг
- в дълбок сняг
- по пясък или чакъл

ⓘ При буксуване колелата повишават сцеплението чрез вкопаващо действие.

Когато на комбиинструмента предупредителната лампа ESP® OFF свети продължително, ESP® е изключено.

Когато предупредителната лампа ESP® свети продължително, ESP® не е достъпно поради неизправност.

Обръщайте внимание на информацията, която може да се изпише на комбиинструмента:

- Предупредителни и контролни лампи (→ Страница 502)
- Съобщения на дисплея (→ Страница 443)

ETS/4ETS (електронна система за контрол на сцеплението)
Системата за регулиране на сцеплението ETS/4ETS е съставна част на ESP® и позволява потеглянето или съответно ускоряването по хлъзгаво пътно платно.

ETS/4ETS може да подобри сцеплението на автомобила със следните действия:

- Когато задвижващите колела започнат да превъртат, те биват спирани поединично.
- Предава се повече задвижващ момент на колелото или колелата със сцепление.

Влияние на програмите за движение върху ESP®
Програмите за движение позволяват адаптиране на ESP® към различни метеорологични условия, към пътната обстановка и желания стил на шофиране.

Можете да настройвате програмите за движение с DYNAMIC SELECT превключвателя.

ESP® Свойства според програмата за движение

Програма за движение	ESP® режим	Свойства
C (Comfort) **E** (Economy)	ESP® Comfort	Тези програми за движение предлагат оптимално съчетаване на сцепление и стабилност. Изберете програма за движение **E** или **C** при трудни пътни условия като напр. сняг и лед или мокро пътно платно.
S (Sport)	ESP® Sport	Тази програма за движение предлага изпълнение с акцент върху сигурността, но спортно ориентирано, това прави възможен един по-активен стил на шофиране за водачите със спортни амбиции. Избирайте програма за движение **S** при добри условия на пътното платно, напр. сухо пътно платно и ясно видим маршрут.

Програма за движение	ESP® режим	Свойства
Всички автомобили с изключение на All-Terrain автомобилите: S+ (Sport Plus)	ESP®-Sport Plus	Подчертават се характерните свойства на автомобила при поднасяне на предните колела в завой и поднасяне на задните колела в завой. Така става възможен един още по-активен стил на шофиране. Избирайте програма за движение **S+** при добри условия на пътното платно, напр. сухо пътно платно и ясно видим маршрут.
Всички All-Terrain автомобил: All-Terrain	ESP®-All-Terrain	Тази програма за движение предлага функции за по-добро сцепление. Тя е активна до скорост от приблизително 30 км/ч и гарантира максимално сцепление. Тази програма за движение предлага максимално сцепление особено по отсечки без пътна настилка с големи неравности и по леко пресечен терен. Изберете програма за движение **All-Terrain** при отсечки без пътна настилка с леко пресечен терен или при пътно платно със силни неравности.

ESP® (Електронна стабилизираща програма) включване или изключване

Мултимедийна система:

→ Автомобил ▸▸ Асистенти ▸▸ ESP

Mercedes-AMG автомобили: непременно спазвайте указанията в допълнителното ръководство. В противен случай няма да можете да разпознаете опасностите.

▶ Включете ☑ или изключете ☐ функцията.

Когато на комбиинструмента предупредителната лампа ESP® OFF свети продължително, ESP® е изключено.

Съобразявайте се с информацията на предупредителните лампи и със съобщенията на дисплея, които се показват на комбиинструмента.

Функции на ESP® асистент при страничен вятър

Асистентът ESP® при страничен вятър разпознава внезапно възникнал страничен вятър и помага на водача да задържи автомобила в пътната лента:

- Асистентът ESP® при страничен вятър се активира при движение по права линия или в лек завой и скоростен диапазон 80 км/ч до 200 км/ч.
- Автомобилът се стабилизира чрез целенасочено и едностранно спирачно въздействие.

Функции на системата ESP ® за стабилизиране на ремаркето

⚠ ПРЕДУПРЕЖДЕНИЕ Опасност от произшествие при лоши пътища- метеорологични условия

При лоша пътна обстановка- и метеорологични условия система за стабилизиране на ремаркето не може да предотврати поднасянето на композицията. Ремаркета с висок център на тежестта могат да се преобърнат, преди системата ESP® да разпознае това.

▶ Винаги съобразявайте Вашия стил на шофиране с текущите пътни - и метеорологични условия.

ESP® за стабилизиране на ремаркето може да стабилизира Вашия автомобил ако той поднесе при движение с ремарке:

- ESP® за стабилизиране на ремаркето е активно след достигане на скорост от около 65 км/ч.
- Лекото криволичене се намалява чрез целенасочено и едностранно спирачно въздействие.
- При силно криволичене допълнително се намалява мощността на двигателя и се задейства спирачките върху всички колела.

ESP® за стабилизиране на ремаркето може да бъде ограничено или да не работи при следните обстоятелства:

- Ремаркето не е свързано правилно или не се разпознава правилно от автомобила.

Функция на EBD (Електронна система за разпределяне на спирачната сила)

EBD има следните характеристики:

- контрол и регулиране на спирачното налягане на задните гуми
- подобряване на стабилността на движение при спиране, най-вече в завои

Начин на работа на асистента за волана STEER CONTROL

Асистентът за волана STEER CONTROL Ви помага да управлявате в правилната за стабилизирането на автомобила посока чрез прилагане на осезаема сила върху волана.

Получавате тази препоръка за завиване особено в следните ситуации:

- при натискане на спирачките двете десни или двете леви колела са върху мокро или хлъзгаво пътно платно.
- автомобилът започне да поднася.

Граници на системата

Асистентът за волана STEER CONTROL може да е с нарушена функция или изобщо да не функционира в следните ситуации:

- ESP® е изключено.
- ESP® е неизправно.
- кормилната уредба е неизправна.

Когато ESP® е неизправно, електрическото сервоуправление продължава да Ви подпомага.

Функции на активния спирачен асистент

Активният спирачен асистент се състои от:

- предупредителна функция за спазване на безопасна дистанция
- автономна спирачна функция
- отговаряща на ситуацията помощ при задействане на спирачките
- **Автомобил с пакет Пътни асистенти:** кормилен асистент за избягване на сблъсък

Активният спирачен асистент може да Ви помогне да минимизирате опасността от сблъсък с автомобили или пешеходци или да намалите последствията от евентуално произшествие.

Когато активният спирачен асистент разпознае опасност от сблъсък, ще бъдете визуално и акустично предупредени.

Когато не реагирате на оптичното или акустичното предупреждение, е възможно в критични ситуации да се стигне до автономно задействане на спирачките.

В особено критични ситуации активният спирачен асистент може директно да задейства автономно спиране. Оптичното и акустичното предупреждение в този случай се задействат едновременно със спирачката.

Когато в критична ситуация сами задействате спирачките или по време на автономния процес на спиране натиснете спирачката, следва отговаряща на ситуацията помощ при задействане на спирачките. Ако е необходимо, спирачното налягане ще се усили до пълно спиране на автомобила.

Чрез задействането на автономната спирачна функция или на отговарящата на ситуацията помощ при задействане на спирачките, може допълнително да бъдат въведени превантивни мерки за защита на пътниците (PRE-SAFE®), ако автомобилът е оборудван с тези функции.

⚠ ПРЕДУПРЕЖДЕНИЕ Опасност от произшествие при ограничена функция на разпознаване на активния спирачен асистент

Активният спирачен асистент не може винаги еднозначно да разпознава обекти и сложни пътни ситуации.

В тези случаи активният спирачен асистент може

- да предупреди необосновано или да задейства спирачките
- да не предупреди или да не спре.

▶ Винаги наблюдавайте пътната обстановка внимателно и не разчитайте само и единствено на активния спирачен асистент. Активният спирачен асистент е само помощно средство. Отговорността за необходимата безопасна дистанция, скоростта и своевременното спиране е изцяло на водача на автомобила.

▶ Имайте готовност за внезапна спирачка и маневра за избягване на опасност.

Обърнете внимание и на границите на системата на активния спирачен асистент.

Отделните частични функции са на разположение в следните скоростни диапазони:
Предупредителна функция за спазване на безопасна дистанция

Предупредителната функция за спазване на безопасна дистанция Ви предупреждава над скорост:

- от приблизително 30 км/ч, ако в продължение на няколко секунди дистанцията до движещия се отпред автомобил е прекалено малка за скоростта, с която шофирате. Предупредителната лампа за спазване на безопасна дистанция в комбиинструмента светва.
- от около 7 км/ч, ако се доближавате критично до автомобил или пешеходец. Чувате предупредителен сигнал на интервали и предупредителната лампа за спазване на безопасна дистанция в комбиинструмента светва.

Натиснете рязко спирачките или избегнете препятствието, доколкото това може да се извърши безопасно и пътната обстановка го позволява.

Предупредителна функция за спазване на безопасна дистанция може да Ви помогне в следните ситуации с предупредителен сигнал на интервали и предупредителна лампа:

	Движещи се отпред автомобили	Спрели автомобили	Пресичащи автомобили	Пресичащи пешеходци	Спрели пешеходци
Автомобили без пакет Пътни асистенти	до приблизително 250 км/ч	до приблизително 80 км/ч	никаква реакция	до приблизително 60 км/ч	никаква реакция
Автомобил с пакет Пътни асистенти	до приблизително 250 км/ч	до приблизително 100 км/ч	до приблизително 70 км/ч	до приблизително 70 км/ч	до приблизително 70 км/ч

Автономна спирачна функция
Автономната спирачна функция може да се задейства при скорост на автомобила над 7 км/ч в следните ситуации:

	Движещи се отпред автомобили	Спрели автомобили	Пресичащи автомобили	Пресичащи пешеходци	Спрели пешеходци
Автомобили без пакет Пътни асистенти	до приблизително 200 км/ч	до приблизително 50 км/ч	никаква реакция	до приблизително 60 км/ч	никаква реакция
Автомобил с пакет Пътни асистенти	до приблизително 250 км/ч	до приблизително 100 км/ч	до приблизително 70 км/ч	до приблизително 70 км/ч	до приблизително 70 км/ч

Отговаряща на ситуацията помощ при задействане на спирачките
Отговарящата на ситуацията помощ при задействане на спирачките може да се задейства при скорост на автомобила над 7 км/ч в следните ситуации:

	Движещи се отпред автомобили	Спрели автомобили	Пресичащи автомобили	Пресичащи пешеходци	Спрели пешеходци
Автомобили без пакет Пътни асистенти	до приблизително 250 км/ч	до приблизително 80 км/ч	никаква реакция	до приблизително 60 км/ч	никаква реакция
Автомобил с пакет Пътни асистенти	до приблизително 250 км/ч	до приблизително 100 км/ч	до приблизително 70 км/ч	до приблизително 70 км/ч	до приблизително 70 км/ч

Прекъсване на спирачно въздействие на активния спирачен асистент

Може по всяко време да спрете спирачното въздействие на активния спирачен асистент:

- Посредством задействане на педала на газта или кикдаун
- **Автомобили без пакет Пътни асистенти:** посредством освобождаване на спирачния педал

Активният спирачен асистент прекратява своето спирачно въздействие, когато е изпълнено поне едно от следните условия:

- избягвате препятствие чрез управление на автомобила.
- вече не съществува опасност от сблъсък.
- вече не се разпознава препятствие на Вашия път.

Кормилен асистент за избягване на сблъсък (само за автомобили с пакет Пътни асистенти)

Кормилният асистент за избягване на сблъсък има следните характеристики:

- може да разпознава неподвижни или пресичащи пътници.
- може при разпозната маневра за избягване на опасност да помогне на водача с допълнително сервоуправление.
- може при маневра за избягване на опасност да се активира от бързо завъртане на волана.
- може да Ви помогне при избягването на опасност и възстановяването на позицията на автомобила.
- може да реагира от приблизителна скорост на движение 20 км/ч до приблизителна скорост на движение 70 км/ч.

може да спрете помощта по всяко време с активно управление на автомобила.

⚠ **ПРЕДУПРЕЖДЕНИЕ** Опасност от произшествие въпреки кормилния асистент за избягване на сблъсък

Кормилният асистент за избягване на сблъсък не може винаги еднозначно да разпознава обекти и сложни пътни ситуации.

Освен това сервоуправлението на кормилния асистент за избягване на сблъсък по правило не е достатъчно, за да се предотврати сблъсък.

В тези случаи кормилният асистент за избягване на сблъсък може:

- да предупреди необосновано или да помогне
- да не предупреди или да не помогне.

▶ Винаги наблюдавайте пътната обстановка внимателно и не разчитайте само и единствено на активния спирачен асистент.

▶ Имайте готовност за внезапна спирачка и маневра за избягване на опасност.

▶ Спрете помощта чрез активно управление на автомобила в некритични пътни ситуации.

▶ Шофирайте с подходяща скорост, когато в обкръжаващото пространство на Вашия автомобил се намират пешеходци.

Обърнете внимание и на границите на системата на кормилния асистент за избягване на сблъсък.

Максимални възможности на системата

В следните ситуации е възможно активния спирачен асистент да е с нарушена функция или изобщо да не функционира:

- при сняг, дъжд, мъгла, силни пръски, заслепяване, директни слънчеви лъчи или променящи се условия на светлината.
- ако датчиците са замърсени, изпотени, повредени или покрити.
- когато има смущение от други радарни източници, напр. при силно излъчване от радар в закрити паркинги.
- ако е била разпозната и показана загуба на налягане в гумите или дефектна гума.

При някои обстоятелства е възможно системата да не реагира правилно:

- при сложни пътни ситуации, където обекти не могат винаги да бъдат разпознати еднозначно.
- пешеходци или автомобили, които се движат бързо в диапазона на обхват на датчиците.
- на пешеходци, които са скрити от наличието на други обекти.
- когато типичният контур на пешеходеца не се откроява на заден фон.
- когато пешеходец не се разпознава като такъв, напр. поради специално облекло или наличие на други обекти.
- в завои с тесни радиуси.

Настройване на активен спирачен асистент

Мултимедийна система:

Автомобил ▸▸ Асистенти ▸▸ Акт. спирачен асист.

Автомобили без пакет Пътни асистенти: настройките могат да бъдат направени след стартирането на автомобила.

Автомобили с пакет Пътни асистенти: настройките могат да бъдат направени при включено подаване на контакт.

ⓘ Препоръчва се винаги да оставяте активния спирачен асистент включен.

Изберете една от следните настройки:

- Рано: Вашият избор се запазва за следващото стартиране на автомобила.
- Средно: Вашият избор се запазва за следващото стартиране на автомобила.
- Късно: Вашият избор се запазва за следващото стартиране на автомобила.
- Изкл.:
  Предупредителната функция за спазване на безопасна дистанция и автономната спирачна функция се изключват.

  Автомобили без пакет Пътни асистенти: при следващия старт на автомобила автоматично се избира настройката Средно.

  Автомобил с пакет Пътни асистенти: кормилният асистент за избягване на сблъсък не е на разположение. При следващия старт на автомобила автоматично се избира настройката Средно и кормилният асистент за избягване на сблъсък е на разположение.

ⓘ Когато активният спирачен асистент е изключен, на мултифункционалния дисплей в диаграмата на асистента се появява символът OFF.

Функция на адаптивните стоп-светлини

Адаптивните стоп-светлини предупреждават автомобилите зад Вас при аварийни ситуации със задействане на спирачките:

- чрез мигащи стоп-светлини
- включване на системата за аварийни светлини

Когато при скорост на движение, по-висока от 50 км/ч, автомобилът бъде спрян рязко, стоп-светлините примигват бързо. По този ясно забележим начин биват предупредени движещите се отзад превозни средства.

Ако при задействането на спирачките скоростта на движение е по-висока от 70 км/ч, системата за аварийните светлини се включва, щом автомобилът бъде приведен в неподвижно състояние. Когато шофирате със скорост по-висока от 10 км/ч, системата за аварийни светлини се изключва автоматично. Може да изключите системата за аварийни светлини и чрез съответния бутон на арматурното табло.

TEMPOMAT и Limiter

Функция на TEMPOMAT

TEMPOMAT ускорява и спира автомобила самостоятелно, за да спазва запаметена преди това скорост.

Ако напр. при изпреварване ускорите за кратко, след това запаметената скорост не се изтрива. Ако след изпреварването махнете крака си от педала газта, TEMPOMAT връща автомобила на запаметената скорост.

Управлявате TEMPOMAT с лоста TEMPOMAT.

TEMPOMAT не може нито да намали опасността от произшествие поради неподходящ стил на шофиране, нито да отмени действието на физичните закони. Той не може да вземе под внимание пътните и метеорологични условия, както и да предвиди пътните ситуации. TEMPOMAT е само помощно средство. Отговорността за безопасна дистанция, скорост, своевременно задействане на спирачките и придържане към пътната лента е изцяло Ваша.

Граници на системата

При движение по наклон нагоре е възможно TEMPOMAT да не може да поддържа запаметената скорост. Когато наклонът нагоре стане по-малък, запаметената скорост се възстановява.

При дълъг и стръмен наклон надолу трябва своевременно да превключите на по-ниска предавка. Спазвайте това правило особено при натоварен автомобил. По този начин използвате спирачното действие на двигателя. Така облекчавате спирачната система и избягвате прегряването и бързото износване на спирачките.

Не използвайте TEMPOMAT в следните ситуации:

- в пътни ситуации, които изискват честа смяна на темпото, напр. при засилен трафик, по пътища с много завои
- по гладки и хлъзгави пътища Задвижващите колела могат да загубят сцепление при ускоряване и автомобилът може да поднесе
- при лоша видимост

Функция на Limiter

Limiter ограничава скоростта на автомобила. Limiter възстановява бързо запаметената скорост чрез самостоятелно задействане на спирачката.

Скоростта можете да ограничите по следните начини:

- променливо: за ограничения на скоростта, напр. в затворени населени места
- постоянно: за дълготрайни ограничения на скоростта, напр. за експлоатация със зимни гуми

Limiter не може нито да намали опасността от произшествие при несъобразен стил на шофиране, нито да отмени физическите ограничения. Той не може да вземе под внимание пътните и метеорологични условия, както и да предвиди пътните ситуации. Limiter е само помощно средство. Отговорността за безопасна дистанция, скорост, своевременно задействане на спирачките и придържане към пътната лента е изцяло Ваша.

Управлявате променливия Limiter с TEMPOMAT лоста. Можете да зададете всяка скорост над 20 км/ч. Ако автомобилът е стартиран, можете да

направите настройките и при стоящ на място автомобил.

Кикдаун

Когато натиснете педала на газта, преодолявайки точката на съпротивление (кикдаун), променливият Limiter преминава в пасивен режим. На мултифункционалния дисплей се показва съобщението Ограничител пасивен.

Когато кикдаун приключи, в следните ситуации променливият Limiter се активира отново:

- скоростта на движение пада под запаметената скорост.
- извиква се запаметената скорост.
- Вие запаметявате нова скорост.

Управление на TEMPOMAT или променлив Limiter

⚠ **ПРЕДУПРЕЖДЕНИЕ** Опасност от произшествие поради неизвестна запаметена скорост

Ако активирате запаметената скорост и тя е по-ниска от актуалната скорост, автомобилът активира спирачките.

Ако запаметената скорост не Ви е известна, автомобилът може неочаквано да активира спирачките.

- ▶ Обърнете внимание на пътната ситуация, преди да активирате запаметената скорост.
- ▶ Ако запаметената скорост не е известна, запаметете наново желаната скорост.

При дълъг и стръмен наклон надолу трябва своевременно да превключите на по-ниска предавка. Спазвайте това правило особено при натоварен автомобил. По този начин използвате спирачното действие на двигателя. Така облекчавате спирачната система и избягвате прегряването и бързото износване на спирачките.

Условия

TEMPOMAT

- TEMPOMAT е включен.
- ESP® трябва да е включена, но не трябва да регулира.
- Скоростта на движение трябва да е най-малко 20 км/ч.

Променлив Limiter

- Автомобилът е стартиран.
- Променливият Limiter е избран.

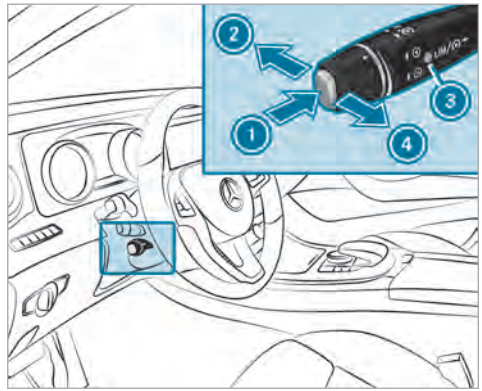

- ▶ Превключете между TEMPOMAT и променлив Limiter (1).
  - Контролна лампа LIM (3) изгасена: избран е TEMPOMAT.
  - Контролна лампа LIM (3) свети: избран е променливия Limiter.

▶ Запаметете текущата скорост 4 (еднократно след стартиране на автомобила).

или

▶ Извикайте последната запаметена скорост 4.
▶ Изключете TEMPOMAT или променлив Limiter 2.

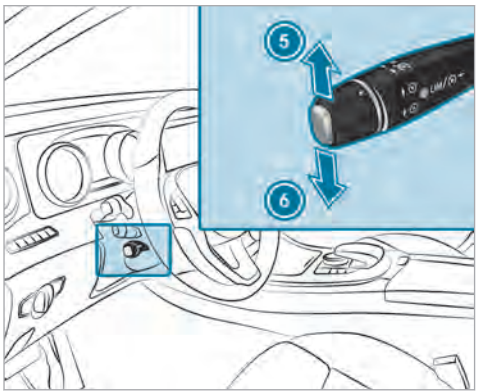

▶ Натиснете кратко лоста: запаметената скорост се увеличава с 1 км/ч респективно 5 се намалява 6.

или

▶ Натиснете и задръжте лоста: запаметената скорост се увеличава постепенно с по 1 км/ч или 5 се намалява 6.

или

▶ Натиснете лоста, преодолявайки точката на съпротивление: запаметената скорост се увеличава с 10 км/ч респективно 5 се намалява 6.

или

▶ Натиснете и задръжте лоста, преодолявайки точката на съпротивление: запаметената скорост се увеличава постепенно с по 10 км/ч или 5 се намалява 6.

Ако TEMPOMAT или променливия Limiter са били изключени, чрез 5 или 6 се запаметява актуалната скорост на движение.

ⓘ При автомобили с индикация на сегменти в скоростомера светят сегментите от актуално запаметената скорост до края на сегментите. Ако сте включили постоянния Limiter и е запаметена скорост, светят сегментите до запаметената скорост.

ⓘ Ако направите кикдаун, променливият Limiter става пасивен. След като скоростта намалее под запаметената, променливият Limiter е отново активен.

ⓘ Когато спирате, изключите ESP® или ESP® регулира, TEMPOMAT се изключва. Променливият Limiter не се изключва. Когато паркирате автомобила, последно запаметената скорост се изтрива.

Постоянен Limiter

Ако искате автомобилът трайно да не надвишава определена скорост (напр. за режим зимни гуми), можете да я зададете с постоянния Limiter.

За тази цел в мултимедийната система можете да ограничите скоростта на стойност между 160 км/ч и 240 км/ч (→ Страница 201).

Малко преди да достигнете зададената скорост, същата се показва на мултифункционалния дисплей. Ако потвърдите съобщението с ⮌, до спиране на автомобила няма да последва вече индикация. Повторна индикация се появява едва след ново стартиране на автомобила.

Дори и при кикдаун, постоянният Limiter не може да премине в пасивен режим и скоростта остава под зададената скорост.

Настройване на ограничение на скоростта при зимни гуми

Мултимедийна система:

→ Автомобил ▸▸ Настройки автомобил ▸▸ Огранич. зимни гуми

▶ Избирете скорост или изключете функцията.

Активен асистент за дистанция DISTRONIC

Функция на активния асистент за дистанция DISTRONIC

Активният асистент за дистанция DISTRONIC

- поддържа настроената скорост, ускорява или забавя на автомобила, ако дистанцията до автомобила отпред го допуска.
- помага за спазване на дистанцията до движещия се отпред автомобил, ако се налага до пълното му спиране.
- спира автомобила Ви с до 50 % от максимално възможното забавяне. Когато се изискват повисоки стойности на намаляване на скоростта, водачът се предупреждава оптично и акустично и трябва да се намеси сам.
- **Автомобили с пакет Пътни асистенти, активен асистент за паркиране и COMAND Online:** в трафик с чести спирания и потегляния подпомага движението чрез разширеното автоматично повторно потегляне в задръстването.
- **Автомобили с пакет Пътни асистенти:** в скоростния диапазон при градски условия реагира на спрели автомобили, когато има достатъчно възможности за разпознаване (с изключение на велосипеди, мотоциклети и пешеходци).

Активният асистент за дистанция DISTRONIC не може нито да намали опасността от произшествие при неподходящ стил на шофиране, нито да отмени действието на физичните закони. Той не може да вземе под внимание пътните и метеорологични условия, както и да предвиди пътните ситуации. Активният асистент за дистанция DISTRONIC е само помощно средство. Отговорността за безопасна дистанция, скорост, своевременно задействане на спирачките и ненапускане на пътната лента е изцяло ваша.

Когато всички условия за включване са изпълнени, можете да включите асистента за дистанция DISTRONIC по време на движение или в неподвижно състояние. При включване на активния асистент за дистанция DISTRONIC се запаметява скорост, която водачът може по всяко време да увеличи или намали. Скоростта може да се настройва между 20 км/ч и 200 км/ч.

Автомобили с пакет Пътни асистенти: скоростта може да се настройва между 20 км/ч и 210 км/ч.

Автомобили с пакет Пътни асистенти, активен асистент за паркиране и COMAND Online: автомобилът следва движещия се отпред автомобил автоматично, без намесата на водача до 30 секунди след спиране. Условие за това е автомобилът да се намира на автомагистрала или на скоростен път. Ако при процеса на потегляне бъде разпознато препятствие пред автомобила, следва предупреждение за прехвърляне. Ускорението намалява и водачът се предупреждава визуално и акустично, така че автомобилът да спре пред препятствието или да го избегне.

Автомобили с пакет Пътни асистенти: активният асистент за дистанция DISTRONIC в съчетание с навигационни системи предотвратява неразрешеното изпреварване от дясно при скорости над 80 км/ч при дяснопосочно движение или изпреварване от ляво при лявопосочно движение на магистрали или подобни на магистрали междуградски пътища.

Активният асистент за дистанция DISTRONIC използва информация на навигационната система, за да реагира при определени пътни ситуации:

- кръгово движение
- Т-кръстовище

- изход от магистрала
- станция за пътна такса

Дори движещият се отпред автомобил да напусне зоната за разпознаване в тези ситуации, активният асистент за дистанция DISTRONIC поддържа актуалната скорост известно време и не ускорява.

Ако включите светлинния пътепоказател, за да смените пътната лента, при следните обстоятелства последва по-бързо ускоряване до настроената скорост:

- Активният асистент за дистанция DISTRONIC е включен.
- Скоростта на движение е по-висока от 70 км/ч.
- Запаметената скорост е по-голяма от скоростта, с която се движите.
- В съответната зона на лентата за изпреварване не се разпознава автомобил от системата.

Автомобили с пакет Пътни асистенти и асистент за разпознаване на пътни знаци: активният асистент за дистанция DISTRONIC разполага допълнително с функцията Активен асистент за лимит на скоростта. Тази функция може да бъде конфигурирана в мултимедийната система. Ако бъде разпознато променено ограничение за скорост и активният асистент за дистанция DISTRONIC е включен, той приема новата скорост.

Напасването на скоростта се извършва на нивото на пътните знаци. При табели обозначаващи начало на населено място, скоростта се напасва предварително. Индикацията на ограничението за скорост в дисплей инструмента се актуализира винаги на нивото на пътния знак.

Когато активният асистент за дистанция DISTRONIC е включен в пасивен режим чрез задействане на педала на газта, се предприемат само ограничения на скоростта, които са по-големи от зададената скорост.

При придърпване на TEMPOMAT лоста показваното ограничение за скорост се задава като скорост, ако:

- активният асистент за лимит на скоростта е бил активиран в мултимедийната система и
- активният асистент за дистанция DISTRONIC е бил включен.

Ако при задействане на лоста не се показва ограничение за скорост, се приема зададената от водача скорост.

Програма за движение
С DYNAMIC SELECT превключвателя може да бъде променян стила на шофиране на активния асистент за дистанция DISTRONIC. В зависимост от избраната програма за движение пътното поведение е икономично, комфортно или динамично (→ Страница 168).

Граници на системата
Активният асистент за дистанция DISTRONIC функционира в диапазона от скорост между 0 км/ч и 200 км/ч.

Автомобили с пакет Пътни асистенти: активният асистент за дистанция DISTRONIC функционира в диапазона от скорост между 0 км/ч и 210 км/ч.

В следните ситуации например възможно системата да е с нарушена функция или изобщо да не функционира:

- при сняг, дъжд, мъгла, силни пръски, заслепяване, директни слънчеви лъчи или бързо променящи се условия на светлината.
- ако в зоната на камерата челното стъкло е замърсено, изпотено, повредено или покрито.
- ако радарните датчици са замърсени или покрити.
- по гладки или хлъзгави улици задвижващите колела може да загубят сцепление при задействане на спирачките или при ускоряване и така е възможно автомобилът да поднесе
- в закрит паркинг, пункт за пътна такса или по път с голям наклон надолу или нагоре.

Не използвайте активния асистент за дистанция DISTRONIC в тези ситуации.

Съвети

При следните пътни ситуации трябва да бъдете особено внимателни. Ако е необходимо, в такива ситуации, задействайте спирачките. След това активният асистент за дистанция DISTRONIC се изключва:

- завои, влизания и излизания от завои.
- при изменен стил на шофиране.
- при смяна на лентата от други автомобили.
- при тесни автомобили.
- при препятствия и неподвижни автомобили.
- при перпендикулярно преминаващи автомобили, пешеходци или превозни средства на две колела (мотоциклети, велосипеди).

Индикация на активния асистент за дистанция DISTRONIC в диаграмата на асистента и в скоростомера



1. Движещ се отпред автомобил
2. Скала за дистанция
3. Настроена зададена дистанция
4. Собствен автомобил



1. Скорост на движещия се отпред автомобил
2. Запаметена скорост

Индикации на мултифункционалния дисплей

При включване или при промяна на запаметената скорост на активния асистент за дистанция DISTRONIC се появява новата запаметена скорост за около пет секунди на мултифункционалния дисплей, 70 км/ч.

При включен активен асистент за дистанция DISTRONIC настроената запаметена скорост се показва до символа . По време на активно регулиране на дистанцията символът се появява в зелено.

Автомобили с пакет Пътни асистенти: по магистрали или подобни на магистрали междуградски пътища символът се показва периодично.

Автомобили с активен асистент за лимит на скоростта: при автоматично приемане на ограничение за скоростта то се показва като запаметена скорост със символа .

Управление на активен асистент за дистанция DISTRONIC

⚠ ПРЕДУПРЕЖДЕНИЕ Опасност от произшествие поради ограничена разпознаваемост на активния асистент за дистанция DISTRONIC

Активният асистент за дистанция DISTRONIC не реагира:

- на хора или животни.
- на намиращи се на пътното платно препятствия, напр. спиращи или паркиращи автомобили (автомобили без пакет Пътни асистенти).
- на намиращи се на пътното платно препятствия, напр. спиращи или паркиращи автомобили, ако няма достатъчно възможност за разпознаване (автомобили с пакет Пътни асистенти).
- на насрещно движещи се и странично приближаващи автомобили.

Поради това в тези ситуации активният асистентът за дистанция DISTRONIC не може да предупреждава или да се намесва.

▶ Винаги наблюдавайте пътната обстановка внимателно и бъдете в готовност за спиране.

⚠ ПРЕДУПРЕЖДЕНИЕ Опасност от произшествие поради ограничена разпознаваемост на участници в движението и пътни ситуации

Активният асистент за дистанция DISTRONIC не е в състояние винаги еднозначно да идентифицира други участници в движението и комплексни пътни ситуации.

В тези случаи активният асистент за дистанция DISTRONIC може:

- може да предупреди необосновано и след това да спре автомобила.
- не може да предупреди или да се намеси.
- неочаквано да ускори или спре автомобила.

▶ Продължете внимателно пътуването си и бъдете в готовност за спиране особено когато активния асистент за дистанция DISTRONIC предупреждава.

⚠ ПРЕДУПРЕЖДЕНИЕ Опасност от произшествие поради ускорение или спиране на активния асистент за дистанция DISTRONIC

Активният асистент за дистанция DISTRONIC може да ускори или спре автомобила напр. в следните случаи:

- Когато процесът на потегляне се извършва посредством активния асистент за дистанция DISTRONIC.
- Когато запаметената скорост бъде активирана и тя е осезателно по-висока или по-ниска от актуалната скорост на движение.
- Когато активният асистент за дистанция DISTRONIC спре да разпознава движещ се отпред автомобил или не реагира на определени обекти.

- ▶ Винаги наблюдавайте пътната обстановка внимателно и бъдете в готовност за спиране.
- ▶ Обърнете внимание на пътната ситуация, преди да активирате запаметената скорост.

⚠ ПРЕДУПРЕЖДЕНИЕ Опасност от произшествие при недостатъчно намаляване на скоростта от активния асистент за дистанция DISTRONIC

Активният асистент за дистанция DISTRONIC спира автомобила Ви с до 50% от максимално възможното забавяне. Когато това забавяне не е достатъчно, активният асистент за дистанция DISTRONIC Ви предупреждава визуално и звуково.

- ▶ В тези случаи напаснете скоростта и спазвайте достатъчно разстояние.
- ▶ Спрете сами и/или отклонете автомобила.

⚠ ПРЕДУПРЕЖДЕНИЕ Опасност от произшествие поради включен активен асистент за дистанция DISTRONIC при напускане на седалката на водача

Ако спирачките на автомобила са задействани само от активния асистент за дистанция DISTRONIC и Вие напуснете седалката на водача, той може да потегли самоволно.

- ▶ Винаги изключвайте активния асистент за дистанция DISTRONIC и обезопасявайте автомобила срещу самоволно потегляне преди да станете от седалката на водача.

Условия

- Автомобилът е стартиран.
- Електрическата паркинг-спирачка е освободена.
- Не се паркира или излиза от паркинг с активния асистент за паркиране.
- ESP® е включена, но не регулира.
- Предавателната кутия се намира в позиция D.
- Вратата на водача, на спътника и задните странични врати са затворени.
- Предният капак е затворен.

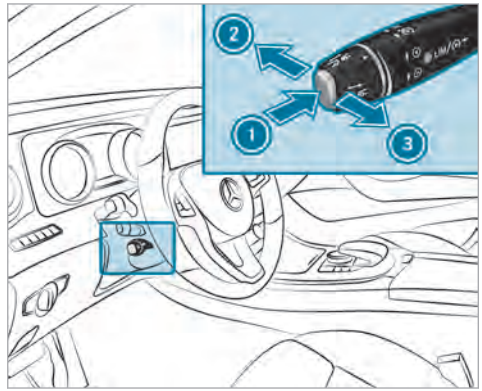

- ▶ Когато LIM контролната лампа свети: изберете активния асистент за дистанция DISTRONIC (1).
- ▶ Махнете крака си от педала на газта.
- ▶ Запаметете текущата скорост (3).
  Вашият автомобил напасва скоростта си спрямо движещия се пред Вас автомобил максимално близо до запаметената скорост.

Или

- ▶ Извикайте запаметената скорост (3).

- Или **при автомобили с пакет Пътни асистенти и асистент за разпознаване на пътни знаци:** когато активният асистент за лимит на скоростта в мултимедийната система и активният асистент за дистанция DISTRONIC са включени, се приема показваното ограничение на скоростта, ако е на разположение (3).
- Изключване на активния асистент за дистанция DISTRONIC (2).

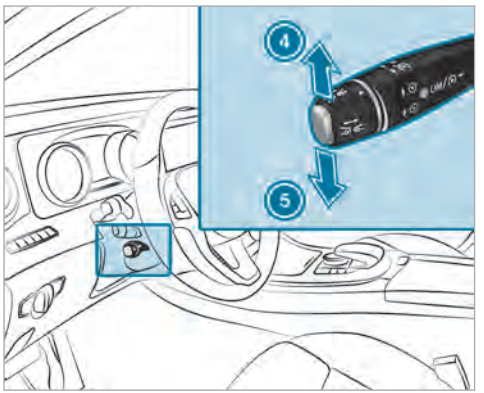

- Увеличете (4) или намалете (5) скоростта.

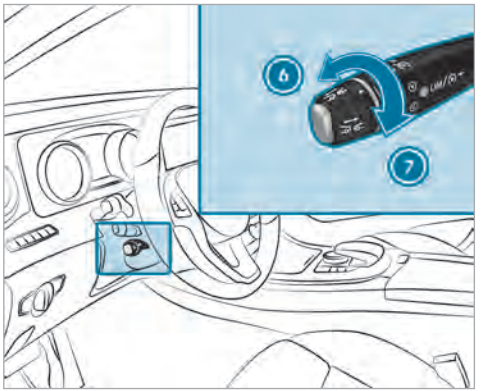

- Намалете (6) или увеличете (7) зададената дистанция до движещия се отпред автомобил.

Потеглете с активния асистент за дистанция DISTRONIC
Условие

Преди това е запаметена скорост.

- Отстранете крака си от спирачния педал.
- Дръпнете леко към Вас лоста TEMPOMAT (3).

Или

- Подайте за кратко газ.
Вашият автомобил потегля и адаптира скоростта си към тази на движещия се отпред автомобил. Ако не бъде разпознат движещ се пред Вас автомобил, Вашият автомобил се ускорява до запаметената скорост.

Приемане на ограничението за скорост като запаметена скорост
Условия

- В мултимедийната система е активиран активният асистент за лимит на скоростта (→ Страница 238).
- Активният асистент за дистанция DISTRONIC е включен.
- Системата разпознава пътни знаци с ограничение на скоростта.

- Дръпнете леко към Вас лоста TEMPOMAT (3).
Показваното ограничение на скоростта се приема като запаметена скорост. Вашият автомобил напасва скоростта си спрямо движещия се пред Вас автомобил максимално близо до запаметената скорост. Когато активният асистент за лимит на скоростта е включен, разпоз-

натите промени в ограничението на скоростта се приемат от системата.

Предупреждение за сблъсък
Когато активният асистент за дистанция DISTRONIC не може достатъчно силно да забави скоростта, за да предотврати доближаване до движещия се отпред автомобил, ще бъдете предупредени оптично и акустично. Тогава чувате предупредителен звуков сигнал на интервали и предупредителната лампа за спазване на дистанция на комбиинструмента ще светне.

▶ Задействайте незабавно спирачките, за да увеличите дистанцията до движещия се отпред автомобил.

или

▶ Избегнете препятствието, доколкото това може да се извърши безопасно.

Активен асистент за волана

Функция на активния асистент за волана
Активният асистент за волана е наличен само при автомобили с пакет Пътни асистенти.

- Активният асистент за волана помага до скорост от 210 км/ч чрез умерени корекции в управлението, за да се движите в средата на пътната лента.
- В зависимост от скоростта на движение той се ориентира по движещия се отпред автомобил и по маркировките на пътната лента.
- Активният асистент за волана изисква водачът винаги да държи ръцете си на волана, за да може по всяко време да се намеси с корекции в посоката или лентата.
- Активният асистент за волана може по всяко време да бъде отменен чрез намеса в управлението от страна на водача.
- При активно управляваща система, символът се показва в зелено на мултифункционалния дисплей.

Граници на системата на активния асистент за волана
Активният асистент за волана е снабден с ограничен момент на завъртане на волана за напречно движение. Намесата при завъртането на волана не е достатъчна при определени обстоятелства да задържи автомобила в пътната лента.

Когато разпознаването на маркировката на пътната лента и на движещия се отпред автомобил са нарушени, активният асистент за волана преминава в пасивно състояние. В тези ситуации системата не помага. При преминаване от активно в пасивно състояние, символът е представен в увеличен размер и мига в жълто. Когато пасивното състояние е достигнато, символът се показва на мултифункционалния дисплей в сиво.

В следните ситуации е възможно системата да е с нарушена функция или изобщо да не функционира:

- при лоша видимост, напр. при слабо осветление на пътното платно или поради сняг, дъжд, мъгла, интензивни пръски.
- при заслепяване, напр. поради насрещно движение, директни слънчеви лъчи или при отражения (напр. при мокро пътно платно).
- ако челното стъкло в зоната на камерата е замърсено, изпотено, повредено или покрито, напр. от стикер.
- ако няма или има повече от една неоднозначна ограничителна маркировка пътната лента, напр. в зоната на ремонтни дейности.
- ако ограничителните маркировки на пътната лента са избледнели, тъмни или покрити, напр. от замърсяване или сняг.
- ако разстоянието до движещия се отпред автомобил е прекалено малко и поради това ограничителната маркировка на пътната лента не може да се разпознае.

- ако ограничителните маркировки на пътната лента се променят много бързо, напр. разклонение, пресичане или съединяване на пътни ленти.
- при тесни пътни платна с много завои.
- при често сменящи се сенчести и осветени места по пътното платно.
- при препятствия, като напр. предупредителни обозначения, които са разположени върху пътната лента или стърчат в пътната лента.

Системата не помага в следните ситуации:

- при много тесни завои.
- при режим на движение с ремарке.
- когато сменяте активно пътната лента без да е включен светлинният пътепоказател.
- когато включите светлинния пътепоказател и не са налични условията за активиране на активния асистент за смяна на пътната лента.

Включване на активния асистент за волана

Условия

- ESP® трябва да е включена, но не трябва да регулира.
- Активният асистент за дистанция DISTRONIC трябва да бъде включен.

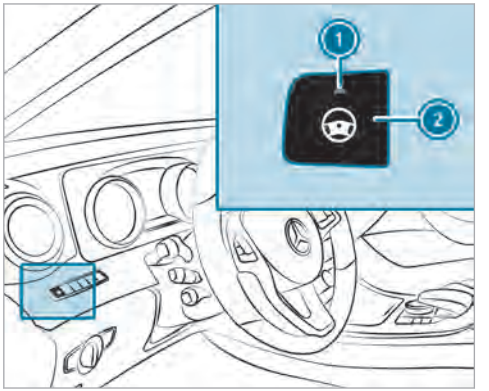

▶ Когато контролната лампа 1 не свети: натиснете бутон 2.

Функции на активния асистент за смяна на пътната лента

Активният асистент за волана е само помощно средство. Отговорността за безопасна дистанция, скорост, своевременно задействане на спирачките и ненапускане на пътната лента е изцяло ваша. Преди смяната на пътната лента трябва да се уверите, че съседната пътна лента е свободна (поглед през рамо).

ⓘ Наличността на описаната по-долу функция зависи от държавата.

Активният асистент за волана остава активен и при включване на светлинния пътепоказател. Активният асистент за волана подпомага водача при смяната на пътната лента чрез моменти на завъртане на волана, които стартират смяната на пътната лента.

Помощта при смяната на пътната лента се получава, когато са изпълнени всички от следните условия:

- Движите се по магистрала или по многолентов път, подобен на магистрала с няколко пътни ленти по посоката на движение.
- Съседната лента е свободна и е отделена чрез пресечена ограничителна маркировка.
- Скоростта на движение е между 80 км/ч и 180 км/ч.
- Светлинният пътепоказател е включен повече от две секунди.

Ако системата е нарушена, може да се стигне до прекратяване на активния асистент за смяна на пътната лента. При прекратяване на мултифункционалния дисплей се появява индикацията 1, при-

дружена с предупредителен звуков сигнал като покана за приемане.



Разпознаване на управление и докосване
Активният асистент за волана изисква водачът винаги да държи ръцете си на волана, за да може по всяко време да се намеси с корекции в посоката или лентата. Водачът трябва по всяко време да има готовност за преминаване от активно състояние в пасивно или обратно.

Когато по-продължително време не завъртате волана или свалите ръцете си от волана, в зависимост от ситуацията системата Ви предупреждава най-напред оптично. На мултифункционалния дисплей се появява индикацията 1. Ако продължавате да не управлявате сами или не поставите ръцете си на волана, освен оптичното предупредителното съобщение се чува повторно и предупредителен звуков сигнал.

Предупредителното съобщение не се появява или се прекратява след поява, когато е налице едно от следните условия:

- Водачът управлява.
- Водачът натиска бутон на волана или управлява сензорния контрол.

Функции на активния асистент за аварийно спиране
Ако продължавате да не реагирате на звуковото предупреждение на активния асистент за следене на пътната лента, активният асистент за дистанция DISTRONIC намалява скоростта. Ако водачът продължава да не реагира, автомобилът се спира напълно чрез постепенни забавяния.

Водачът може по всяко време да прекрати забавянето, чрез едно от следните действия:

- Завъртане на волана
- Задействане на спирачките или подаване на газ
- Натискане на бутон на волана или управление на сензорния контрол
- Включване или изключване на активния асистент за волана или този за дистанция DISTRONIC

Водачът трябва да е готов по всяко време да поеме управлението на автомобила.

Информация за асистента при потегляне по наклон нагоре

Асистентът при потегляне по наклон нагоре задържа автомобила за кратко време при следните условия:

- Предавателната кутия е на позиция D или R.
- Електрическата паркинг-спирачка е освободена.

Така имате време да преместите крака си от спирачния педал върху педала на газта, без автомобилът да се потегли веднага.

ПРЕДУПРЕЖДЕНИЕ Опасност от произшествие - и нараняване вследствие на самоволно потегляне на автомобила

След кратко време асистентът за потегляне по наклон нагоре вече не задържа автомобила и той може да се задвижи свободно.

▶ Затова бързо преместете крака си от педала на спирачките - върху педала на газта. Никога не се опитвайте да напуснете автомобила, когато той се задържа от

асистента при потегляне по наклон нагоре.

HOLD функция

HOLD функция

HOLD функцията спира автомобила, без да се налага да натискате спирачния педал, напр. при потеглянето по наклон.

Максимални възможности на системата

Наклонът не трябва да надвишава 30 %.

Включване и изключване на HOLD функция

⚠ **ПРЕДУПРЕЖДЕНИЕ** Опасност от произшествие поради включена HOLD функция при напускането на автомобила

Ако спирачките на автомобила са задействани само от HOLD функцията, когато напускате автомобила, той може да потегли самоволно в следните ситуации:

- ако настъпи неизправност в системата или в захранването с напрежение.
- Ако HOLD функцията се изключи чрез задействане на педала на газта или на спирачния педал, напр. от пътник в автомобил.
- Ако по електрическата система в двигателния отсек, по акумулаторната батерия или по предпазителите се извършат манипулации или акумулаторната батерия бъде разкачена от клемите.

▶ Винаги изключвайте HOLD функцията и обезопасявайте автомобила срещу самоволно потегляне преди да го напуснете.

! **УКАЗАНИЕ** Повреда поради автоматично задействане на спирачките

Ако са включени активният спирачен асистент, активният асистент за дистанция DISTRONIC или HOLD функцията, в определени ситуации автомобилът автоматично задейства спирачките.

За да избегнете повреди по автомобила, изключвайте тези системи в следните или подобни ситуации:

▶ при теглене на автомобила

▶ в автомивка

Условия

- Автомобилът е в неподвижно състояние.
- Вратата на водача е затворена или предпазният колан от страната на водача е поставен.
- Двигателят работи или е бил изключен с ECO Start-Stop функцията.
- Електрическата паркинг-спирачка е освободена.
- Активният асистент за дистанция DISTRONIC не е включен.
- Предавателната кутия е на позиция D, R или N.

Включване на HOLD функцията

▶ Задействайте спирачния педал и след малко продължете да го натискате плавно, докато индикацията HOLD се появи на мултифункционалния дисплей.

▶ Отпуснете спирачния педал.

Изключване на HOLD функция

▶ За потегляне натиснете педала на газта.

Или

▶ Задействайте спирачния педал, докато индикацията HOLD на мултифункционалния дисплей изгасне.

В следните ситуации HOLD функцията се изключва:

- Когато активният асистент за дистанция DISTRONIC е включен.
- Когато предавателната кутия е включена в позиция P.
- Когато електрическата паркинг-спирачка на автомобила е задействана.

В следните ситуации спирането на автомобила се осигурява чрез позицията на предавателната кутия P или електрическата паркинг-спирачка:

- ако предпазният колан се свали и вратата на водача се отвори.
- ако двигателят се изключи.
- ако се появи неизправност в системата или захранването с напрежение не е достатъчно.

DYNAMIC BODY CONTROL

DYNAMIC BODY CONTROL има следните характеристики:

- променлива характеристика на демпфериране
- постоянно регулиране на демпфериращите сили

Характеристиките на демпфериране се напасват към актуалния режим на движение и експлоатация.

Настройката на демпферирането за всяко колело се регулира поотделно и зависи от следните фактори:

- състояние на пътната настилка
- натоварване на автомобила
- избор на програма за движение

С DYNAMIC SELECT превключвателя можете да настроите програмата за движение.

AIR BODY CONTROL

Функция на AIR BODY CONTROL

AIR BODY CONTROL е въздушно окачване с променливо демпфериране за подобрен комфорт при движение. Системата за регулиране на нивото има задачата да поддържа, дори при натоварен автомобил, възможно най-доброто окачване и да запази клиренса еднакъв. За да се подобри сигурността при движение и да се намали разходът на гориво, при шофиране с по-висока скорост нивото на автомобила се снижава автоматично. Допълнително съществува възможността, нивото на автомобила да се настройва ръчно.

AIR BODY CONTROL се състои от:

- въздушно окачване с променлива твърдост на пружината
- автоматично регулиране на нивото
- зависещо от скоростта снижаване за икономия на гориво
- ръчно настройване на нивото
- ADS PLUS (адаптивна демпферна система с продължително регулиране на силата на демпфериране)
- DYNAMIC SELECT превключвател и бутон за нивото

Налични настройки на ходовата част

Програма за движение	Свойства
C (Comfort)	• комфортна настройка на ходовата част • нормално ниво • При скорост над 125 км/ч автомобилът се снижава с 15 мм. • При скорост под 80 км/ч автомобилът отново се повдига с 15 мм.
E (Economy)	• комфортна настройка на ходовата част • автомобилът се снижава с 15 мм спрямо нормалното ниво. • При по-висока скорост на движение автомобилът не се снижава повече.
S (Sport)	• по-стегната настройка на ходовата част • автомобилът се снижава с 15 мм спрямо нормалното ниво. • При по-висока скорост на движение автомобилът не се снижава повече.
Всички автомобили с изключение на All-Terrain автомобилите: S + (Sport Plus)	• още по-стегната настройка на ходовата част • автомобилът се снижава с 15 мм спрямо нормалното ниво. • При по-висока скорост на движение автомобилът не се снижава повече.
Всички All-Terrain автомобил: AT (AllTerrain)	• Настройка на ходовата част за лек пресечен терен • Автомобилът се повдига с 20 мм спрямо нормалното ниво. • При скорост над 35 км/ч автомобилът се снижава с 20 мм. • При скорост под 20 км/ч автомобилът отново се повдига.

Настройване на нивото на автомобила

ПРЕДУПРЕЖДЕНИЕ Опасност от произшествие поради прекалено високо ниво на автомобила

Когато се движите с високо ниво на автомобила, ходовите му качества може да бъдат нарушени от повдигнатия център на тежестта на автомобила.

Автомобилът може напр. в завои да се преобърне по-лесно.

▶ Винаги избирайте по възможност по-ниско ниво на автомобила и напасвайте стила на шофиране към него.

ПРЕДУПРЕЖДЕНИЕ Опасност от притискане поради снижаващ се автомобил

При снижаването на автомобила могат да се заклещят части от тялото на лицата, които се намират между каросерията и гумите или под автомобила.

▶ Уверете се, че при спускането на автомобила никой не се намира в непосредствена близост до веждите на калниците или под автомобила.

ПРЕДУПРЕЖДЕНИЕ Опасност от притискане поради снижаващ се автомобил

Автомобили с AIR BODY CONTROL или регулиране на нивото: при разтоварване или слизане автомобилът първо се повдига леко и след кратко време се снижава отново на нагласеното ниво.

Поради това е възможно да се заклещите Вие или други лица в близост до колелата или външна страна на пода.

Процеси на снижаване може да се извършват и след заключването на автомобила.

▶ При напускане на автомобила се уверете, че никой не се намира в областта на колелата или външната страна на пода.

Условия

- Автомобилът трябва да е стартиран.
- **Всички автомобили с изключение на автомобили All-Terrain:** автомобилът не бива да се движи със скорост по-висока от 60 км/ч.
- **Всички автомобили с изключение на автомобили All-Terrain:** автомобилът не бива да се движи със скорост по-висока от 35 км/ч.

Повдигане на автомобила

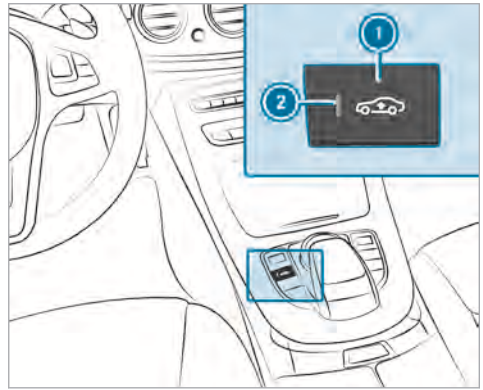

▶ Натиснете бутон 1.
Контролната лампа 2 свети.

Всички автомобили с изключение на автомобили All-Terrain: автомобилът се повдига с 25 мм спрямо нормалното ниво.

Автомобили All-Terrain: автомобилът се повдига с 20 мм спрямо нормалното ниво.

Вашият избор бива запаметен.

ⓘ В програма за движение **All-Terrain** повдигането на автомобила може да бъде спряно с бутон (1).

В следните ситуации автомобилът се снижава отново:

- **Всички автомобили с изключение на автомобили All-Terrain:** шофирате със скорост по-висока от 80 км/ч.
- **Всички автомобили с изключение на автомобили All-Terrain:** шофирате за около три минути със скорост между 60 км/ч и 80 км/ч.
- **Автомобили All-Terrain:** шофирате със скорост по-висока от 35 км/ч.
- Избирате програма за движение чрез DYNAMIC SELECT превключвателя.

Автомобилът се настройва на височината на последно активната програма за движение.

Снижаване на автомобила

▶ Натиснете бутон (1).
Контролната лампа (2) изгасва. Автомобилът се настройва на височината на последно активната програма за движение.

Асистент за паркиране PARKTRONIC

Функция на асистента за паркиране PARKTRONIC

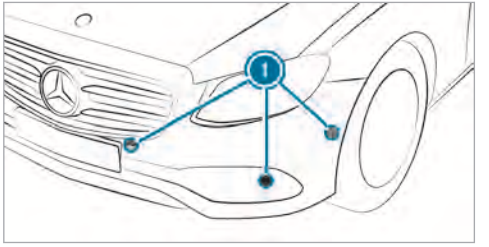

Асистентът за паркиране PARKTRONIC е електронна система за паркиране с ултразвук. Той следи с помощта на шест датчика (1) на предната и шест датчика на задната броня пространството около Вашия автомобил. Асистентът за паркиране PARKTRONIC Ви показва визуално и звуково разстоянието между Вашия автомобил и препятствие.

Асистентът за паркиране PARKTRONIC е само помощно средство. Той не може да замести Вашето внимание по отношение на околното пространство. Отговорността за безопасното маневриране, паркиране и напускане на паркомястото е изцяло Ваша.

Убедете се най-вече, че при маневриране, заемане или напускане на паркомясто в участъка за маневриране не се намират хора, животни или предмети.

В стандартната настройка при разстояние от около 0,3 м до препятствието се чува звук през определен интервал. При разстояние от около 0,2 м звучи непрекъснат звуков сигнал. В мултимедийната система можете да настроите предупредителният звуков сигнал да започва още при по-големи разстояния от около 1,0 м (→ Страница 217).

Когато асистентът за паркиране PARKTRONIC е изключен, активният асистент за паркиране не е на разположение.

Индикация на асистента за паркиране PARKTRONIC в мултимедийната система

Когато активният асистент за паркиране не е включен и се разпознае препятствие на пътя, при скорости до около 10 км/ч се показва изскачащ прозорец на асистента за паркиране PARKTRONIC (1) в мултимедийната система.

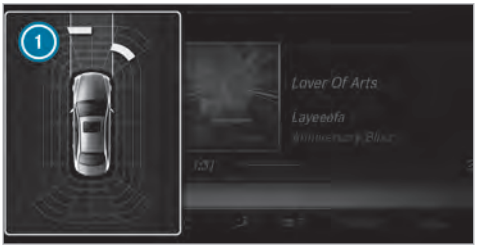

Автомобили с активен асистент за паркиране без 360°-камера



Автомобили с асистент за паркиране и камера 360°

Граници на системата

Асистентът за паркиране PARKTRONIC може евентуално да не забележи следните препятствия:

- препятствия под зоната на разпознаване, напр. хора, животни или предмети
- препятствия над зоната на разпознаване, напр. извънгабаритен товар, надвеси или товарни рампи на товарни автомобили

Датчиците трябва да са почистени от замърсявания, лед или киша. В противен случай те не могат да функционират правилно. Почиствайте редовно датчиците, без да ги надрасквате или повреждате.

Автомобили с теглително-прикачно устройство: когато създадете електрическата връзка между Вашия автомобил и ремаркето, асистентът за паркиране PARKTRONIC за задната зона се деактивира.

Функция на пасивната странична защита

Пасивната странична защита разширява асистента за паркиране PARKTRONIC с още едно предупреждение от странични препятствия. Предупреждението се задейства при препятствия, които се намират между предната и задната зона на обхват. За да може да бъде засечен даден обект, трябва да бъде разпознат при преминаване на автомобила от датчиците в предната и задната броня.

При паркиране или маневриране препятствията се засичат при преминаване на автомобила. Ако шофирате по-посока на засечено препятствие и поради това съществува опасност от страничен удар, се получава предупреждение. В зависимост от разстоянието, страничните сегменти светят в оранжево или червено.

Цвят на сегмента в зависимост от разстоянието

Цвят	Странично разстояние в см
червено	ок. < 30
оранжево	ок. 30–60

За да могат да се показват сегменти от предната или задната странична част, първо автомобилът трябва да измине разстояние от най-малко половината дължина на автомобила. Ако се измине разстояние от една дължина на автомобила, могат да се показват всички сегменти в предната и задната странична част.

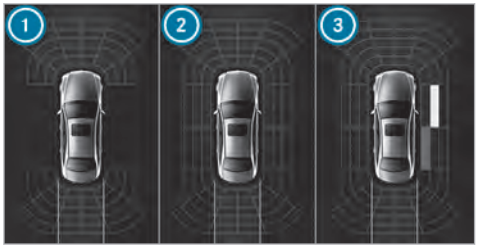

Автомобили без камера 360°

1. Асистентът за паркиране PARKTRONIC е готов да измерва само отпред и отзад
2. Асистентът за паркиране PARKTRONIC е готов да измерва и може да предупреждава и за препятствия встрани от автомобила
3. Разпознати са препятствия отпред вдясно (оранжево) и отзад (червено)

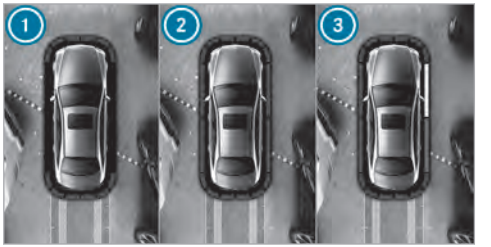

Автомобили с камера 360°

1. Асистентът за паркиране PARKTRONIC е готов да измерва само отпред и отзад
2. Асистентът за паркиране PARKTRONIC е готов да измерва и може да предупреждава и за препятствия встрани от автомобила
3. Разпознати са препятствия отпред вдясно (оранжево) и отзад (червено)

Впрочем запаметени препятствия се изтриват в следните ситуации:

- Изключите автомобила
- Отворите вратите

След стартиране на автомобила препятствията трябва да се засекат наново, преди да може да има ново предупреждение.

Граници на системата

За пасивната странична защита по принцип важат границите на системата на асистента за паркиране PARKTRONIC.

Впрочем не се разпознават следните обекти:

- Пешеходци, които се приближават отстрани на автомобила
- Обекти, които се поставят отстрани на автомобила

Изключване или включване на PARKTRONIC

! УКАЗАНИЕ Опасност от произшествие вследствие обекти в близост

Асистентът за паркиране PARKTRONIC може да не разпознае определени обекти в близост.

▶ При паркиране или маневриране внимавайте особено за обекти, които са под или над датчиците, напр. саксии или теглително-прикачни устройства. В противен случай автомобилът или други обекти може да се повредят.

Асистентът за паркиране PARKTRONIC е активен, когато контролната лампа (1) не свети. Когато контролната лампа свети или в мултифункционалния дисплей се показва символът [P], асистентът за паркиране PARKTRONIC не е активен.

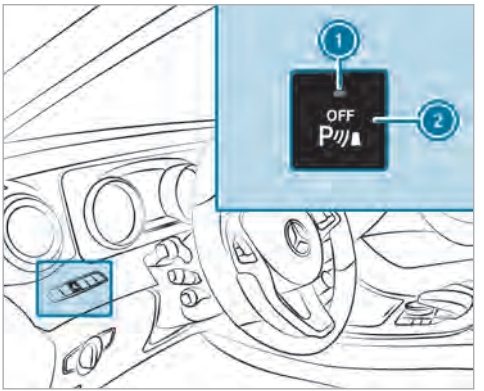

▶ Натиснете бутона (2).

ⓘ В зависимост от оборудването на автомобила, бутонът може да се намира и в средната конзола.

ⓘ При стартиране на автомобила асистентът за паркиране PARKTRONIC е автоматично включен.

Настройване на предупредителните тонове на асистента за паркиране PARKTRONIC

Мултимедийна система:

→ Автомобил ▸▸ Асистенти ▸▸ Камера и асист. парк. ▸▸ Настр. предуп. сигнал

Настройване силата на звука на предупредителните тонове

▶ Изберете Сила на звука на предупредителни сигнали.

▶ Настройте стойността.

Настройване височината на предупредителните тонове

▶ Изберете Височина на предупредителните сигнали.

▶ Настройте стойността.

Задаване на момент за активиране на предупредителните тонове

Можете да зададете дали предупредителните тонове на асистента за паркиране PARKTRONIC да се активират при по-голямо разстояние до препятствието.

▶ Изберете Ранно предупреждаване.

▶ Включете ☑ или изключете ☐ функцията.

Включване или изключване на намаляването на силата на звука

Можете да зададете дали по време на звуково предупреждение на асистента за паркиране PARKTRONIC да се намали силата на звука на медиен източник в мултимедийната система.

▶ Изберете Намаляване на аудио при предупредит. сигнали.

▶ Включете ☑ или изключете ☐ функцията.

Камера за заден ход

Функция на камерата за заден ход

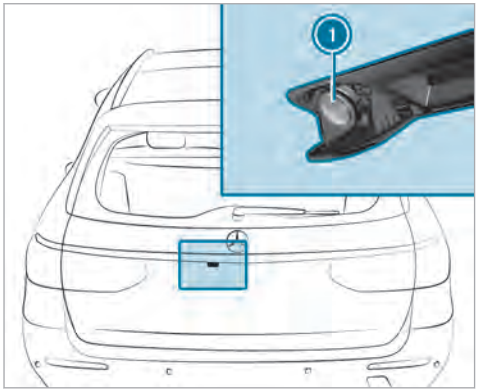

Ако сте включили функцията в мултимедийната система, при включване на предавката за заден ход в мултимедийната система се показва картината на камерата за заден ход 1. Динамични помощни линии показват траекторията, която актуалното положение на волана задава. Можете да се ориентирате при движение на заден ход и да избягвате препятствия.

Камерата за заден ход е само помощно средство. Тя не може да замести Вашето внимание по отношение на околната среда. Отговорността за безопасно маневриране и паркиране винаги е изцяло Ваша. Уверете се, че при маневрирането или паркирането няма и хора, животни или предмети в зоната за маневриране.

Можете да избирате между следните изгледи:

- нормален изглед
- изглед Широк ъгъл
- изглед Ремарке

Пространството зад автомобила се представя, както във вътрешното огледало за обратно виждане – с огледално изображение.

Граници на системата

Камерата за заден ход не функционира или функционира ограничено и в следните ситуации:

- капакът на багажника или задният капак е отворен.
- вали силен дъжд, сняг или има мъгла.
- осветлението е слабо, напр. през нощта.
- обективът на камерата е покрит, замърсен или изпотен. Спазвайте указанията за почистване на камерата за заден ход (→ Страница 382).
- камерата или задната част на Вашия автомобил е повредена. В такъв случай поръчайте проверка на камерата, нейното разположение и настройка в квалифициран сервиз.

Вследствие на допълнителни приспособления по автомобила отзад (напр. държач за регистрационния номер или стойка за велосипед), зрителното поле и други функции на камерата за заден ход могат да бъдат ограничени.

ⓘ Контрастът на дисплея може да бъде повлиян от падаща слънчева светлина или други светлинни източници. В тези случаи бъдете изключително внимателни.

ⓘ При значително ограничена използваемост на дисплея, напр. поради грешки в пикселите, поръчайте поправката или замяната му.

Автомобили без пакет за паркиране

Следните изгледи на камерата са на разположение в мултимедийната система:

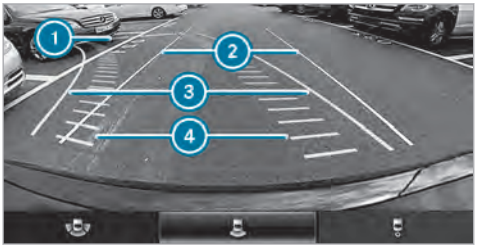

нормален изглед

1. Жълта помощна линия на около 4,0 м разстояние до задната част на автомобила
2. Бяла помощна линия, широчина на автомобила заедно с външните огледала, без завъртане на волана (статична)
3. Жълта помощна линия, широчина на автомобила (заемана площ) в зависимост от актуалното завъртане на волана (динамично)
4. Жълта траектория на гумите при текущо завъртане на волана (динамично)



5. Жълта помощна линия на около 1,0 м разстояние до задната част на автомобила
6. Среден мост на автомобила (помощ за точно насочване)
7. Броня
8. Червена помощна линия на разстояние от около 0,3 м до задната част на автомобила



Изглед Широк ъгъл

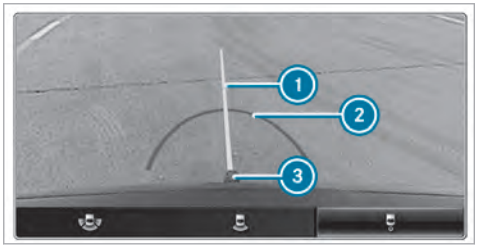

Изглед Ремарке (когато е монтирано теглително-прикачно устройство)

1. Жълта помощна линия, помощ за насочване

2 Червена помощна линия на разстояние от около 0,3 м до сферична глава на теглително-прикачното устройство
3 Сферична глава на теглително-прикачното устройство

Автомобили с пакет за паркиране
Следните изгледи на камерата са на разположение в мултимедийната система:

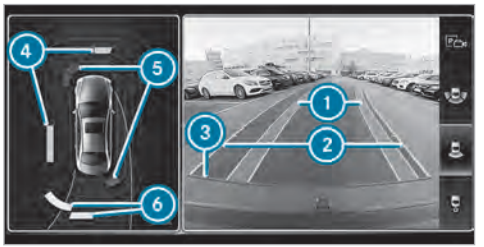

нормален изглед
1 Жълта траектория на гумите при текущо завъртане на волана (динамично)
2 Жълта помощна линия, широчина на автомобила (заемана площ) в зависимост от актуалното завъртане на волана (динамично)
3 Червена помощна линия на разстояние от около 0,3 м до задната част на автомобила
4 Жълта предупредителна индикация на асистента за паркиране PARKTRONIC: препятствия на разстояние между 0,6 м и 1,0 м
5 Червена предупредителна индикация на асистента за паркиране PARKTRONIC: препятствия на много малко разстояние (около 0,3 м или по-малко)
6 Оранжева предупредителна индикация на асистента за паркиране PARKTRONIC: препятствия на средно разстояние (между 0,3 м и 0,6 м)

ⓘ Ако цялата система откаже, вътрешните сегменти на предупредителната индикация се показват в червено. Контролната лампа в бутона на PARKTRONIC светва и в мултифункционалния дисплей се появява символът OFF. Ако системата отпадне в задната част,
- при движение на заден ход задните сегменти се показват в червено.
- при движение напред задните сегменти се скриват.

Когато активният асистент за паркиране е активен, пътните ленти се показват в зелено.

Когато асистентът за паркиране PARKTRONIC е изключен, предупредителната индикация се скрива.



Изглед Широк ъгъл

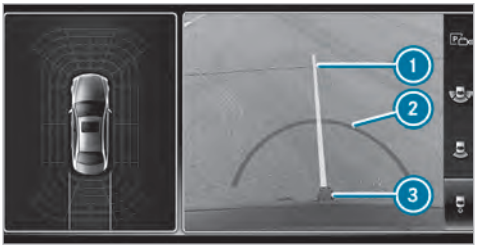

Изглед Ремарке (когато е монтирано теглително-прикачно устройство)

1. Жълта помощна линия, помощ за насочване
2. Червена помощна линия на разстояние от около 0,3 м до сферична глава на теглително-прикачното устройство
3. Сферична глава на теглително-прикачното устройство

Камера 360°

Функция на камера 360°

Камера 360° представлява система, която се състои от четири камери. Камерите засичат непосредственото пространство около автомобила. Системата Ви подпомага напр.при паркиране или при изходи с лоша видимост.

Камерата 360° е само помощно средство. Тя не може да замести Вашето внимание по отношение на околната среда. Отговорността за безопасно маневриране и паркиране винаги е изцяло Ваша. Уверете се, че при маневрирането или паркирането няма и хора, животни или предмети в зоната за маневриране.

Системата обработва изображенията от следните камери:

- камера за заден ход
- предна камера
- две странични камери във външните огледала

Изгледи на камера 360°

Можете да избирате между различни изгледи:



1. Изглед Широк ъгъл отпред
2. Top View с картина от предната камера
3. Top View с картина от страничните камери във външните огледала
4. Изглед Широк ъгъл отзад
5. Top View с картина от камера за заден ход
6. Top View с изглед Ремарке (когато е монтирано теглително-прикачно устройство)

Top View



1. Пътна лента при текущо завъртане на волана
2. Жълта предупредителна индикация на асистента за паркиране PARKTRONIC: препятствия на разстояние от около 1,0 м или по-малко
3. Собствен автомобил отгоре

Ако разстоянието до препятствието намалее, се променя цветът на предупредителната индикация 2. При разстояние от около 0,6 м предупредителната индикация се показва в оранжево. При разстояние от около 0,3 м предупредителната индикация се показва в червено.

Когато асистентът за паркиране PARKTRONIC е готов за работа и не разпознава обекти, сегментите на предупредителната индикация се показват сиво.

Ако цялата система откаже, сегментите на предупредителната индикация се показват в червено. Контролната лампа в бутона на PARKTRONIC светва и в мултифункционалния дисплей се появява символът [P OFF].
Ако системата отпадне в задната част,

- при движение на заден ход задните сегменти се показват в червено.
- при движение напред задните сегменти се скриват.

Когато асистентът за паркиране PARKTRONIC е изключен, предупредителната индикация се скрива.

Помощни линии



1. Жълта траектория на гумите при текущо завъртане на волана (динамично)
2. Жълта помощна линия, широчина на автомобила (заемана площ) в зависимост от актуалното завъртане на волана (динамично)
3. Червена помощна линия на разстояние от около 0,3 м до задната част на автомобила
4. Маркировка на разстояние от около 1,0 м

Когато активният асистент за паркиране е активен, пътните ленти се показват в зелено. Помощните линии в дисплея на мултимедийната система показват дистанциите до собствения автомобил. Дистанциите важат само до височината на пътното платно.

Помощните линии в режима с ремарке са представени на нивото на теглително-прикачното устройство.

Изглед Ремарке (когато е монтирано теглително-прикачно устройство)



В този изглед страничните камери подпомагат маневрирането с ремарке. Когато бъде избран този изглед, се появява символът 1.

Страничен изглед с изображение от камерите в огледалата

В този изглед могат да бъдат видени страните на автомобила.

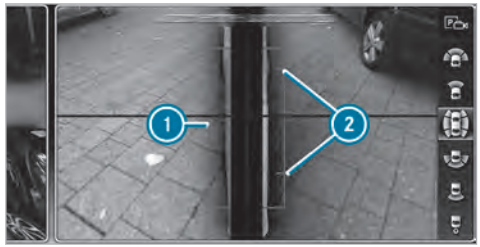

1 Помощна линия на външните очертания на автомобила с отворени външни огледала

2 Маркировка на точките, където са разположени колелата

Граници на системата

Камерата 360° не работи или работи ограничено и в следните ситуации:

- вратите са отворени.
- страничните огледала са прибрани.
- капакът на багажника или задният капак е отворен.
- вали силен дъжд, сняг или има мъгла.
- осветлението е слабо, напр. през нощта.
- обективът на камерата е покрит, замърсен или изпотен.
- камерата или части на автомобила, в които са монтирани камерите, са повредени. В такъв случай поръчайте проверка на камерите, тяхното разположение и настройка в квалифициран сервиз.

При тези ситуации не използвайте камера 360°. В противен случай можете евентуално да нараните някого при паркирането или да се сблъскате с предмети.

При автомобили с регулируема на височина ходова част или при много натоварени автомобили при отклоняването от стандартната височина технически обусловено може да се стигне до неточности при помощните линии и при представяне на изчислените картини.

Вследствие на допълнителни приспособления по автомобила отзад (напр. държач за регистрационния номер, стойка за велосипед), полето на видимост и други функции на системата от камери могат да бъдат ограничени.

Спазвайте указанията за почистване на камера 360° (→ Страница 382).

Избиране на изгледа на камера 360°
В мултимедийната система е избрана функцията Авт. камера зад. ход.

- Включете предавката за заден ход.
- Изберете в мултимедийната система желания изглед.

Включване/изключване на автоматичен режим на камерата за заден ход
Камерата за заден ход е само помощно средство. Тя не може да замести Вашето внимание по отношение на околната среда. Отговорността за безопасното маневриране, паркиране и напускане на паркомястото е изцяло Ваша. Най-вече се уверете, че в зоната на движение не се намират хора, животни или предмети. Съобразявайте се с околната среда и винаги имайте готовност да задействате спирачките.

Мултимедийна система:

Автомобил ▸▸ Асистенти ▸▸ Камера и асист. парк. ▸▸ Авт. камера зад. ход

- Включете ☑ или изключете ☐ функцията.

Отваряне на капачето на камерата за заден ход
Мултимедийна система:

Автомобил ▸▸ Асистенти ▸▸ Камера и асист. парк.

- Изберете Отв. капак камера.

ⓘ Капачето на камерата се затваря след известно време автоматично или след всяко подаване на контакт.

Настройване на Любим за камерата
Чрез настройката за Любим можете да извикате директно изгледа на камерата в мултимедийната система.

- Натиснете бутон ⌂ на тъчпада или на контролера.
  Показват се главните функции.
- Навигирайте два пъти надолу.
  Появява се менюто Любими.
- Изберете Нов Любим.
- Изберете Автомобил.
- Изберете Камера.

Активен асистент за паркиране

Функция на активния асистент за паркиране
Активният асистент за паркиране е електронна система за паркиране с ултразвук, която е автоматично активна при движение напред. Системата работи до скорост от около 35 км/ч. Когато са изпълнени всички условия, на мултифункционалния дисплей се появява символът P и системата търси и измерва самостоятелно паркоместа от двете страни на автомобила успоредно и перпендикулярно по посоката на движение. Когато активният асистент за паркиране е включен, в мултимедийната система се показват подходящи паркоместа. В мултифункционалния дисплей се появява символът P. Стрелките показват от коя страна на пътното платно има свободни паркоместа.

Паркомястото и евентуално посоката на паркиране могат да бъдат свободно избирани. Активният асистент за паркиране изчислява подходяща траектория и подпомага процеса на паркиране и напускане на паркомястото.

При това активният асистент за паркиране поема подаването на газ, спирането, управлението и смяната на предавка.

Активният асистент за паркиране е само помощно средство. Той не може да замести Вашето внимание по отношение на околното пространство. Отго-

ворността за безопасното маневриране, паркиране и напускане на паркомястото е изцяло Ваша. Най-вече се уверете, че в зоната на движение не се намират хора, животни или предмети.

Наред с останалото активният асистент за паркиране се прекъсва при извършване на едно от следните действия:

- Изключите асистента за паркиране PARKTRONIC.
- Изключите активния асистент за паркиране.
- Управлявате.
- Задействате паркинг-спирачката.
- Включите предавателната кутия на позиция P.
- ESP® управлява.
- Отваряте задния капак.

Граници на системата на активния асистент за паркиране

Обекти, които се намират над или под зоната на разпознаване на активния асистент за паркиране, не се разпознават при измерването на паркомястото. Тогава те не се взимат предвид при изчисляване на процеса за паркиране, напр. извънгабаритен товар, надвеси или платформи на товарни автомобили или ограничения на паркоместа. Затова при някои обстоятелства активният асистент за паркиране насочва твърде рано в паркомястото.

⚠ **ПРЕДУПРЕЖДЕНИЕ** Опасност от произшествие поради обекти над или под зоната на разпознаване на активния асистент за паркиране

Ако над или под зоната за разпознаване има някакви обекти, може да настъпят следните ситуации:

- Активният асистент за паркиране може да извърши насочване прекалено рано
- **Автомобили с автоматична предавателна кутия:** автомобилът не може да спре пред тези обекти.

Вследствие на това може да предизвикате сблъсък.

▶ В тези ситуации не ползвайте активния асистент за паркиране.

Снеговалеж или силен дъжд може да доведе до неточно измерване на паркомястото. Възможно е паркоместата пред паркирани ремаркета, чиито теглително-прикачни устройства навлизат в площта за паркиране, да не бъдат разпознати като места за паркиране или да не бъдат измерени правилно.

Използвайте активния асистент за паркиране само на равна повърхност с добро сцепление.

Не ползвайте активния асистент за паркиране между другото в следните ситуации:

- при екстремни метеорологични условия, напр. лед, поледица или при силен дъжд
- при транспортиране с автомобила Ви на товар, чиито размери надхвърлят тези на автомобила
- ако паркомястото се намира на стръмен наклон надолу или нагоре
- при монтирани вериги за сняг

Активният асистент за паркиране може да покаже и паркоместа, които не са подходящи за паркиране, напр.:

- паркоместа, в които паркирането не е разрешено
- паркоместа на неподходяща повърхност

Активният асистент за паркиране не Ви подпомага при паркоместа, разположени перпендикулярно на посоката на движение, също и в следните ситуации:

- две паркоместа се намират непосредствено едно до друго.

- паркомястото се намира непосредствено до ниско ограничение, напр. до бордюр.

Активният асистент за паркиране Ви подпомага при паркоместа, разположени паралелно или перпендикулярно на посоката на движение, освен другото и в следните ситуации:

- паркомястото се намира на бордюра.
- паркомястото е ограничено от препятствие, като напр.от дърво, колчета или ремарке.

Паркирайте на паркомястото с активния асистент за паркиране

ⓘ В зависимост от оборудването на автомобила, бутонът може да се намира и на друго място на средната конзола.

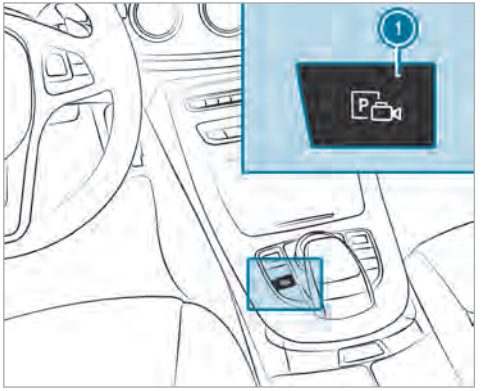

▶ Натиснете бутон 1.
В дисплея на мултимедийната система се появява изгледа на активния асистент за паркиране. В зоната 2 се показват разпознатите паркоместа 4 и пътят 3.

ⓘ Показаният път 3 в дисплея на мултимедийната система може да се различава от реално изминатия път.



▶ Ако сте минали покрай подходящо паркомясто: спрете автомобила.

▶ Изберете желаното паркомясто 4.

▶ Ако е необходимо изберете паркиране напред или назад.
В зависимост от избраното паркомясто и посоката на паркиране, се показва траекторията 3.

▶ Потвърдете избраното паркомясто.

⚠ ПРЕДУПРЕЖДЕНИЕ Опасност от произшествие поради изнасяне на автомобила при паркиране и напускане на паркомястото

При паркиране- и при напускане на паркомястото автомобилът се изнася встрани и при това е възможно също да настъпи зони от пътната лента за насрещно движение.

Вследствие на това може да се сблъскате с другите участници в пътното движение или с други обекти.

- Внимавайте за други участници в пътното движение и други обекти.
- Ако се налага, спрете или прекратете паркирането чрез активния асистент за паркиране.

- Когато в дисплея на мултимедийната система се появи напр. съобщението Включване предавка за заден ход: включете в съответната позиция на предавателната кутия.
Автомобилът влиза в избраното паркомясто.

След завършване на процеса на паркиране се появява съобщението Асистентът за паркиране завърши, поемете управлението на автомобила.

При необходимост може да се нужни още маневрени действия.

- След прекратяване на процеса на паркиране, обезопасете автомобила срещу самоволно потегляне. Когато го изискват законовите разпоредби или локалните изисквания: насочете колелата по посока на бордюра.

ⓘ Докато трае процесът на паркиране, можете да спрете автомобила и да смените позицията на предавателната кутия. В последствие системата изчислява нова траектория на движение. След това можете да продължите процеса на паркиране. Ако няма нов път на разположение, позицията на предавателната кутия се сменя отново. Когато автомобилът не е достигнал до паркомясто, процесът на паркиране се прекъсва чрез смяна на предавките.

Излезте от паркомястото с активния асистент за паркиране

Условие
Само когато сте паркирали с активния асистент за паркиране, можете и да излезете от паркомястото с него.

Обърнете внимание, че по време на целия процес на паркиране Вие сте отговорни за автомобила и околната среда.

- Стартирайте автомобила.

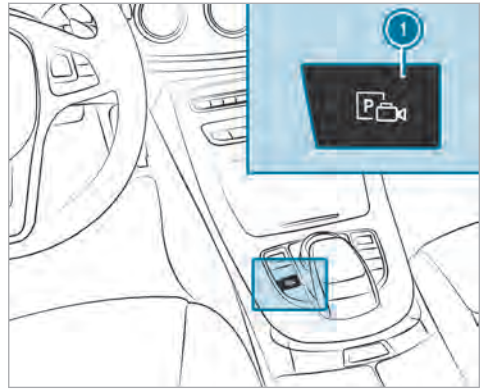

- Натиснете бутон 1.
В дисплея на мултимедийната система се появява изгледа на активния асистент за паркиране.
- Ако автомобилът е паркиран перпендикулярно на посоката на движение: изберете в зоната 2 посоката за излизане от паркомястото 3.



ⓘ Показаният път в дисплея на мултимедийната система може да се различава от реално изминатия път.

▶ Потвърдете, за да стартирате процесът на напускане на паркомястото.

⚠ **ПРЕДУПРЕЖДЕНИЕ** Опасност от произшествие поради изнасяне на автомобила при паркиране и напускане на паркомястото

При паркиране- и при напускане на паркомястото автомобилът се изнася встрани и при това е възможно също да настъпи зони от пътната лента за насрещно движение.

Вследствие на това може да се сблъскате с другите участници в пътното движение или с други обекти.

▶ Внимавайте за други участници в пътното движение и други обекти.

▶ Ако се налага, спрете или прекратете паркирането чрез активния асистент за паркиране.

▶ Когато в дисплея на мултимедийната система се появи напр. съобщението Включване предавка за ход напред: включете в съответната позиция на предавателната кутия. Автомобилът излиза от паркомястото.



Автомобили с камера 360° (пример)

След завършване на процеса на напускане на паркомястото на дисплея се появява съобщението Асистентът за паркиране завърши, поемете управлението на автомобила. Предупредителен звуков сигнал и индикацията ④ в мултимедийна система Ви подканят да поемете управлението. Трябва отново сами да подавате газ, да спирате, да управлявате и да сменяте предавките.

Функция на асистента за дистанционно паркиране

ⓘ Асистентът за дистанционно паркиране е само допълнителна функция на активния асистент за паркиране. Спазвайте регионалните закони и разпоредби, когато използвате асистента за дистанционно паркиране по обществени пътища.

Асистентът за дистанционно паркиране Ви подпомага при процеса на маневриране и паркиране, докато Вие се намирате извън автомобила. След като сте избрали подходящо паркомясто, напускате автомобила, за да го навигирате с подходящ мобилен телефон в паркомястото. При това асистентът за дистанционно паркиране поема подаването на газ, спирането, управлението и смяната на предавка. Докато асистентът за дистанционно паркиране е активен, автомобилът е заключен. Можете да прекъснете процеса на паркиране по всяко време

чрез мобилния телефон или ключа на автомобила, след което да поемете автомобила.

Чрез мобилния телефон можете да маневрирате Вашия автомобил в права посока напред и назад (exploration mode). Това е полезно, напр., когато гаражът е толкова тесен, че влизането или излизането след паркиране не е възможно или е много трудно. Необходими леки корекции на волана се поемат автоматично от асистента за дистанционно паркиране.

Асистентът за дистанционно паркиране е само помощно средство. Той не може да замести Вашето внимание по отношение на околното пространство. Отговорността за безопасното маневриране, паркиране и напускане на паркомястото е изцяло Ваша. Ако е необходимо прекъснете или прекратете процеса на паркиране. Най-вече се уверете, че в зоната на движение не се намират хора, животни или предмети.

За функцията Асистент за дистанционно паркиране е необходим мобилен телефон и актуално приложение Асистент за дистанционно паркиране.

Поддържат се следните операционни системи:

- Android™
- Apple® iOS

Ако връзката между автомобила и мобилния телефон бъде прекъсната по време на паркиране, процесът може да бъде продължен, ако връзката се възобнови в рамките на ок. две минути.

Следните ситуации са възможни:

- паркиране в паркомясто успоредно на посоката на движение
- паркиране в паркомясто перпендикулярно на посоката на движение
- напускане на паркомясто, напречно спрямо посоката на движение (exploration mode)
- влизане в паркомясто в права посока, напр. в гараж или покрито място за паркиране (exploration mode)
- излизане от паркомясто в права посока, напр. от гараж или покрито място за паркиране (exploration mode)

Ако по време на маневриране или паркиране се появи неизправност или се достигне границата на системата (напр. надвишаване на допустимия наклон), следните процеси се извършват автоматично:

- Процесът на паркиране се прекратява.
- Автомобилът се спира на място.
- Включва се позиция на предавателната кутия P.
- Двигателят се изключва.
- Автомобилът остава заключен.

При прекратяване на паркирането, получавате съответното известие в мобилния телефон. Тогава можете да поемете контрола върху автомобила и сами да го маневрирате в паркомястото. Алтернативно можете при необходимост да маневрирате автомобила в изходно положение.

Можете да прекъснете паркирането, извършвано от активния асистент за паркиране, за да поемете автомобила и с асистента за дистанционно паркиране да го паркирате в крайната позиция.

ⓘ Допълнителна информация ще намерите в ръководството за експлоатация на приложението Асистент за дистанционно паркиране на http://www.mercedes.me.

Граници на системата

Снеговалеж или силен дъжд могат да доведат до неточно измерване на паркомястото, респ. са възможни и проблеми при връзката с мобилния телефон. Възможно е паркоместата пред паркирани ремаркета, чиито теглително-прикачни устройства навлизат в площта за паркиране, да не бъдат разпознати като места за паркиране или да не бъдат

измерени правилно. Използвайте асистента за дистанционно паркиране само на равна повърхност с добро сцепление. Паркомястото трябва да е поне 0,60 м по-широко от автомобила без външно огледало.

Не ползвайте асистента за дистанционно паркиране в следните ситуации:

- при екстремни метеорологични условия, напр. хлъзгав път поради лед или сняг, или при силен дъжд
- при транспортиране с автомобила Ви на товар, чиито размери надхвърлят тези на автомобила
- при монтирани вериги за сняг
- ако паркомястото се намира по наклон надолу или нагоре

Наред с останалото асистентът за дистанционно паркиране се прекъсва при изпълняване на едно от следните действия:

- Изключете активния асистент за паркиране.
- натиснете бутон върху ключа.
- ESP® управлява.

По време на процеса на паркиране разстоянието до автомобила не трябва да е по-голямо от около 3,0 м. При по-големи разстояния процесът се прекратява и на мобилния телефон се показва съответното съобщение. Когато отново се приближите до автомобила, можете да продължите процеса.

Допълнителна информация за прекъсването на функцията ще намерите в ръководството за експлоатация на приложението Асистент за дистанционно паркиране.

Управление на асистента за дистанционно паркиране

⚠ **ПРЕДУПРЕЖДЕНИЕ** Опасност от произшествие поради обекти над или под зоната на разпознаване на активния асистент за паркиране

Ако над или под зоната за разпознаване има някакви обекти, може да настъпят следните ситуации:

- Активният асистент за паркиране може да извърши насочване прекалено рано
- **Автомобили с автоматична предавателна кутия:** автомобилът не може да спре пред тези обекти.

Вследствие на това може да предизвикате сблъсък.

▶ В тези ситуации не ползвайте активния асистент за паркиране.

Обекти, които се намират над или под зоната на разпознаване на асистента за паркиране, не се разпознават при измерването на паркомястото. Тогава те не се взимат предвид при изчисляване на процеса за паркиране, напр. извънгабаритен товар, надвеси или платформи на товарни автомобили или ограничения на паркоместа. Затова при някои обстоятелства асистент за паркиране насочва твърде рано в паркомястото.

⚠ **ПРЕДУПРЕЖДЕНИЕ** Опасност от произшествие поради слаба видимост към пространството около автомобила

Ако автомобилът се паркира с асистента за дистанционно паркиране, видимостта към околното пространство на автомобила може да е ограничена.

▶ Когато маневрирате или паркирате автомобила с асистента за дистанционно паркиране, спазвайте следното:
- Уверете се, че винаги има възможно най-добра видимост към автомобила и околното пространство на автомобила.
- Уверете се, че на пътя няма хора, животни или обекти.
- Уверете се, че има подходящо разстояние до автомобила и че не сте застра-

шени нито Вие, нито други участници в движението.

- Винаги взимайте под внимание околното пространство на автомобила и разпознавайте възможните опасности.
- Ако се налага, прекъснете процеса на паркиране.

Винаги обръщайте внимание на това, да се спазват границите на системата. При нужда прекъснете процеса на паркиране.

Обърнете внимание, че можете да ползвате асистента за дистанционно паркиране само с валидна шофьорска книжка и в състояние годно за шофиране.

Всъщност докато трае процесът на паркиране, не трябва да има хора и животни в автомобила.

Винаги обръщайте внимание на това, да е гарантиран достъпът до автомобилите на другите участници в движението.

ⓘ При процеса на паркиране носете ключа в себе си. Чрез натискане на бутон на ключа можете да прекъснете процеса на паркиране и да спрете автомобила.

ⓘ След прекратяване на процеса на паркиране автомобилът е заключен.

Условие

- Мобилният телефон и асистентът за дистанционно паркиране са свързани (→ Страница 233)

Заемане на паркомясто

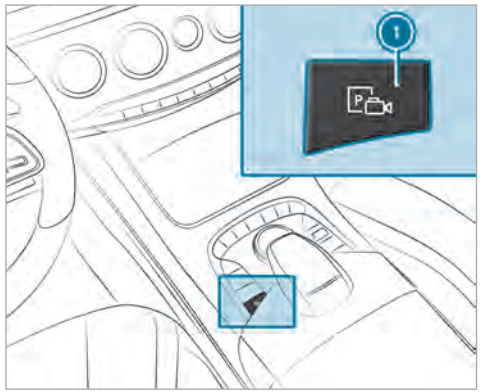

▶ Натиснете бутон 1.
В дисплея на мултимедийната система се появява изгледа на активния асистент за паркиране. В зоната 2 се показват разпознатите паркоместа 4 и пътят 3.

ⓘ Показаният път 3 в дисплея на мултимедийната система може да се различава от реалното изминатия път.



▶ Ако сте минали покрай подходящо паркомясто: спрете автомобила.
Зоната 2 става активна.

▶ Включете позиция P на предавателната кутия.

▶ Изберете желаното паркомясто в зоната 2 и потвърдете.

▶ Напуснете автомобила.

- Уверете се, че всъщност всички врати на автомобила, стъклата и капакът на багажника са затворени.
- Стартирайте приложението на асистента за дистанционно паркиране.
- Спазвайте съответните указания на приложението на асистента за дистанционно паркиране и паркирайте автомобила в паркомястото.
- След прекратяване на процеса на паркиране, обезопасете автомобила срещу самоволно потегляне. Когато законовите разпоредби или регионалните изисквания го налагат: насочете колелата по посока на бордюра.

Поемане на процеса на паркиране от асистента за паркиране

- Паркирайте автомобила с активния асистент за паркиране (→ Страница 226).
- Когато желаното местоположение на автомобила бъде достигнато, поставете предавателната кутия в позиция P.
  Активният асистент за паркиране се прекратява и се активира асистентът за дистанционно паркиране.
- Напуснете автомобила.
- Уверете се, че всъщност всички врати на автомобила, стъклата и капакът на багажника са затворени.
- Стартирайте приложението на асистента за дистанционно паркиране.
- Спазвайте съответните указания на приложението на асистента за дистанционно паркиране и паркирайте автомобила в паркомястото.
- След прекратяване на процеса на паркиране, обезопасете автомобила срещу самоволно потегляне. Когато законовите разпоредби или регионалните изисквания го налагат: насочете колелата по посока на бордюра.

Паркиране с Exploration mode



- Спрете автомобила.
- Натиснете бутон 1.
  В дисплея на мултимедийната система се появява изгледа на асистента за паркиране. Зоната 2 става активна.
- За да активирате асистента за дистанционно паркиране, включете позиция на предавателната кутия P.
- Изберете собствения си автомобил 3 и потвърдете.
- Напуснете автомобила.
- Уверете се, че всъщност всички врати на автомобила, стъклата и капакът на багажника са затворени.
- Стартирайте приложението на асистента за дистанционно паркиране.
- Спазвайте съответните указания на приложението на асистента за дистанционно паркиране и движете автомобила напред или назад до желаната позиция.
- След прекратяване на процеса на паркиране, обезопасете автомобила срещу самоволно потегляне. Когато законовите разпоредби или регионалните изисквания го налагат: насочете колелата по посока на бордюра.

Алтернативно можете да постъпите и по следния начин:

- Спрете автомобила.
- Включете позиция P на предавателната кутия изключете автомобила.
- Напуснете автомобила.
- Стартирайте приложението на асистента за дистанционно паркиране.
- Спазвайте съответните указания на приложението на асистента за дистанционно паркиране и движете автомобила напред или назад до желаната позиция.
- След прекратяване на процеса на паркиране, обезопасете автомобила срещу самоволно потегляне. Когато законовите разпоредби или регионалните изисквания го налагат: насочете колелата по посока на бордюра.

Процесът на паркиране изисква минимален размер на паркомястото. Ако, докато трае процесът на паркиране, разстоянията стават по-малки, напр. при влизане в гараж, на мобилния телефон се появява съобщение. Трябва да потвърдите намаляването на разстоянията.

Напускане на паркомястото с Exploration mode

- Отключете автомобила.
- Стартирайте приложението на асистента за дистанционно паркиране в рамките на една минута.
- Спазвайте съответните указания на приложението на асистента за дистанционно паркиране и движете автомобила напред или назад до желаната позиция.

ⓘ Външните огледала не се разгъват автоматично след излизане от паркомястото.

Оторизиране или отмяна на оторизиране на мобилен телефон за асистента за дистанционно паркиране

Мултимедийна система:

Автомобил ▸▸ Асистенти ▸▸ Камера и асист.парк. ▸▸ Remote Park-Assist

Оторизиране на нов мобилен телефон

За да можете да използвате функцията Асистент за дистанционно паркиране, трябва да оторизирате Вашия мобилен телефон. Можете да оторизирате до шест мобилни телефона.

- Изберете Свързване на ново устройство. Асистентът за дистанционно паркиране е готов за свързването.
- Стартирайте приложението на асистента за дистанционно паркиране и също там стартирайте оторизацията. Появява се запитване за връзка.
- Въведете пинкод.

Отмяна на оторизиране на мобилен телефон

- Изберете мобилен телефон.
- Изберете Опции.
- Изберете Деоторизация.
- Изберете Да. Мобилният телефон се изтрива от списъка с устройства.

Drive Away Assist

Drive Away Assist може да намали силата на удара при потегляне. Когато се разпознае препятствие по посока на движение, скоростта на автомобила за кратко се намалява до ок. 2 км/ч. Когато бъде разпозната критична ситуация, се появява символ на картината от камерата на мултимедийната система.

⚠ **ПРЕДУПРЕЖДЕНИЕ** Опасност от произшествие при ограничена функция на разпознаване на Drive Away Assist

Drive Away Assist не може винаги еднозначно да разпознава обекти и пътни ситуации.

В тези случаи Drive Away Assist може:

- да предупреди неоснователно и да не ограничи скоростта на автомобила.
- да не предупреди или да не ограничи скоростта на автомобила.

▶ Винаги наблюдавайте пътната обстановка внимателно и не разчитайте единствено на Drive Away Assist.

▶ Бъдете готови да спрете, респ. поемете управлението, за да избегнете опасност, доколкото пътната ситуация го позволява и ако маневрата е безопасна.

Drive Away Assist е само помощно средство. Той не може да замести Вашето внимание по отношение на околното пространство. Отговорността за безопасното маневриране, паркиране и напускане на паркомястото е изцяло Ваша. Най-вече се уверете, че в зоната на движение не се намират хора, животни или предмети.

В следните ситуации може напр. да се появи опасност от сблъсък:

- при объркване на педалите на газта и спирачката
- при погрешно включена предавка

Функцията Drive Away Assist е активна при следните условия:

- Асистентът за паркиране PARKTRONIC е включен.
- При всяка смяна на предавка след R или D при спрял автомобил.
- Разпознатото препятствие е на разстояние от ок. 1,0 м.
- Функцията Помощ при маневриране е включена в мултимедийната система.

При изкачвания и пътуване с ремарке асистентът Drive Away Assist не е наличен.

Cross Traffic Alert

ⓘ Прочетете и указанията за асистента за сляпа зона (→ Страница 238).

Автомобили с асистент за сляпа зона: при напускане на паркомястото на заден ход може да бъдете предупредени за напречно движение. Когато бъде разпозната критична ситуация, се появява символ за предупреждение на картината от камерата на мултимедийната система. Ако след предупреждението не последва реакция на водача, автомобилът може автоматично да бъде спрян. За тази цел се ползват радарните датчици в бронята. Те наблюдават винаги зоната граничеща с автомобила.

Ако радарните датчици са покрити от автомобили или други обекти, не се извършва разпознаване.

Функцията Cross Traffic Alert е активна при следните условия:

- Асистентът за сляпа зона е включен.
- Автомобилът се движи назад с пешеходна скорост.
- Функцията Помощ при маневриране е включена в мултимедийната система.

При изкачвания и при движение с ремарке функцията Cross Traffic Alert не е налична.

Включване/изключване на помощта при маневриране

Мултимедийна система:

↳ Автомобил ⏩ Асистенти ⏩ Камера и асист. парк. ⏩ Помощ маневриране

▶ Включете ☑ или изключете ☐ функцията.

ATTENTION ASSIST

Функция на ATTENTION ASSIST

ATTENTION ASSIST Ви помага при дълги и монотонни пътувания, напр. по магистрали и междуградски пътища. Когато ATTENTION ASSIST установи признаци на умора или нарастващо невнимание на водача, той предлага почивка.

ATTENTION ASSIST е само помощно средство. Той не може винаги да разпознае навреме умора или нарастващото невнимание. Системата не може да замени отпочиналия и внимателен водач. При дълги пътувания правете навременни и редовни почивки, през които можете добре да си починете.

Можете да избирате между две настройки:

- **Стандартна:** нормална чувствителност на системата
- **Чувствителна:** по-висока чувствителност на системата Водачът се предупреждава по-рано и съответно степента на внимание (Attention Level), установена от системата, се напасва.

Ако се разпознае умора или нарастващо невнимание, в дисплей инструмента се появява предупреждение: Attention Assist: Почивка!. Можете да изключите на съобщението и при необходимост да направите почивка. Ако не направите почивка и ATTENTION ASSIST продължи да установява повишена липса на концентрация, ще бъдете предупредени отново най-рано след 15 минути.

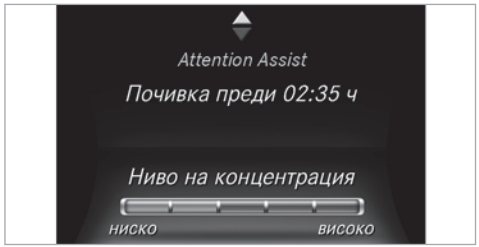

В менюто Асистиране на бордовия компютър можете да извикате следната информация за статуса на ATTENTION ASSIST:

- продължителността на пътуването след последната почивка
- установената от ATTENTION ASSIST степен на вниманието (Attention Level)

Когато ATTENTION ASSIST не може да изчисли нивото на внимание и не може да изведе предупреждение, се появява съобщението Системата е пасивна.

Ако дисплей инструментът показва предупреждение, в мултимедийната система се предлага търсене на мотели. Може да изберете мотел и да стартирате навигацията към това място. Тази функция може да активирате или деактивирате в мултимедийната система.

Когато ATTENTION ASSIST е изключен, при работещ двигател, диаграмата на асистента в дисплей инструмента показва символа OFF. При ново стартиране на двигателя, ATTENTION ASSIST автоматично е включен. Избраната последно чувствителност остава запаметена.

Граници на системата

ATTENTION ASSIST е активен в диапазона от скорост 60 км/ч и 200 км/ч.

В следните ситуации ATTENTION ASSIST функционира ограничено и е възможно предупреждението да последва прекалено късно или изобщо да не последва:

- при по-малко от около 30 минути продължителност на пътуване.
- при лошо състояние на пътното платно (големи неравности, дупки).
- при силен страничен вятър.
- при спортен стил на шофиране (високи скорости в завоите или интензивно ускоряване).
- При активен асистент за волана на активния асистент за дистанция DISTRONIC.

- ако часът е настроен погрешно.
- при активни пътни ситуации, при честа смяна на пътната лента и скоростта.

Оценката на умората, съответно на вниманието на ATTENTION ASSIST се изтрива и се стартира отново при продължаване на пътуването, ако:

- изключите двигателя.
- свалите предпазния колан и отворите вратата на водача (напр. смяна на водача или почивка).

Настройване на ATTENTION ASSIST

Мултимедийна система:

↪ Автомобил ⏩ Асистенти ⏩ Attention Assist

Възможности за настройване

▶ Изберете Стандартно, Чувствително или Изкл..

Предложение за място за почивка

▶ Изберете Предл. място за отдих.

▶ Включете ☑ или изключете ☐ функцията. Когато ATTENTION ASSIST разпознае умора или нарастваща липса на концентрация, Ви предлага място за почивка на близо.

▶ **Изберете място за почивка от предложените.** Извършва се навигация към избраното място за почивка.

Асистент за разпознаване на пътни знаци

Функция на асистента за разпознаване на пътни знаци

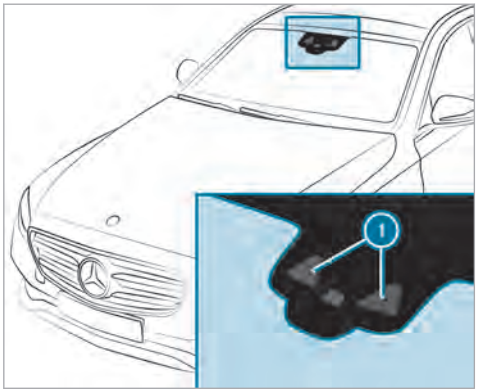

Асистентът за разпознаване на пътни знаци разпознава пътните знаци с мултифункционална камера (1) и Ви помага, като показва в комбиинструмента разпознатите ограничения на скоростта и забрани за изпреварване. Ако системата разпознае, че навлизате в участък от пътя обратно на предписаната посока на движение, се активира предупреждение. Пътни знаци за ограничение чрез допълнителен знак (напр. при мокра настилка) също се разпознават от камерата.

Предупреждение при надвишаване на допустимата максимална скорост

Системата може да Ви предупреди, ако несъзнателно надвишите максимално допустимата скорост. Освен това можете да настроите в мултимедийната система с колко да може да се надвишава максимално допустимата скорост преди да има предупреждение. Можете да настроите дали предупреждението да е само оптично, или и звуково.

Индикация в дисплей инструмента



1 Допустима скорост
2 Допустима скорост при ограничение
3 Допълнителен знак с ограничение

ⓘ Изображението показва дисплей инструмента в Widescreen кокпита

Тъй като асистентът за разпознаване на пътни знаци ползва и данните оставени в навигационната система, индикацията може да се актуализира и без разпознат пътен знак:

- ако бъде сменен пътя, напр. при включване в/излизане от автомагистрала
- ако се премине покрай граница на населено място, която е отразена в дигиталната карта



Асистентът за разпознаване на пътни знаци не се предлага във всички държави. Ако не е наличен, в скоростомера се показва индикацията 1.

Предупреждение при приближаване на пешеходни пътеки

Автомобили с пакет Пътни асистенти: когато приближите с автомобила си пешеходна пътека, системата може да Ви предупреди. Появява се съобщение на комбиинструмента.



Предупредителният звук се издава, когато бъдат разпознати съответните пътни знаци, респ. пътни маркировки, и в опасната зона бъдат засечени пешеходци.

Граници на системата

В следните ситуации е възможно системата да е с нарушена функция или изобщо да не функционира:

- при лоша видимост, напр. при слабо осветление на пътното платно, при интензивно сменящи се сенчести и осветени места, при дъжд, сняг, мъгла или силни пръски
- при заслепяване, напр. поради насрещно движение, директни слънчеви лъчи или отражения

- при замърсено челно стъкло в зоната на мултифункционалната камера или когато камерата е изпотена, повредена или покрита.
- когато пътните знаци се разпознават трудно, напр. поради замърсяване, закриване, сняг или недостатъчно осветление
- при погрешна или неактуална информация в дигиталната пътна карта на навигационната система.
- при неясни указателни табели, напр. пътни знаци на строителни обекти или съседни пътни ленти

Настройване на асистента за разпознаване на пътни знаци

Мултимедийна система:

Автомобил ▸▸ Асистенти ▸▸ Асистент пътни знаци

Включване/изключване на автоматичното поемане на ограниченията за скоростта

Предпоставка:

- Активният асистент за дистанция DISTRONIC е включен.

▶ Изберете Прием. ограничение.

▶ Включете ☑ или изключете ☐ функцията. Разпознатите ограничения на скоростта от асистента за разпознаване на пътни знаци се поемат автоматично от активния асистент за дистанция DISTRONIC.

Показване на разпознатите пътни знаци в медийния дисплей

▶ Изберете И-ция в COMAND.

▶ Включете ☑ или изключете ☐ функцията.

Включване/изключване на предупреждение при надвишаване на максималната скорост

Можете индивидуално да настроите при какво надвишаване на скоростта (праг на предупреждаване) да следва предупреждение.

▶ Изберете Скорост-предупрежд..

▶ Изберете Визуално и Звуково, Визуално или Няма.

Настройване на скоростта

▶ Изберете Граница предупрежд..

▶ Настройте желаната скорост.

Асистент за сляпа зона и активен асистент за сляпа зона

Функция на асистента за сляпа зона и активния асистент за сляпа зона

Асистентът за сляпа зона наблюдава с два странично насочени назад радарни датчика зоната до 40 м назад и 3 м непосредствено до Вашия автомобил.

Ако при скорост от около 12 км/ч бъде разпознат автомобил, който непосредствено след това навлезе в зоната за наблюдение до автомобила, предупредителната лампа във външното огледало светва в червено.

Ако автомобил с намира на недостатъчно безопасно разстояние странично в зоната за наблюдение и Вие включите светлинния пътепоказател в съответната посока, ще чуете еднократен предупредителен сигнал. Червената предупредителна лампа на външното огледало мига. Ако светлинният пътепоказател остане включен, всички останали разпознатите автомобили се показват от системата чрез мигане на червената предупредителна лампа .

Ако изпреварвате бързо друг автомобил, няма предупреждение.

⚠ ПРЕДУПРЕЖДЕНИЕ Опасност от произшествие въпреки асистента за сляпа зона

Асистентът за сляпа зона не реагира на автомобили, които се доближават с голяма разлика в скоростта и Ви изпреварват.

Поради това в тези ситуации асистентът за сляпа зона не може да предупреждава.

▶ Винаги наблюдавайте пътната обстановка внимателно и поддържайте достатъчно безопасна странична дистанция.

Асистентът за сляпа зона u Активният асистент за сляпа зона са само помощни средства. Възможно е да не разпознаят всички автомобили и не може да заместят Вашето внимание. Винаги спазвайте достатъчна странична дистанция спрямо други участници в движението и препятствия.

Максимални възможности на системата

В следните ситуации разпознаването на други автомобили от асистента за сляпа зона може да бъде ограничено:

- при замърсени или покрити датчици.
- лоша видимост, напр. поради мъгла, силен дъжд, сняг или пръски.
- при тесни автомобили в зоната за наблюдение, напр. велосипеди.

При мантинели или подобни строителни ограничения може да бъдат подадени необосновани предупреждения. При по-продължително пътуване до дълги автомобили, напр. товарни автомобили предупреждението може да прекъсне.

При включена предавка за заден ход, асистентът за сляпа зона не функционира.

Спирачно въздействие на активния асистент за сляпа зона

Ако активният асистент за сляпа зона разпознае опасност от страничен сблъсък в зоната за наблюдение, се предприема коригиращо посоката спирачно въздействие. То трябва да Ви подпомогне да избегнете сблъсък.

Коригиращото посоката спирачно въздействие е на разположение в диапазона на скорост на движение между 30 км/ч и около 200 км/ч.

⚠ ПРЕДУПРЕЖДЕНИЕ Опасност от произшествие въпреки спирачното въздействие на активния асистент за сляпа зона

Коригиращото посоката спирачно въздействие не винаги може да предотврати сблъсък.

▶ Управлявайте, спирайте и ускорявайте винаги самостоятелно, особено когато активният асистент за сляпа зона Ви предупреждава или спира коригирайки посоката.

▶ Винаги спазвайте достатъчно безопасна странична дистанция.

⚠ ПРЕДУПРЕЖДЕНИЕ Опасност от произшествие въпреки активния асистент за сляпа зона

Асистентът за сляпа зона не реагира в следните точки:

- Когато изпреварвате автомобили на малко странично разстояние от Вас и те попадат след това в сляпата зона
- На автомобили, които се доближават с голяма разлика в скоростта и Ви изпреварват.

Поради това в тези ситуации активният асистентът за сляпа зона не може да предупреждава или да се намесва.

▶ Винаги наблюдавайте пътната обстановка внимателно и поддържайте достатъчно безопасна странична дистанция.



Когато се осъществи спирачно въздействие с цел коригиране на посоката, червената предупредителна лампа във външното огледало започва да мига и се чува предупредителен звуков сигнал. Допълнително на мултифункционалния дисплей се появява индикация (1), която указва опасността от страничен сблъсък.

В много редки случаи е възможно системата да предприеме неуместно спирачно въздействие. Можете по всяко време да прекъснете спирачното въздействие чрез леко завъртане на волана в обратна посока или подаване на газ.

Максимални възможности на системата

В следните ситуации не се осъществява коригиращо посоката спирачно въздействие или такова се осъществява, съобразно пътната обстановка:

- Когато от двете страни на Вашия автомобил има автомобили или препятствия, напр. мантинели.
- Когато срещу Вас идва автомобил и страничната дистанция между двата автомобила е много малка.
- Когато шофирате спортно, с висока скорост в завои.
- Когато спирате рязко или подавате газ.
- Ако се намеси някоя система за пътна безопасност, напр.ESP® или активният асистент за сляпа зона.
- Когато ESP® е изключена.
- Когато е разпозната загуба на налягане в гумите или дефектна гума.
- Когато се движите с ремарке и електрическата връзка към ремаркето е правилно изградена.

Включване или изключване на асистента за сляпа зона или активния асистент за сляпа зона

Мултимедийна система:

Автомобил ▸▸ Асистенти ▸▸ Асист. за сляпа зона

▶ Включете ☑ или изключете ☐ функцията.

Активен асистент за следене на пътната лента

Функции на активния асистент за следене на пътната лента

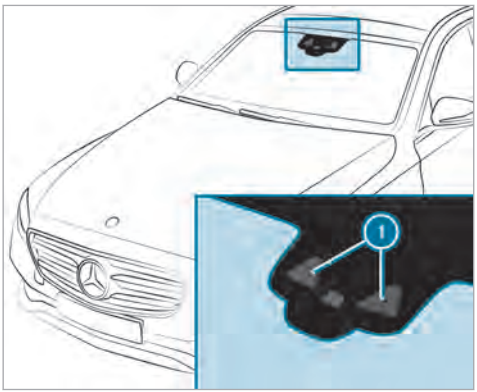

Активният асистент за следене на пътната лента наблюдава зоната пред Вашия автомобил с мултифункционална камера (1). Той трябва да Ви защити в случай на нежелано изпускане на гума на Вашия автомобил. По този начин можете да бъдете предупредени чрез вибрация във волана и върнати обратно във Вашата пътна лента чрез коригиращо спирачно въздействие.

Получавате предупреждение чрез вибрации във волана, когато са налице следните предпоставки:

- Активният асистент за следене на пътната лента разпознава ограничителните маркировки на пътното платно.
- Предно колело стъпва на ограничителната маркировка на пътното платно.

Освен това Вие ще бъдете върнати във Вашата пътна лента чрез коригиращо спирачно въздействие, ако са налице следните предпоставки:

- Активният асистент за следене на пътната лента разпознава ограничителните маркировки на пътното платно от двете страни.
- Предно колело стъпва на ограничителната маркировка на пътното платно.

Дали ще последва предупреждение и по кое време, зависи допълнително от настроената чувствителност (стандартна или адаптивна).

Активният асистент за следене на пътната лента не може нито да намали опасността от произшествие при неподходящ стил на шофиране, нито да отмени действието на физичните закони. Той не може да вземе под внимание пътните и метеорологични условия, както и да предвиди пътните ситуации. Активният асистент за следене на пътната лента е само помощно средство. Отговорността за безопасна дистанция, скорост, своевременно задействане на спирачките и ненапускане на пътната лента е изцяло Ваша.

Автомобили с пакет Асистенти за пътната лента: ако преминете ограничителната маркировка на пътното платно и не реагирате на предупреждението, е възможно коригиращо пътната лента спирачно въздействие да върне автомобила отново обратно на първоначалната пътна лента.

Автомобили с пакет Пътни асистенти или пакет Пътни асистенти Plus: ако не реагирате на предупреждението, е възможно коригиращо пътната лента спирачно въздействие да върне автомобила отново обратно на първоначалната пътна лента. За да се задейства спирачното въздействие дори при разпозната прекъсната ограничителна маркировка на пътното платно, в съседното платно трябва да бъде разпознат автомобил. Може да се разпознават автомобили от насрещното движение, изпреварващи автомобили или паралелно движещи се автомобили.

Коригиращото посоката спирачно въздействие е на разположение в диапазона на скорост на движение между 60 км/ч и 200 км/ч.



Когато се извършва коригиращо спрямо пътната лента спирачно въздействие, на мултифункционалния дисплей се появява индикацията 1.

Граници на система

В следните ситуации липсва спирачно въздействие коригиращо движението спрямо пътната лента:

- когато активно завъртите волана, натиснете спирачките или подадете газ.
- когато сте включили светлинния пътепоказател.
- ако се намеси някоя система за пътна безопасност, напр.ESP®, Активният спирачен асистент или Активният асистент за сляпа зона.
- когато шофирате спортно, при висока скорост по завоите или при силно ускорение.
- когато ESP® е изключена.
- когато се движите с ремарке и електрическата връзка към ремаркето е правилно изградена.
- ако е била разпозната и показана загуба на налягане в гумите или дефектна гума.

В следните ситуации е възможно системата да е с нарушена функция или изобщо да не функционира:

- при лоша видимост, напр. при слабо осветление на пътното платно, при интензивно сменящи се сенчести и осветени места, при дъжд, сняг, мъгла или силни пръски.
- при заслепяване, напр. поради насрещно движение, директни слънчеви лъчи или отражения.
- при замърсено челно стъкло в зоната на мултифункционалната камера или когато камерата е изпотена, повредена или покрита.
- ако няма или има повече от една ясна ограничителна маркировка за една пътна лента, напр. в зоната на ремонтни дейности.
- когато ограничителните маркировки на пътната лента са избледнели, тъмни или закрити.
- когато разстоянието до автомобила отпред е много малко, поради което ограничителната маркировка на пътната лента не може да се разпознае.
- ако ограничителните маркировки се променят много бързо, напр. разклонение, пресичане или съединяване на пътни ленти
- при много тесни пътни платна с много завои.

Автомобили с пакет Пътни асистенти или пакет Пътни асистенти Plus: активният асистент за следене на пътната лента наблюдава определени зони в диапазона на автомобила с радарни датчици. Когато радарните датчици в задната броня са замърсени или покрити със сняг, е възможно системата да е с нарушена функция или изобщо да не функционира. Когато е разпознато препятствие в собствената пътна лента, не се извършва коригиращо пътната лента спирачно въздействие.

Включване на активния асистент за следене на пътната лента

ПРЕДУПРЕЖДЕНИЕ Опасност от произшествие въпреки предупреждението на активния асистент за следене на пътната лента

Коригиращото посоката спирачно въздействие не винаги може да върне автомобила обратно на първоначалната пътна лента.

▶ Управлявайте, спирайте и ускорявайте винаги самостоятелно, особено когато

активният асистент за следене на пътната лента Ви предупреждава или спира коригирайки лентата.

⚠ ПРЕДУПРЕЖДЕНИЕ Опасност от произшествие въпреки намесата на активния асистент за следене на пътната лента

Активният асистент за следене на пътната лента не разпознава различни пътни обстановки и -участници. В много редки случаи системата може да предприеме неуместно спирачно въздействие, напр. при преднамерено преминаване през непрекъсната ограничителната линия на пътната лента.

Спирачното въздействие може да бъде прекъснато по всяко време, напр.чрез леко завъртане на волана в обратна посока.

▶ Винаги спазвайте достатъчна странична дистанция спрямо други участници в движението и препятствия.

⚠ ПРЕДУПРЕЖДЕНИЕ Опасност от произшествие въпреки асистента за следене на пътната лента

Асистент за спазване на пътната лента не винаги еднозначно може да разпознае ограничителната маркировката на пътната лента.

В тези случаи асистентът за следене на пътната лента може:

- да предупреди необосновано
- да не предупреди.

▶ Винаги наблюдавайте пътната обстановка внимателно и поддържайте избраната пътна лента, особено при предупреждение от асистента за следене на пътната лента.

Условие
Скоростта на движение е по-висока от 60 км/ч.

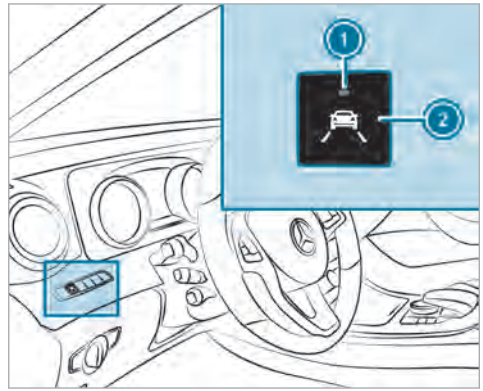

▶ Натиснете бутон (2).
Ако контролната лампа (1) свети, асистентът за следене на пътната лента е включен. Когато ограничителната маркировка на пътната лента бъде разпозната, линиите в диаграмата на асистента се показват в бяло.

Чувствителност на активния асистент за следене на пътната лента
С настройките „стандартна“ и „адаптивна“ можете да оказвате въздействие, кога асистентът за следене

на пътната лента да подава предупреждение с вибрации.

При настройки „стандартна“ или „адаптивна“ не се подава предупреждение с вибрации в следните ситуации:

- Вие сте включили светлинен пътепоказател.
- Намесва се система за пътна безопасност, напр. ABS, BAS или ESP®.

При настройка „адаптивна“ допълнително не се подава предупреждение с вибрации в следните ситуации:

- Автомобилът се ускорява бързо или спира рязко.
- Завивате активно, напр. при маневра за избягване на опасност или бърза смяна на пътната лента.
- Скосявате остър завой.

Настройване на чувствителността на активния асистент за следене на пътната лента

Мултимедийна система:

Автомобил ▸▸ Асистенти ▸▸ Акт. асист. пътна лента

Възможности за избор

▶ Изберете Адаптивно или Стандартно.

Теглително-прикачно устройство

Указания за движението с ремарке

Mercedes-AMG автомобили: непременно спазвайте указанията в допълнителното ръководство. В противен случай няма да можете да разпознаете опасностите.

Спазвайте следните указания за натоварването в точката на прикачване:

- по възможност използвайте максималното натоварване в точката на прикачване.
- допустимото натоварване в точката на прикачване не трябва да превишава или да бъде под референтните стойности.

Следните стойности не трябва да бъдат превишавани:

- допустим прикачен товар
- допустимо натоварване на заден мост на влекача
- допустима обща маса на влекача
- допустима обща маса на ремаркето
- максимално допустима скорост на ремаркето

Преди потеглянето осигурете следното:

- на задния мост на влекача наляганието в гумите е настроено за максимално натоварване.
- фаровете са правилно регулирани.

Съгласно законовите разпоредби във връзка с разрешителното при увеличено натоварване на задния мост не бива да се движите с композицията със скорост, по-висока от 100 км/ч. Това важи и за държави, в които по принцип за композиции е разрешена максимална скорост на движение над 100 км/ч.

Изцяло електрическо изваждане/прибиране на теглич

⚠ **ПРЕДУПРЕЖДЕНИЕ** Опасност от произшествие вследствие на нефиксиран теглич

Ако тегличът не е фиксиран, ремаркето може да се откачи.

▶ Уверете се, че тегличът се фиксира в безопасно блокирано положение.

УКАЗАНИЕ Повреди на изцяло електрическо теглително-прикачно устройство

Изцяло електрическото теглително-прикачно устройство може да бъде механично повредено вследствие на допълнително натискане при процеса на изваждане.

- Не ускорявайте с допълнително натискане процеса на изваждане на теглича.

Условия

Преди изцяло електрическото изваждане/прибиране на теглича осигурете следното:

- зоната за изваждане е свободна.
- **Само при прибиране:** кабелът на ремаркето или адаптерният щекер са махнати.

Изцяло електрическо изваждане/прибиране на теглич

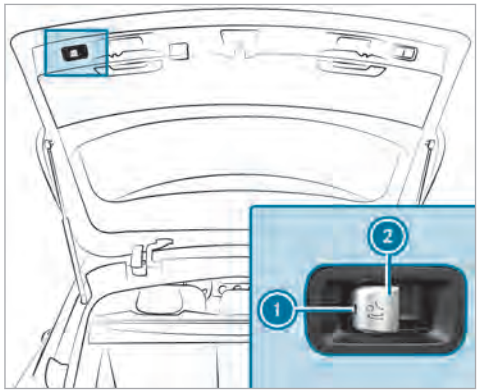

- Дръпнете бутон (2).
  Контролната лампа (1) мига и на мултифункционалния дисплей се появява съобщението Тегл.-прикачното устр. се извива.

  Тегличът се изважда изцяло електрически.

  Изчакайте, докато тегличът е достигнал блокираното положение.

  Тегличът е безопасно блокиран, когато контролната лампа (1) изгасне.

  Ако тегличът не е безопасно фиксиран, контролната лампа (1) мига и на мултифункционалния дисплей се появява съобщението Тегл.-прикачно устройств. Проверете блокировката.

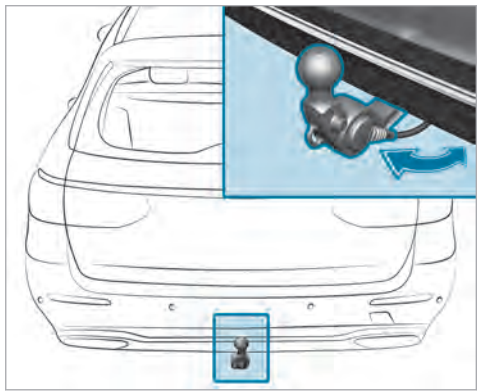

▶ Дръпнете бутон (2).
Контролната лампа (1) мига и на мултифункционалния дисплей се появява съобщението Тегл.-прикачното устр. се извива.

Тегличът се прибира изцяло електрически.

Изчакайте, докато тегличът е достигнал блокираното положение.

Тегличът е безопасно блокиран, когато контролната лампа (1) изгасне.

Ако тегличът не е безопасно фиксиран, контролната лампа (1) мига и на мултифункционалния дисплей се появява съобщението Тегл.-прикачно устройств. Проверете блокировката.

Обърнете внимание на информациите за индикациите в комбиинструмента:

- предупредителни и контролни лампи (→ Страница 502)
- съобщения на дисплея (→ Страница 443)

Прикачване/разкачване на ремарке

⚠ ПРЕДУПРЕЖДЕНИЕ Опасност от нараняване при променено ниво на автомобила

Автомобили с регулиране на нивото: нивото на автомобила може да бъде променено неволно, напр. от други лица. Ако през това време прикачвате или разкачвате ремаркето-, можете да бъдете притиснати. Освен това могат да бъдат притиснати части от тялото на хора, които се намират между каросерията и гумите или под автомобила.

При прикачването- или разкачването съблюдавайте:

▶ Недейте да отваряте или затваряте врати или задния капак.

▶ Не стартирайте регулиране на нивото и не обслужвайте DYNAMIC SELECT превключвателя.

▶ Недейте да заключвате или отключвате автомобила-.

Условия

- Тегличът е изваден изцяло електрически и е фиксиран в безопасно блокирано положение.
- **Автомобили All-Terrain:** прикачете ремаркето в програма за движение **Comfort**. (→ Страница 168)
- **Автомобили All-Terrain:** уверете се, че автомобилът се намира на нормално ниво.

Ремаркета със 7-полюсен щекер могат да бъдат закачени към автомобила през следния адаптер:

- адаптерен щекер
- адаптерен кабел

Ремаркето се разпознава правилно от автомобила само, когато са изпълнени следните условия:

- Ремаркето в съединено правилно.
- Осветителната система на ремаркето е в добро състояние.

От правилно закачено ремарке зависи функционирането на следните системи:

- Активен асистент за следене на пътната лента
- ESP®
- Асистент за паркиране PARKTRONIC
- Активен асистент за паркиране
- Асистент за сляпа зона или активен асистент за сляпа зона

Прикачване на ремарке

! УКАЗАНИЕ Повреда на акумулаторната батерия вследствие на пълно разреждане

При зареждане на акумулаторна батерия на ремаркето през захранването с напрежение на ремаркето, акумулаторната батерия може да бъде повредена.

- Не използвайте захранването с напрежение за зареждането на акумулаторната батерия на ремаркето.

- Свалете защитната капачка от сферичната глава и я приберете (→ Страница 107).
- Позиционирайте ремаркето хоризонтално зад автомобила и го прикачете.



- Отворете капака на щекерната букса.
- Поставете щекера с крачето (1) в жлеба (3) на щекерната букса.
- Завъртете байонетния щекер (2) докрай надясно.
- Фиксирайте капака.
- Закрепете кабела с пластмасови връзки за кабели към ремаркето (само при адаптерен кабел).
- Осигурете свободния ход на кабела за движението в завои.
- Натиснете комбинирания превключвател нагоре/надолу и проверете дали съответният мигач на ремаркето мига.

Дори при правилно закачено ремаркето може да се появи съобщение на мултифункционалния дисплей:

- В осветителната система на ремаркето са монтирани светодиоди.
- Токът на светлините на ремаркето е под минималния ток от (50 mA).

ⓘ Можете да включвате аксесоари до максимално 180 W към постоянното захранване с напрежение и към захранването с напрежение, включено през контактната ключалка.

Разкачане на ремарке

⚠ ПРЕДУПРЕЖДЕНИЕ Опасност от прищипване- и притискане при разкачането

Когато разкачате ремаркето с инерционна спирачка в натоварено състояние, ръката Ви може да бъде притисната между автомобила и теглича.

- Разкачайте ремаркето в ненатоварено състояние.

⚠ **ПРЕДУПРЕЖДЕНИЕ** Опасност от притискане при изваждането от щепсела на кабела на ремаркето

Автомобили с регулиране на нивото: Когато изваждате от щепсела кабела на ремаркето, автомобилът се снижава.

Вследствие на това могат да бъдат притиснати части от Вашето тялото или това на други лица, които се намират между каросерията и гумите или под автомобила.

▶ Уверете се, че при изваждането от щепсела на кабела на ремаркето в непосредствена близост до веждите или под автомобила няма никой.

! **УКАЗАНИЕ** Повреди на задната броня вследствие на монтиран адаптерен кабел или адаптерен щекер

При изцяло електрическото прибиране на теглича могат да бъдат повредени следните части:

- Броня
- Адаптерен кабел
- Адаптерен щекер

▶ Преди изцяло електрическото прибиране на теглича винаги демонтирайте адаптерния кабел или адаптерния щекер.

▶ Обезопасете ремаркето срещу самоволно потегляне.

▶ Прекъснете електрическа връзка между автомобила и ремаркето.

▶ Разкачете ремаркето.

▶ Поставете защитната капачка върху сферичната глава.

Стойка за велосипед

⚠ **ПРЕДУПРЕЖДЕНИЕ** Опасност от произшествие при неправилно боравене със стойката за велосипед

Стойката за велосипед може да се откачи от автомобила в следните случаи:

- Допустимото натоварване на теглително-прикачното устройство е надвишено.
- Стойката за велосипед се използва неправилно.
- Стойката за велосипед е закрепена на теглича под сферична глава.

За Вашата безопасност и за безопасността на другите участници в движението спазвайте следното:

- Винаги спазвайте допустимото натоварване на теглително-прикачното устройство.
- Използвайте стойка за велосипед само за транспортиране на велосипеди.
- Винаги закрепвайте стойката за велосипед правилно със стягащи клеми за сферичната глава и допълнително, ако е възможно, за направляващите болтове на теглича.
- За транспортирането на четири велосипеда винаги използвайте стойка за велосипед с допълнителна опора за направляващите болтове на теглича.
- Използвайте само одобрените от Mercedes-Benz стойки за велосипед.
- Винаги спазвайте и ръководство за обслужване на стойката за велосипед.

! **УКАЗАНИЕ** Повреда или счупване на теглително-прикачното устройство заради неподходящи стойки за велосипед или тяхното неправилно използване

▶ Използвайте само одобрените от Mercedes-Benz стойки за велосипед.

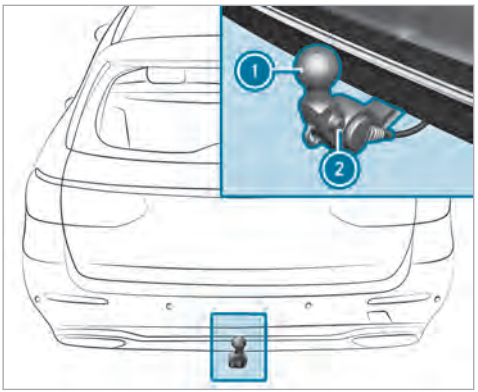

Теглително-прикачно устройство (пример с допълнителен направляващ болт)

В зависимост от вида на стойката за велосипед на нея могат да бъдат транспортирани до четири велосипеда:

- При закрепване за сферичната глава (1) със стягащи клеми, максималното натоварване е 75 кг. Могат да бъдат транспортирани до три велосипеда.
- При закрепване за сферичната глава (1) и допълнително за направляващия болт (2) максималното натоварване е 100 кг. Могат да бъдат транспортирани до четири велосипеда.

Товароносимостта се пресмята от теглото на стойката за велосипед и натоварването върху нея.

При велосипеди с общо тегло между 75 кг и 100 кг използвайте само стойки за велосипед с допълнителна опора за направляващите болтове (2).

При шофиране със стойка за велосипед пътното поведение на Вашия автомобил се променя. Автомобилът:

- е по-тежък
- е ограничен по отношение на способността за ускоряване- и за преодоляване на наклон при изкачване
- има по-дълъг спирачен път

Вследствие на това пътното поведение може да се влоши. Съобразете стила си на шофиране със съответните условия. Поддържайте достатъчна безопасна дистанция и шофирайте внимателно.

При използване на стойка за велосипед настройте налягането в гумите на задния мост на автомобила за максимално натоварване. Допълнителна информация за налягането на гумите ще намерите в таблицата за налягането в гумите (→ Страница 411).

Указания за натоварване

Колкото е по-голямо разстоянието между центъра на тежестта на товара и сферичната глава, толкова по-високо е натоварването върху теглително-прикачното устройство.

Спазвайте следните указания:

- Закрепвайте тежки велосипеди възможно най-близо до автомобила.
- Разпределяйте товара върху стойката за велосипед винаги възможно най-симетрично спрямо надлъжната ос на автомобила.

Mercedes-Benz препоръчва преди натоварването на стойката за велосипед да се отстранят всички монтажни елементи по велосипедите, напр. кошници, детски столчета или акумулатори. Така може да се подобри въздушното съпротивление и центърът на тежестта на стойката за велосипед.

Винаги обезопасявайте велосипедите срещу преобръщане и периодично ги проверявайте, дали са добре закрепени.

Не използвайте брезент или други покрития. Пътното поведение и видимостта назад могат да се влошат. Освен това се повишава въздушното съпротивление, което повишава и натоварването върху теглително-прикачното устройство.

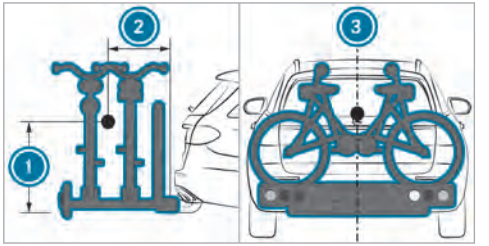

Разпределение на натоварването върху стойката за велосипед

1. Разстояние от центъра на тежестта до сферичната глава във височина
2. Разстояние от центъра на тежестта до сферичната глава назад
3. Центърът на тежестта се намира върху средния мост на автомобила

При натоварването на стойката за велосипед да се имат предвид следните данни:

Брой велосипеди	Общо тегло на стойката за велосипед и натоварването	макс. разстояние 1	макс. разстояние 2
3	до 75 кг	420 мм	300 мм
4[1]	до 90 кг[1]	420 мм	400 мм
4[1]	до 100 кг[1]	420 мм	400 мм

[1] При транспортиране на четири велосипеда или при общо тегло между 75 кг и 100 кг винаги използвайте стойка за велосипед с допълнително закрепване за направляващите болтове на теглително-прикачното устройство.

Преглед на дисплей инструмента

Mercedes-AMG автомобили: непременно спазвайте указанията в допълнителното ръководство. В противен случай няма да можете да разпознаете опасностите.

⚠ **ПРЕДУПРЕЖДЕНИЕ** Опасност от произшествие при повреда на дисплея на инструмента

Ако дисплея на инструмента е повреден или е налице неизправност, не можете да разпознавате функционалните ограничения на важни за безопасността системи.

Експлоатационната безопасност на Вашия автомобил може да е нарушена.

- ▶ Внимателно продължете шофирането.
- ▶ Незабавно проверете автомобила в квалифициран специализиран сервиз.

Ако експлоатационната безопасност на Вашия автомобил е нарушена, незабавно спрете автомобила съобразно правилата за движение. Уведомете квалифициран специализиран сервиз.

Дисплей инструмент (стандартен режим)



1. Скоростомер
2. Мултифункционален дисплей
3. Оборотомер
4. Индикация за температурата на охладителната течност
5. Ниво на горивото и индикация на разположението на капачката на резервоара за гориво

Дисплей инструмент в Widescreen кокпит

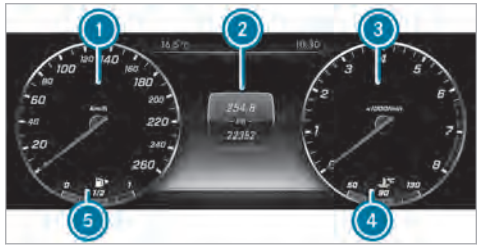

1. Скоростомер
2. Мултифункционален дисплей
3. Диапазон на добавена стойност (пример)
4. Индикация за температурата на охладителната течност
5. Ниво на горивото и индикация на разположението на капачката на резервоара за гориво

ⓘ В показанието 3 за диапазона на добавената стойности може да се изобразяват допълнителни съдържания на дисплея .

Сегментите в скоростомера 1 показват статуса на следните системи:

- TEMPOMAT (→ Страница 198)

- Limiter (→ Страница 198)
- Активен асистент за дистанция DISTRONIC (→ Страница 201)

! УКАЗАНИЕ Повреда на двигателя вследствие на твърде високи обороти

Ако се движите в диапазона на прекалено високи обороти, повреждате двигателя.

▶ Не се движете в диапазона на прекалено високи обороти.

При достигане на червената маркировка в оборотомера 3 (диапазон на преформиране) подаването на гориво се прекъсва с цел предпазване на двигателя.

Индикацията за температурата на охладителната течност 4 в нормалния режим на движение може да се повиши до 120 °C.

⚠ ПРЕДУПРЕЖДЕНИЕ Опасност от изгаряне при отваряне на предния капак

Ако при прегрял двигател или при пожар в двигателния отсек отворите предния капак, можете да влезете в досег с горещи газове или други отделящи се експлоатационни консумативи.

▶ Преди отваряне на предния капак оставете прегрелия двигател да се охлади.

▶ При пожар в двигателния отсек оставете предния капак затворен и извикайте противопожарната служба.

Преглед на бутоните на волана

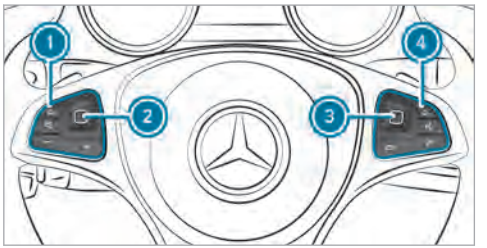

1 Група бутони:
- ⮌ Бутон Главно меню и Назад (бордови компютър)
- 🔇 Изключване/включване на тон
- \+ Увеличаване силата на звука
- − Намаляване силата на звука

2 Сензорен контрол (бордови компютър)

3 Сензорен контрол (Мултимедийна система)

4 Група бутони:
- ⮌ Бутон Главно меню и Назад (мултимедийна система)
- LINGUATRONIC или гласово управление
- Извършване/приемане на повикване
- Отхвърляне/прекратяване на повикване

Управление на бордовия компютър

⚠ ПРЕДУПРЕЖДЕНИЕ Опасност от отклоняване на вниманието поради информационни системи и комуникационни устройства

Когато използвате интегрираните в автомобила информационни и комуникационни устройства по време на движението, вниманието Ви от пътната обстановка се отклонява. Освен това е възможно да загубите контрол над автомобила.

▶ Използвайте тези устройства само ако пътната ситуация го допуска.

▶ Ако това не може да се гарантира, спрете автомобила съобразно правилата за дви-

жение и извършете въвежданията при спрял автомобил.

При управление на бордовия компютър спазвайте законовите разпоредби на държавата, в която се намирате в момента.

ⓘ Индикациите на бордовия компютър се появяват на мултифункционалния дисплей (→ Страница 254).

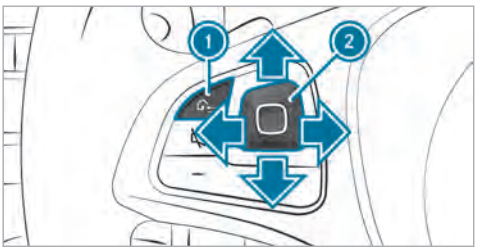

Управлението на бордовия компютър се извършва през сензорния контрол 2 и бутона Назад 1 отляво на волана.

Налични са следните менюта:

- Функции
- Асистенти
- Пътуване
- Навигация
- Радио
- Медии
- Телефон
- **Автомобили с дисплей инструменти в Widescreen кокпита:** Съдържание
- Head-up д.
- **Автомобили с дисплей инструменти в Widescreen кокпита:** Дизайн

Менютата могат да се извикват през лентата с менюта на мултифункционалния дисплей:

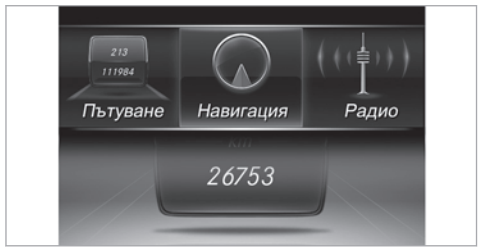

- **Извикване на лента с менюта:** натиснете бутона Назад отляво.
- **Прелистване в лентата с менюта:** направете плъзгащи жестове наляво или надясно на сензорния контрол отляво на волана.
- **Извикване на меню или потвърждаване на избор:** натиснете сензорния контрол отляво.
- **Прелистване през индикации или списъци в менюто:** направете плъзгащи жестове нагоре или надолу на сензорния контрол отляво.
- **Извикване на подменю или потвърждаване на избор:** натиснете сензорния контрол отляво.
- **Излизане от подменю:** натиснете бутона Назад отляво.

Ако се намирате в подменю и натиснете по-дълго върху бутона Назад отляво, се появява лентата с менюта.

Индикации на мултифункционалния дисплей

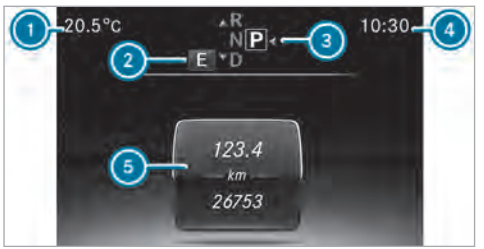

1. Външна температура
2. Програма за движение
3. Позиция на предавателната кутия
4. Час
5. Индикаторно поле

ⓘ **Автомобили с дисплей инструменти в Widescreen кокпит:** позициите на индикациите се различават от показаните тук.

Други индикации на мултифункционалния дисплей:

⬆ Препоръка за превключване (→ Страница 172)

Активен асистент за паркиране включен

Изключване на асистент за паркиране PARKTRONIC

TEMPOMAT (→ Страница 198)

LIM Limiter (→ Страница 198)

Активен асистент за дистанция DISTRONIC (→ Страница 201)

Активен асистент за волана (→ Страница 207)

ECO Start-Stop функция

HOLD HOLD функция (→ Страница 210)

Асистент за адаптивни дълги светлини (→ Страница 134)

Асистент за адаптивни дълги светлини Plus (→ Страница 135)

120 km/h Превишена максимално разрешена скорост (само за определени държави)

Автомобили с асистент за разпознаване на пътни знаци: разпознати указания и пътни знаци (→ Страница 236).

Настройване на осветлението на инструмента

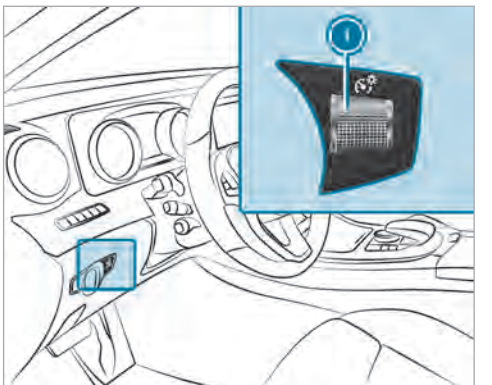

▶ Завъртете регулатора за яркостта 1 нагоре или надолу.
Осветлението в дисплей инструмента и в елементите за управление в пътническото отделение се настройват.

Менюта и подменюта

Извикване на функции в менюто Сервизно обслужване на бордовия компютър

Бордови компютър:

→ Функции

▶ **Избиране на функция:** направете желаните плъзгащи жестове нагоре или надолу в лявата част на сензорния контрол.

▶ Натиснете лявата част на сензорния контрол.

Функции в менюто Функции:

- Памет за съобщенията (→ Страница 443)
- AdBlue: Adblue® пробег
- Гуми:
  - Рестартиране на предупреждението за загуба на налягане в гумите (→ Страница 416)
  - Проверка на налягането в гумите със система за контрол на налягането в гумите (→ Страница 413)
  - Рестартиране на системата за контрол на налягането в гумите (→ Страница 413)
- ASSYST PLUS: извикване на срок за сервизно обслужване (→ Страница 371)
- Ниво на моторно масло

Извикване на асистиращата графика

Бордови компютър:

→ Асистенти

ⓘ **Автомобили с дисплей инструмент в Widescreen кокпит:** ако сте настроили стил Прогресивен, можете да настроите асистиращата графика да се показва в лявата част на дисплея инструмент.

Следните индикации са на разположение в менюто Асистираща графика:

- Асистираща графика
- Степен на внимание (→ Страница 235)

▶ **Превключване между индикациите:** направете плъзгащи жестове нагоре или надолу в лявата част на сензорния контрол.

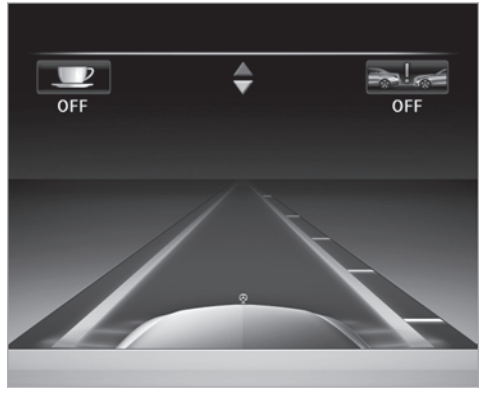

Индикации за статуса в асистиращата графика:

- : ATTENTION ASSIST изключен
- : Активен спирачен асистент изключен
- Ограничителни маркировки на пътната лента светли: активен асистент за следене на пътната лента включен.
- Ограничителни маркировки на пътната лента зелени: активен асистент за следене на пътната лента активен.

- Сиви радарни вълни до автомобил: асистент за сляпа зона включен.
- Зелени радарни вълни до автомобил: асистент за сляпа зона активен.
- Показване на активния асистент за дистанция DISTRONIC (→ Страница 201)

Извикване на индикации в менюто Пътуване

Бордови компютър:

→ Пътуване

ⓘ **Автомобили с дисплей инструмент в Widescreen кокпит:** ако сте настроили стил Прогресивен, можете да настроите информация за пътуването да се показва в лявата част на дисплея инструмент.

▶ **Избиране на индикация:** направете плъзгащи жестове нагоре или надолу в лявата част на сензорния контрол.

Индикации в меню Пътуване:

- Стандартна индикация
- Прогнозен пробег и текущ разход на гориво

  В активен режим Sailing (→ Страница 172) вместо актуалния разход на гориво се показва Режим "Свободен ход".

  При определени двигатели допълнително се показва индикация за рекуперация. Когато в резервоара за гориво остава съвсем малко гориво, вместо приблизителният пробег се показва зареждащ с гориво автомобил.
- ECO индикация (→ Страница 167)
- Пътен компютър След старт и След нулиране
- Дигитален скоростомер

ⓘ **Автомобили с дисплей инструменти в Widescreen кокпит:** дигиталният скоростомер се появява само в стиловете Класически и Спортен.

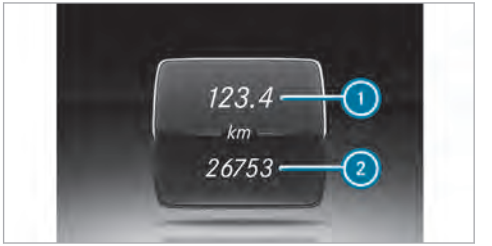

Стандартна индикация (пример)

1. Дневен пробег
2. Общ пробег



Пътен компютър (пример)

1. Общ пробег
2. Време на пътуване
3. Средна скорост
4. Среден разход на гориво

Нулиране на стойностите в менюто Пътуване на бордовия компютър

Бордови компютър:

→ Пътуване

ⓘ Изписването на показаното главно меню може да се различава. Затова спазвайте прегледа на менюто за дисплей инструмента (→ Страница 252).

Можете да нулирате стойностите на следните функции:

- дневен пробег
- пътен компютър „От старта“ и „След нулиране“
- ECO индикация

▶ **Избиране на функция, която да се нулира:** направете плъзгащи жестове нагоре или надолу в лявата част на сензорния контрол.

▶ Натиснете лявата част на сензорния контрол.

▶ Изберете Да .

▶ Натиснете лявата част на сензорния контрол.

Ако натискате по-дълго лявата част на сензорния контрол, функцията веднага се нулира.

Извикване на навигационни указания в бордовия компютър

Бордови компютър:

→ Навигация



Не е оповестена пътна маневра (пример)

1. Разстояние до следващата цел
2. Разчетено време на пристигане
3. Разстояние до следващата маневра
4. Улица, по която се движите в момента

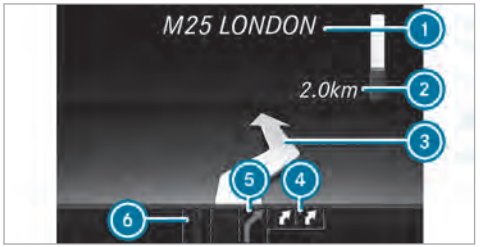

Оповестена е пътна маневра (пример)

1. Улица, към която води пътната маневра
2. Разстояние до мястото за предприемане на пътна маневра
3. Символ за пътна маневра
4. Препоръчителна пътна лента и лента, появяваща се по време на маневрата (бяла)
5. Възможна пътна лента
6. Непрепоръчителна пътна лента (тъмносива)

Други възможни индикации в менюто Навигация:

- Посока: индикация за посоката на движение и за улицата, по която се движите в момента
- Нов маршрут . . . или Маршрутът се изчислява . . .: изчислява се нов маршрут.
- Пътят не е регистриран: пътят е непознат, напр. при новоизградени пътища.
- Няма маршрут: маршрутът до избраната цел не може да се изчисли.
- Няма карта: картата за актуалната позиция не е на разположение.
- Зона на целта достигната: достигнали сте целта.
- ▩: достигнали сте целта или някоя междинна цел.

▶ **Излизане от менюто:** натиснете бутона Назад отляво.

Автомобили с мултимедийна система COMAND Online: в менюто Навигация можете да стартирате и навигацията до една от последно зададените цели:

▶ Натиснете лявата част на сензорния контрол.

▶ **Избиране на цел:** направете плъзгащи жестове нагоре или надолу в лявата част на сензорния контрол.

▶ Натиснете лявата част на сензорния контрол. Стартира се воденето към целта.

Когато преди това вече е имало активирано водене до цел, виждате запитване дали текущото водене към цел трябва да се прекрати.

▶ Изберете Да.

▶ Натиснете лявата част на сензорния контрол. Стартира се воденето към целта.

Избиране на радиостанция през бордовия компютър

Бордови компютър:

→ Радио



1. Честотен диапазон
2. Радиостанция
3. Име на песен
4. Име на изпълнител

Ако изберете станция в паметта за радиостанции, до името на станцията се появява позицията на запаметяване. Ако изберете запаметена станция в честотния диапазон, до името на станцията се появява звезда.

- **Избиране на радиостанция:** направете плъзгащи жестове нагоре или надолу в лявата част на сензорния контрол.

Избиране на честотен диапазон или памет за радиостанции

- Натиснете лявата част на сензорния контрол.
- **Избиране на честотен диапазон/памет за радиостанции:** направете плъзгащи жестове нагоре или надолу в лявата част на сензорния контрол.
- Натиснете лявата част на сензорния контрол.

Управление на възпроизвеждането на медии с бордовия компютър

Бордови компютър:

→ Медии

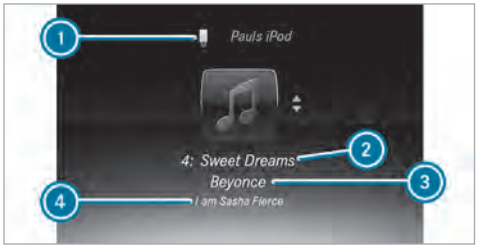

1. Медиен източник
2. Актуална песен и номер на песента
3. Име на изпълнител
4. Име на албума

- **Превключване на заглавия в активния медиен източник:** направете плъзгащи жестове нагоре или надолу в лявата част на сензорния контрол.

ⓘ При медийния източник Телевизия по този начин изберете канала.

Смяна на медийния източник

- Натиснете лявата част на сензорния контрол.
- **Избиране на медиен източник:** направете плъзгащи жестове нагоре или надолу в лявата част на сензорния контрол.
- Натиснете лявата част на сензорния контрол.

Набиране на телефонен номер с бордовия компютър

Условие

- Мобилен телефон свързан с мултимедийната система.

Бордови компютър:

→ Телефон

⚠ **ПРЕДУПРЕЖДЕНИЕ** Опасност от загуба на концентрация поради информационни системи и комуникационни устройства

Когато използвате интегрираните в автомобила информационни и комуникационни устройства по време на път, вниманието Ви от пътя се отклонява. Освен това е възможно да загубите контрол над автомобила.

- Използвайте тези устройства само ако пътната ситуация го допуска.
- Ако това не може да се гарантира, спрете автомобила съобразно правилата за движение и извършете въвежданията при спрян автомобил.

При телефониране спазвайте законовите разпоредби на държавата, в която се намирате в момента.
Автомобили с мултимедийна система COMAND Online: в менюто Телефон се показват последните телефонни свързвания (набрани, приети и пропуснати повиквания).

- **Набиране на телефонен номер:** направете плъзгащи жестове нагоре или надолу в лявата част на сензорния контрол.
- Натиснете лявата част на сензорния контрол. **Когато към записа е запаметен само един телефонен номер:** телефонният номер се набира.
- **Когато към записа са запаметени повече телефонни номера:** с плъзгащи жестове нагоре или надолу в лявата част на сензорния контрол покажете желания телефонен номер.
- Натиснете лявата част на сензорния контрол. Телефонният номер се набира.

Вместо набраните телефонни номера могат да се появяват следните индикации:

- Моля изчакайте . . .: Приложението тъкмо стартира. Ако не се установи Bluetooth® връзка с мобилния телефон, в мултимедийната система се появява менюто за оторизиране и свързване на мобилен телефон (→ Страница 323) (→ Страница 322).
- Данните се актуализират . . .: Списъкът с повиквания се актуализира.
- Контактите се импортират . . .: Контактите от мобилния телефон или от носител на данни се импортират.

Приемане/отхвърляне на повикване
Когато получавате обаждане, Head-up дисплеят показва съобщението Входящо повикване.

- Направете желаните плъзгащи жестове нагоре или надолу в лявата част на сензорния контрол и изберете (приемане) или (отхвърляне).
- Натиснете лявата част на сензорния контрол.

Можете да приемете или отхвърлите повикването и посредством бутоните или на волана.

Задаване на настройките на Head-up дисплея в бордовия компютър

Бордови компютър:
→ Head-up д.

Следните настройки на Head-up дисплея могат да бъдат задавани:

- Позиция
- Яркост
- Показв. съдърж.

- **Избиране на настройки:** направете плъзгащи жестове нагоре или надолу в лявата част на сензорния контрол.
- Натиснете лявата част на сензорния контрол.
- **Задаване на стойности:** направете плъзгащи жестове нагоре или надолу в лявата част на сензорния контрол.
- Натиснете лявата част на сензорния контрол.

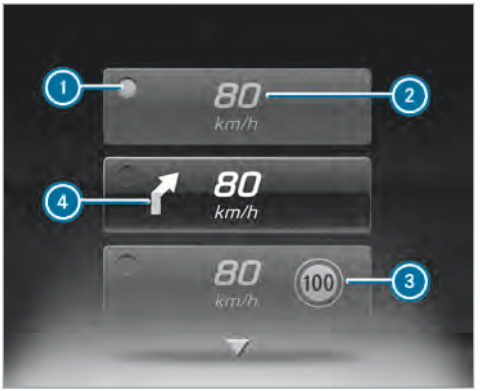

1 Избрана актуална настройка
2 Дигитален скоростомер
3 Асистент за разпознаване на пътни знаци
4 Навигационна индикация

Настройване на стил

Бордови компютър

→ Дизайн

ⓘ Тази функция е на разположение само при автомобили с Widescreen кокпит.

Можете да избирате между следните стилове:

- Спортен
- Класически
- Прогресивен

▶ **Избиране на стил:** направете плъзгащи жестове нагоре или надолу в лявата част на сензорния контрол.

▶ Натиснете лявата част на сензорния контрол. Дисплеят инструмент се показва в избрания стил.

Head-up дисплей

Функция на Head-up дисплея

Mercedes-AMG автомобили: непременно спазвайте указанията в допълнителното ръководство. В противен случай няма да можете да разпознаете опасностите.

Head-up дисплеят прожектира информация от навигационната система и от асистиращите системи на водача над кокпита в зрителното поле на водача.

Съдържание на индикацията

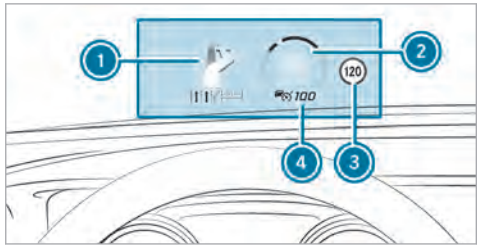

1 Навигационни указания
2 Актуална скорост на движение
3 Разпознати указания и пътни знаци
4 Настроена скорост в асистиращата система за водача (напр. TEMPOMAT)

Когато получавате обаждане, Head-up дисплеят показва съобщението Вход. повикване.

В аудиорежим при активно управление на аудиоизточника се показват временно и имена на станции или песни.

Максимални възможности на системата

Видимостта на се повлиява от следните условия:

- позиция на седалката
- настройка на позицията на изображението
- околно осветление
- мокро пътно платно
- предмети върху покритието на дисплея
- поларизация в слънчевите очила

Експлоатационна безопасност

⚠ ПРЕДУПРЕЖДЕНИЕ Опасност от загуба на концентрация поради информационни системи и комуникационни устройства

Когато използвате интегрираните в автомобила информационни и комуникационни устройства по време на път, вниманието Ви от пътя се отклонява. Освен това е възможно да загубите контрол над автомобила.

- ▶ Използвайте тези устройства само ако пътната ситуация го допуска.
- ▶ Ако това не може да се гарантира, спрете автомобила съобразно правилата за движение и извършете въвежданията при спрян автомобил.

⚠ ПРЕДУПРЕЖДЕНИЕ Опасност от отклоняване на вниманието вследствие на управление на мобилни комуникационни устройства по време на движението

Когато използвате мобилни комуникационни устройства по време на движението, вниманието Ви може да се отклони от пътната обстановка. Освен това е възможно да загубите контрол над автомобила.

Управлявайте тези устройства само при спрян автомобил.

За вашата собствена безопасност непременно спазвайте следните точки при употребата на мобилни комуникационни устройства и особено при употребата на Вашата система за гласово управление:

- Спазвайте законовите разпоредби на страната, в която се намирате в момента.
- Използвайте мобилни комуникационни устройства и Вашата система за гласово управление само тогава, когато пътната обстановка го позволява. В противен случай можете да отклоните вниманието си от пътната обстановка, да предизвикате произшествие и да нараните себе си или други лица.
- Не използвайте системата за гласово управление в аварийна ситуация, тъй като тогава Вашия глас може да се промени и ненужно да удължи продължителността на телефонния разговор.
- Преди потегляне се запознайте с функциите на системата за гласово управление.

Управление

Управление от мултифункционалния волан

Около половин минута след включването на подаването на контакт LINGUATRONIC е готова за работа.

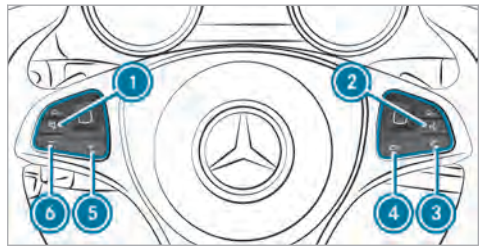

1. Изключване/включване на тон (Прекратяване на LINGUATRONIC)
2. Стартиране на LINGUATRONIC
3. Извършване/приемане на повикване
4. Отхвърляне/прекратяване на повикване (Прекратяване на LINGUATRONIC)
5. Увеличаване силата на звука
6. Намаляване силата на звука

Водене на диалог

- **Стартиране или продължаване на диалог:** натиснете бутон [ ] на мултифункционалния волан.
  Дадена гласова команда може да бъде произнесена след акустичен сигнал.
- **Коригиране на въвеждане:** произнесете гласовата команда Correction (Корекция).
- **Избиране на запис в списъка за избор:** произнесете номера на реда или съдържанието.
- **Прелистване в списъка за избор:** произнесете гласовата команда Next page (Следваща страница) или Previous page (Предишна страница).
- **Прекъсване на диалог:** произнесете гласовата команда Pause (Пауза).
- **Прекъсване на диалог:** произнесете гласова команда Cancel (Прекратяване) или натиснете бутон [ ] на мултифункционалния волан.
- **Прекъсване на диалог:** произнесете гласовата команда Cancel (Прекратяване).

Управляеми функции

В зависимост от оборудването на Вашия автомобил със системата за гласово управление LINGUATRONIC можете да управлявате следните системи:

- Телефон
- SMS
- Навигация
- Адресен указател
- Радио
- Аудио (карта памет, Media Interface, USB и Bluetooth® аудио)
- TV
- Автомобил

Видове гласови команди

Различават се следните гласови команди:

- **Общите гласови команди** могат да бъдат произнесени по всяко време, независимо от актуалното приложение, напр. гласовите команди Navigate to (Навигирай към), Call (Набери) или SMS to (SMS на).
- **Специфични за приложението гласови команди** са достъпни само за активното приложение.

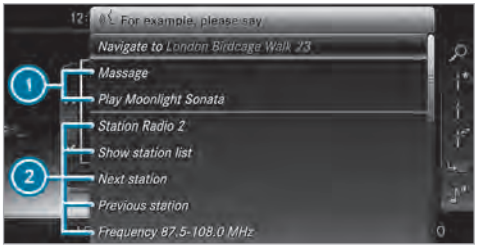

① Общи гласови команди
② Специфични за приложението гласови команди

Освен активното приложение на дисплея, на телепромптер се показват различни глобални гласови команди и съответните специфични за приложението гласови команди. Чрез това въвеждането се улеснява и се подпомага интерактивното управление. Списъкът може да бъде превъртян или да бъде управляван чрез говор или контролер/тъчпад.

Въвеждане на цифри

Въвеждане на цифри:

- Позволените цифри са zero (нула) до nine (девет).
- Телефонните номера може да бъдат въведени под формата на единични цифри.

Промяна на настройката за езика

Можете да регулирате езика на LINGUATRONIC чрез настройката на системния език. Ако LINGUATRONIC не поддържа настроения системен език, се избира английски език.

LINGUATRONIC предлага за избор следните езици:

- немски език
- английски език
- френски език
- италиански език
- нидерландски език
- полски език
- португалски език
- руски език
- шведски език
- испански език
- чешки език
- турски език

Ефективно използване на LINGUATRONIC

Акустична помощ

Получавате информация и помощ за:

- **Оптимално управление:** произнесете гласовата команда Help linguatronic (Помощ гласово управление).
- **Актуално приложение:** натиснете двупозиционния бутон [ ] на мултифункционалния волан нагоре и произнесете гласовата команда Help (Помощ).
- **По-нататъшно протичане на диалога:** извикайте гласовата команда Help (Помощ) по време на гласов диалог.
- **Определена система:** извикайте гласова команда за желаната система, напр. Help telephone (Помощ Телефон).

Подобряване на качеството на говор

Системата LINGUATRONIC не Ви разбира:

- Управлявайте LINGUATRONIC само от седалката на водача.
- Произнасяйте гласовите команди свързано и ясно, но без да прекалявате.
- При въвеждането на гласовите команди да се избягват силни смущаващи шумове, напр. от вентилатор.
- Произнасяйте гласовите записи при запаметяването всеки път с еднакво произношение.

Запис от адресния указател на гласов запис не се разпознава:

- Съставяйте само смислени записи в системата/мобилния телефон, напр. фамилия и име в правилното поле.
- Не използвайте съкращения, ненужни интервали и специални знаци.

Запис на списък с радиостанции не се разпознава:

- Произнесете гласовата команда Read out station list (Прочитане на списък с радиостанции).

Основни гласови команди

Гласови команди за превключване

Гласовите команди за превключване може да се използват за отварянето на определени приложения. Изборът на гласови команди може да се използва независимо от текущо активното приложение.

Гласова команда	Функция
Navigation (Навигация)	Превключване на режим Навигация
Map (Карта)	Превключване на представяне на карта
Address book (Адресен указател)	Превключване на адресен указател
Telephone (Телефон)	Превключване на режим Телефон
Text message (SMS)	Превключване на SMS
(Radio) Радио	Превключване на радиорежим
TV	Превключване на TV режим
Media (Мултимедии)	Превключване на мултимедиен режим
USB	Превключване на USB
Memory card (Карта с памет)	Превключване на SD карта с памет
Internet Application <Name> (Интернет апли-кация <Име>)	Стартиране на Mercedes-Benz онлайн приложение. Преди използването е нужно единично извикване с допир.
Mercedes-Benz Apps	Превключване на Mercedes-Benz Apps

Гласова команда	Функция
Connect (Свързване)	Превключване на режим Интернет
Vehicle menu (Меню на автомобила)	Превключване на настройки на автомобила
System settings menu (Меню за системни настройки)	Превключване и системни настройки

Гласови команди за навигацията

С гласовите команди за навигацията можете да въведете интересни точки или нормален адрес и освен това да извършвате директно важни настройки на навигацията.

Гласова команда	Функция
Navigate to <Address/POI/Contact> (Навигирай по <Адрес/интересна точка/контакт>)	Универсално търсене по знаци от всякакъв вид. Освен това се задейства търсене в контактите на адресния указател, в базата данни на навигацията, както и в интернет (интересни точки). Последователността на данните, напр. за град, улица или номер на сграда може бъде избрана по Ваше желание.
Address in <Country> (Адрес в <Държава>)	Задаване на цел в желаната страна, напр. адрес във Франция
Navigate home (Към дома)	Стартиране на навигация към домашния адрес
Navigate to work (На работа)	Стартиране на навигация към работното място
POI <POI> (Интересна точка <Интересна точка>)	Задаване на цел за интересна точка, напр. интересна точка „Бранденбургска врата“. Освен това се задейства търсене в базата данни на навигацията, както и в интернет.

Гласова команда	Функция
POI online search <POI> (Онлайн търсене на интересна точка <Интересна точка>)	Задействане на търсене на интересни точки само в интернет
Navigate to contact <Name> (Навигирай към контакт <Име>)	Задаване на цел по контакт в адресния указател
Enter country (Въвеждане на държава) Enter town (Въвеждане на населено място) Enter district (Въвеждане на квартал) Enter street (Въвеждане на улица) Enter junction (Въвеждане на кръстовище) Enter house number (Въвеждане на номер на сграда) Enter postcode (Въвеждане на пощенски код)	Въвеждане на държава/населено място/квартал/кръстовище/номер на сграда/пощенски код/
Nearest restauran (Храна наблизо) Nearest car park (Паркиране в близост) Nearest rest area with toilets (Място за почивка с тоалетна наблизо) Nearest filling station (Зареждане с гориво наблизо)	Търсене по ресторанти, възможности за паркиране, място за почивка и бензиностанции наблизо
Last destinations (Последно зададени цели)	Избиране на цел от списъка на последно въведените цели

Гласова команда	Функция
Alternative routes (Алтернативни маршрути)	Превключване на водене към цел по друг маршрут
Start route guidance (Стартиране на воденето към целта)	Стартиране на водене към цел след въвеждане на валидна цел
Cancel route guidance (Прекъсване на воденето към целта)	Прекъсване на воденето към целта
Guidance instructions on (Указание за управление на автомобила вкл.) Guidance instructions off (Указание за управление на автомобила изкл.)	Включване/изключване на гласово възпроизвеждане на воденето към цел
Show traffic map (Пътна карта вкл.) Hide traffic map (Пътна карта изкл.)	Включване/Изключване на пътна карта
Switch on POI symbols (Символи за интересни точки вкл.) Switch off POI symbols (Символи за интересни точки изкл.)	Включване/изключване на индикацията на символите за интересни точки върху карта

Телефонни гласови команди

С телефонните гласови команди може да телефонирате или да претърсите адресния указател.

Гласова команда	Функция
Call <Name> (Избери <Име>)	Осъществяване на телефонно обаждане. На разположение са всички имена от адресния указател.
Search for contact <Name> (Търси контакт <Име>)	Търси контакт и го показва. На разположение са всички имена от адресния указател.
Latest calls (Набрани телефонни номера)	Показване на последните повиквания
Redial number (Повторно избиране)	Избиране на последно набрания телефонен номер

Гласови команди за радио и TV

Гласови команди за радио и TV може да се използват също когато радиото или TV приложението работи във фон.

Гласова команда	Функция
Station <Name> (Радиостанция <Име>)	Извикване на приемана или запаметена радиостанция
<Frequency> (<Честота>)	Директно въвеждане на честота
Next station (Следваща станция) Previous station (Предишна радиостанция)	Превключване на следващата радиостанция, която е на разположение
Save station (Запаметяване на станция)	Радиостанцията се запаметява в списъка с радиостанции.
Show station list (Показване на списък с радиостанции)	Показване на имената на всички приемани радиостанции

Гласова команда	Функция
Read out station list (Прочитане на списък с радиостанции)	Прослушване на имената на всички приемани радиостанции
Switch on traffic announcement (Радиоинформация за трафика вкл.) Switch off traffic announcement (Радиоинформация за трафика изкл.)	Включване/изключване на информация за трафика
Radio info on (Радио информация вкл.) Radio info off (Радио информация изкл.)	Включване/изключване на информация през актуалната радиостанция

Гласови команди медиен плеър

Гласови команди за медийния плеър може да се използват също когато медийният плеър работи във фон.

Гласова команда	Функция
Play <Tracks> (Пусни <Песен>) Play <Albums> (Пусни <Албуми>) Play <Artists> (Пусни <Изпълнители>) Play<Composers> (Пусни <Композитори>) Play <Genres> (Пусни <Музикални направления>) Play <Playlists> (Пусни <Списъци за възпроизвеждане>)	Имената на всичко налични заглавия, албуми, изпълнители, композитори, музикални направления или списъци за възпроизвеждане се приемат при търсенето.
Media search <Track> (Търсене на медия <Песен>) Media search <Albums> (Търсене на мултимедия <Албуми>) Media search <Artists> (Търсене на мултимедия <Изпълнители>) Media search <Composers> (Търсене на мултимедия <Композитори>) Media search <Genres> (Търсене на мултимедия <Музикални направления>) Media search <Playlists> (Търсене на мултимедия <Списъци за възпроизвеждане>)	Имената на всичко налични заглавия, албуми, изпълнители, композитори, музикални направления или списъци за възпроизвеждане се приемат при търсенето.

Гласова команда	Функция
Show all albums (Покажи всички албуми) Show all artists (Покажи всички изпълнители) Show all composers (Покажи всички композитори) Show all genres (Покажи всички музикални направления) Show all tracks (Покажи всички песни) Show all playlists (Покажи всички списъци за възпроизвеждане)	Търсенето се извършва по наличните албуми, изпълнители, композитори, музикални направления, песни или списъци за възпроизвеждане.
Next track (Следваща песен)	Избиране на следващо заглавие
Previous track (Предишна песен)	Избиране на предходна песен
Random track list on (Случайно възпроизвеждане вкл.) Random track list off (Случайно възпроизвеждане изкл.)	Включване/изключване на случайно възпроизвеждане

Гласови команди за съобщения

С гласовите команди за съобщения може да се съставят, обработват и прослушват SMS съобщения.

Гласова команда	Функция
Text message to <Name> (SMS на <Име>)	Създайте съобщение. На разположение са всички имена от адресния указател.
Reply (Отговор)	Отговаряне на съобщение
Forward text message (Препращане на SMS)	Препратете съобщение.

Гласови команди за автомобила

С гласовите команди за автомобила можете директно да извикате съответните менюта за настройките на автомобила.

Гласова команда	Функция
Ambient light menu (Меню Интериорно осветление)	Показване на настройките за интериорно осветление
Ambient light blue (Интериорно осветление синьо)	Показване на интериорното осветление в синьо
Display and styles menu (Меню Индикация и стилове)	Показване на настройки за дисплея
Assistance menu (Меню Помощни системи)	Показване на настройки за асистенцията
Scent menu (Scent menu (Меню Ароматизиране)	Показване на настройки за ароматизирането

Гласова команда	Функция
Energy flow (Енергиен поток)	Показване на настройки на енергийния поток
Ionisation menu (Меню Йонизиране)	Показване на настройки за йонизирането
Climate control menu (Меню Климатизация)	Показване на настройки за климатизацията
Automatic climate control driver on (Автоматична климатизация водач включена)	Включване на автоматичната система за климатизация от страна на водача
Light menu (Меню Светлини)	Показване на настройките за осветлението
Massage menu (Меню Масаж)	Показване на настройки на масаж
Massage driver's seat on (Масаж седалка водач включена)	Включване на функцията за масаж на седалката на водача
Massage driver's seat off (Масаж седалка водач изключена)	Изключване на функцията за масаж на седалката на водача
Outside temperature (Външна температура)	Показване на външната температура
Engine data (Данни на двигателя)	Показване на данните на двигателя
Seats menu (Меню Седалки)	Показване на настройки за седалките
Seat heating front passenger level 2 (Отопление седалка спътник степен 2)	Настройване на отоплението на седалката на спътника на 2-ра степен

Гласова команда	Функция
Consumption menu (Меню Разход)	Показване на разхода
Vehicle data (Данни на автомобила)	Показване на данни за автомобила

Преглед и обслужване

Преглед на мултимедийна система

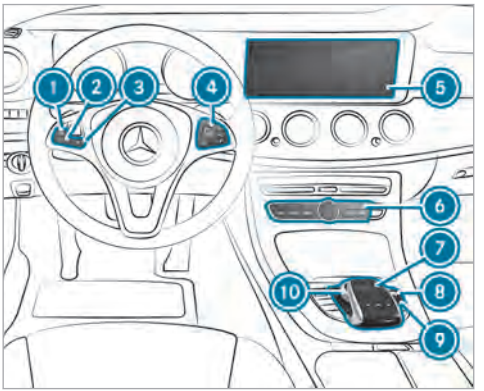

1. Включване/изключване на звук
2. Намаляване силата на звука
3. Увеличаване силата на звука
4. Сензорен контрол
5. Медиен дисплей
6. Група бутони Главни функции (→ Страница 280)
7. Тъчпад
8. Регулатор на силата на звука
   Настройване силата на звука и включване или изключване на звука
9. Бутон ⏻
   Включване или изключване на мултимедийна система
10. Контролер

Указания относно медийния дисплей

! УКАЗАНИЕ Надраскване на дисплея

Дисплеят има високо чувствителна блестяща повърхност. Съществува опасност от надраскване.

Избягвайте докосване на дисплея.

Съблюдавайте указанията за почистване

Спазвайте указанията за поддръжка на интериора (→ Страница 385).

Автоматично изключване на температурата: ако температурата е прекалено висока, първо автоматично се намалява яркостта. След това временно медийният дисплей може да се изключи напълно.

ⓘ Използването на поляризирани слънчеви очила може да затрудни или ограничи четимостта на медийния дисплей.

Преглед на централни елементи за управление

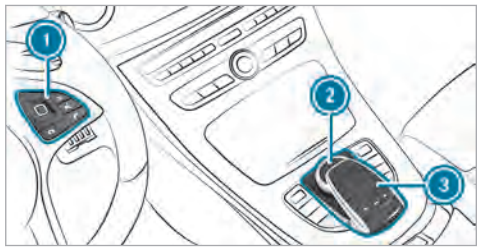

1. Сензорен контрол
2. Контролер
3. Тъчпад

Сензорен контрол

Управление на сензорния контрол

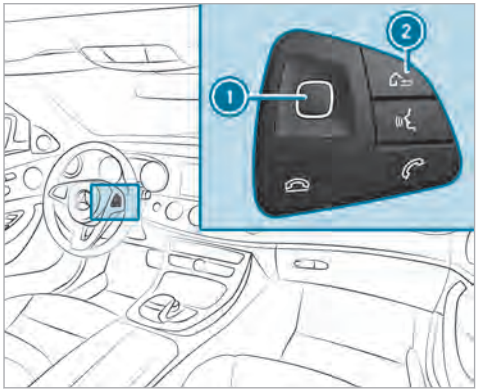

- **Избиране на опция от менюто:** плъзнете върху сензорния контрол (1) нагоре, надолу, наляво или надясно.
- Натискане на сензорния контрол (1).
- **Отваряне на списъка:** натискане върху сензорния контрол (1).
- **Затваряне на списъка:** натиснете бутон (2).
- **Извикване на лентата с менюта/Любими:** задръжте натиснат бутон (2).
- **Преместване на дигиталната карта:** плъзнете във всички посоки.

Настройване на чувствителност на сензорния контрол

Мултимедийна система:

→ Система ▸▸ Въвеждане ▸▸ Чувствителност на Touch-Control

- Изберете Бързо, Среден или Бавно.

Управление на контролера

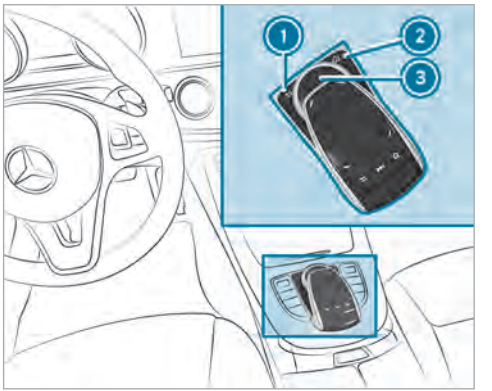

(1) Бутон ⮌, връщане към последната индикация (кратко натискане), извикване на главните функции и Любими (продължително натискане)
(2) Бутон ⌂, извикване на главните функции и Любими
(3) Контролер

Възможности за управление на контролера:

- Завъртете наляво или надясно.
- Бутнете наляво или надясно.
- Бутнете нагоре или надолу.
- Бутнете по диагонал.
- Натиснете кратко или продължително.

Тъчпад

Включване/изключване на тъчпада
Мултимедийна система:

→ Система ▸▸ Въвеждане

- Тъчпад – включете ☑ или изключете ☐.

Управление на тъчпада

Условие
За автомобили с контролер: тъчпадът е включен (→ Страница 279).

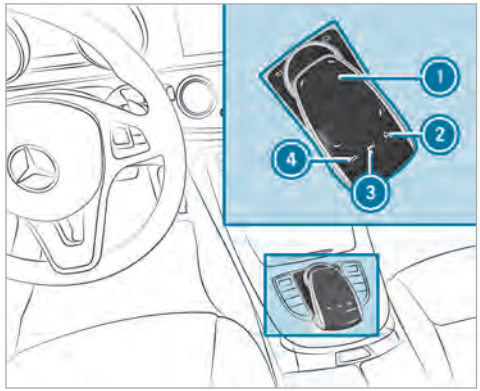

1. Тъчпад
2. Бутон
   Извикване на главни функции и Любими
3. Бутон
   Извикване на менюто за управление на последно активния аудиоизточник
4. Бутон

Кратко натискане: назад към последната индикация
Дълго натискане: извикване на главни функции

Навигацията в менютата и списъците се извършва върху чувствителната на допир повърхност 1 чрез **плъзгане с един пръст**:

- **Отваряне или затваряне на списък:** плъзнете наляво или надясно.
- **Избиране на точка от менюто:** плъзнете нагоре, надолу, наляво или надясно.
- Натиснете върху тъчпада 1.
- **Преместване на дигиталната карта:** плъзнете във всички посоки.

Използвайте следните функции с плъзгащи жестове с два пръста:

- **Извикване на главни функции и Любими:** плъзнете с два пръста надолу.
- **Увеличаване или намаляване на мащаба на картата:** раздалечете или съберете два пръста.
- **Извикване на менюто за управление на последно активния аудиоизточник:** плъзнете с два пръста нагоре.

Настройване на чувствителност на тъчпад
Мултимедийна система:

→ Система ▸▸ Въвеждане

- Изберете Чувствителност на тъчпада.
- Изберете Бързо, Среден или Бавно.
- **Настройване на чувствителност към натиск:** Докосване на тъчпад включване ☑ или изключване ☐.
  Ако функцията е включена ☑, е достатъчно едно докосване на тъчпада за избиране на точка от менюто.

Разпознаване на ръкописен текст: включване/изключване на функцията за прочитане
Мултимедийна система:

→ Система ▸▸ Аудио ▸▸ Обратна информация на системата

- Прочитане на ръкопис – включете ☑ или изключете ☐.

Избиране на радиостанция и музикално заглавие с тъчпада

- Натиснете бутон ▶▶| на тъчпада.

или

- Плъзнете с два пръста нагоре върху тъчпада.
  Появява се менюто за управление на последно активния аудиоизточник.
- Плъзнете с един пръст нагоре или надолу.
  Радио: настройва се предходната или следваща радиостанция.
  Медиен източник: избира се предходното или следващото музикално заглавие.
- **Скриване на менюто за управление:** плъзнете надолу с два пръста върху тъчпада.

Главни функции

Извикване на главни функции

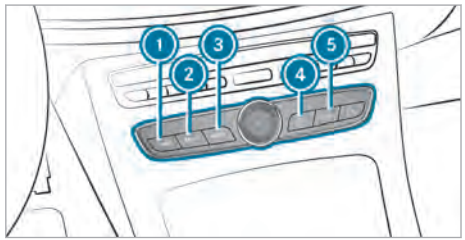

- ① Бутон NAVI извикване на навигация
- ② Бутон RADIO извикване на радио
- ③ Бутон MEDIA извикване на медии
- ④ Бутон TEL извикване на телефон
- ⑤ Бутон настройване на функции на автомобила
- Алтернативно: натиснете бутон ⌂ на сензорния контролер или тъчпада.
  Показват се главните функции.
- Изберете главните функции.

Извикване на списъци и менюта в мултимедийната система

Извикване на списък

- Извикване на главна функция (→ Страница 280).
- **Отваряне на списък:** плъзнете наляво по тъчпада.
- **Затваряне на списък:** плъзнете надясно по тъчпада.
- **Избиране на опция от менюто:** плъзнете нагоре или надолу по тъчпада.
- Натиснете върху тъчпада.

Любими

Преглед на Любими
Любими предлагат по-бърз достъп до често използвани приложения. Общо може да бъдат зададени 20 Любими.

Следните функции са на разположение:

- Добавяне на **предварително зададени Любими** от тези категории (→ Страница 281):
  - Навигация
  - Забавление
  - Телефон
  - Свързване
  - Автомобил
  - Настройки на системата
- Добавяне на **собствени Любими** (→ Страница 281).
- Преименуване на Любим (→ Страница 281).
- Преместване на Любим (→ Страница 281).
- Изтриване на Любим (→ Страница 282).
- Нулиране на всички Любими (→ Страница 282).

Извикване на Любими

▶ Натиснете бутон ⌂.
Показват се главните функции.

▶ Навигирайте веднъж надолу.
Навигиране означава:
- плъзгане по сензорния контрол и тъчпада
- бутане на контролера

Излизане от Любими

▶ Натиснете бутон ⌂.

Добавяне на Любим

Добавяне на предварително зададен Любим

▶ Натиснете бутон ⌂.
Показват се главните функции.

▶ Навигирайте два пъти надолу.
Появява се менюто Любими.

▶ Изберете Нов Любим.
Показват се категориите.

▶ Изберете категория.
Показват се Любими.

▶ Избиране на Любим.

▶ Запишете Любим на желаната позиция.
Ако на тази позиция вече има Любим, новият се презаписва върху него.

Добавяне на собствен Любим (пример)

▶ Изберете Автомобил.

▶ Изберете Разход гориво на цял екран.

▶ Задръжте натиснат бутон ⌂, докато бъдат показани Любими.

▶ Запишете Любим на желаната позиция.

Преименуване на Любим

▶ Натиснете бутон ⌂.
Показват се главните функции.

▶ Навигирайте веднъж надолу.

▶ Избиране на Любим.

▶ Навигирайте веднъж надолу.
Появява се менюто Любими.

▶ Изберете Преименуване.

▶ Въведете знаците.

▶ **Потвърждаване на запис:** изберете ok.

Преместване на Любим

▶ Натиснете бутон ⌂.
Показват се главните функции.

▶ Навигирайте веднъж надолу.

▶ Избиране на Любим.

▶ Навигирайте веднъж надолу.
Появява се менюто Любими.

- Изберете Преместване.
- Преместете Любим на желаната позиция.
  Ако на тази позиция вече има Любим, новият се презаписва върху него.

Изтриване на Любим

- Натиснете бутон [⌂].
  Показват се главните функции.
- Навигирайте веднъж надолу.
- Избиране на Любим.
- Навигирайте веднъж надолу.
  Появява се менюто Любими.
- **Изтриване:** изберете Изтриване.
- Изберете Да.
- **Нулиране на всички Любими:** изберете Нулиране на всички.
  Появява се въпрос.
- Изберете Да.
  Любими се нулират до фабрични настройки.

Включване/изключване на звук

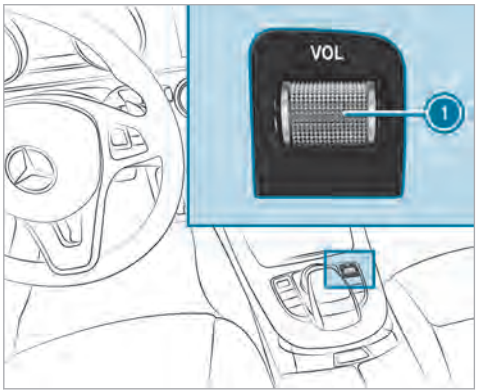

- **Изключване:** натиснете регулатора на силата на звука (1).
  В реда за статус на дисплея се показва символът [🔇].

  Съобщения за пътната обстановка и указания на гласовата навигация се чуват и при изключен звук.
- **Включване:** сменете медийния източник или регулирайте силата на звука.

Настройване на силата на звука

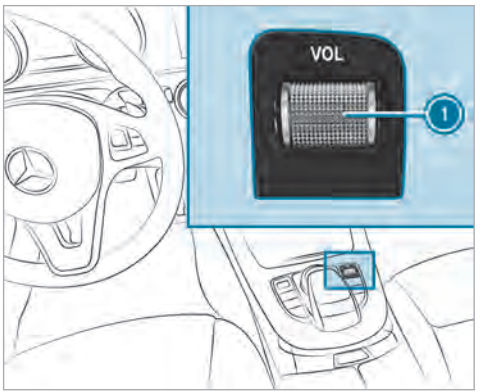

От мултимедийната система

- Завъртете регулатора на силата на звука (1).
  Регулира се силата на звука на актуалния радио или мултимедиен източник. Силата на звука на

други източници на звук могат да се настройват отделно.

Регулирайте ги в следните ситуации:

- по време на съобщение за трафика
- по време на гласовата навигация

  Силата на звука на гласовата навигация се изменя съобразно силата на звука на актуалния медиен източник.
- по време на телефонен разговор
- при процес на влизане или напускане на паркомясто с активния асистент за паркиране

или

- Изберете Система.
- Изберете Аудио.
- Изберете настройка за сила на звука.
- Настройте силата на звука.

ⓘ Силата на звука може да бъде настроена и от мултифункционалния волан (→ Страница 252).

Въвеждане на символи

Използване на опцията за въвеждане на символи

Следните функции са на разположение:

- Изберете знак в лентата със знаци.
- Напишете знак в тъчпада.

Въвеждането на знаци може да започне с един елемент за управление и да бъде продължено с друг.

- **На сензорния контрол и на контролера:** изберете знак в лентата със знаци.

  Според целта за въвеждане разполагате с:
  - пълният набор от символи
  - знаци, които са разумни в зависимост от напредъка при въвеждането

  Други знаци са в сиво.
- **На тъчпада:** изберете знак в лентата със знаци.

или

- Напишете поредицата от знаци върху чувствителната на допир повърхност на тъчпада.

Опцията за разпознаване на ръкописен текст подпомага въвеждането с предложения за знаци и функция за прочитане.

Примери за въвеждане на знаци са:

- Преименуване на Любим
- Въведете интересна точка или адрес: използвайте свободното или постепенно търсене.
- Въвеждане на уебадрес

Въвеждане на знаци с контролер

Пример: преименуване на Любим

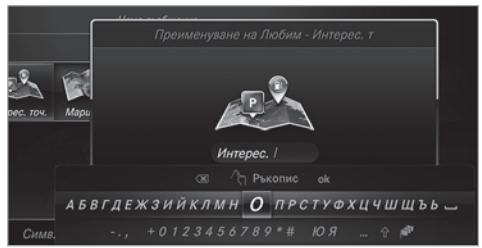

- Извикайте функцията „Преименуване на Любим“ (→ Страница 281).
- **Въвеждане на знаци:** завъртете ⟮◎⟯, бутнете ⬆◎⬇ и натиснете контролера.

Знакът се записва в реда за въвеждане.

Можете да използвате следните функции за въвеждане:

- Изтриване на знак: натиснете контролера.
  Изтриване на запис: задръжте контролера натиснат до пълното изтриване на записа.
- Превключете на специални знаци и символи.
- Превключете на големи или малки букви.
- Превключване на езика на писане.
- Превключете на въвеждане на знаци на тъчпада.

ⓘ Наличните функции за редактиране зависят от задачата за редактиране, настроения език на писане и нивото на знаци.

▶ **Потвърждаване на запис:** изберете ok.

Пример: задаване на цел (навигация)

▶ Въведете адрес или интересна точка (→ Страница 298).

Въвеждане на символи на тъчпада

Условия

- Тъчпадът е включен (→ Страница 279).
- Въведеният или избраният знак трябва да бъде прочетен: функцията за прочитане на разпознаването на ръкописен текст е включена (→ Страница 280).

Пример: преименуване на Любим

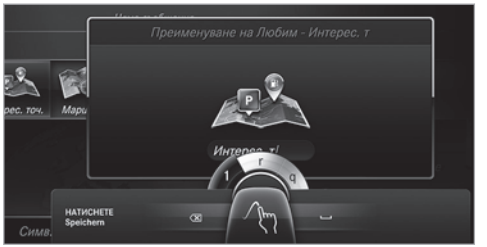

▶ Извикайте функцията „Преименуване на Любим“ (→ Страница 281).

▶ **Въвеждане на знак:** с един пръст натиснете знака върху тъчпада.
Знакът се записва в реда за въвеждане. Ако са възможни различни интерпретации, се показват предложения за знаци.

▶ **Избиране на предложение за знак:** завъртете контролера.

▶ Продължете въвеждането на знаци.

▶ **Въвеждане на интервал:** когато курсорът е в реда за въвеждане, плъзнете надясно.

▶ **Изтриване на знак:** когато курсорът е в реда за въвеждане, плъзнете наляво.

▶ **Потвърждаване на въвеждане:** натиснете върху тъчпада.

▶ **Прекратяване на въвеждането на знаци:** плъзнете нагоре.

или

▶ Натиснете бутон ⮌.

Пример: задаване на цел (навигация)

▶ Въведете адрес или интересна точка (→ Страница 298).

Системни настройки

Дисплей

Конфигуриране на настройки на дисплей
Мултимедийна система:
↳ Система ▸▸ Индикация и стилове

Стилове

▶ Изберете Дизайн.

▶ Изберете Спортно, Класически или Прогресивен.

Напасване на обкръжаващото осветление към стила

▶ Изберете Напасване амб. осв..
Включете ☑ или изключете ☐ функцията.

Тази функция напасва амбиентното осветление спрямо избрания стил на дисплея.

Допълнителна зона на дисплей

В зависимост от автомобила може да бъде показвана различна допълнителна информация. Допълнителната зона на дисплей обхваща лявата или дясната третина на дисплея.

▶ Изберете Допълн. зона дисплей.

Могат да бъдат избирани следните съдържания на индикация:

- Динамично
- Навигационна карта
- Разход
- Час и дата

Яркост на дисплей

▶ Изберете Яркост на дисплея.
▶ Изберете стойност на яркостта.

Включване/изключване на дисплей

▶ **Изкл.:** изберете Дисплей изкл..
▶ **Вкл.:** натиснете бутон, напр. TEL.

Дизайн на дисплей

▶ Изберете Ден/Нощ дизайн.
▶ Изберете Автоматично, Дневен дизайн или Нощен дизайн.

Час и дата

Автоматично настройване на час и дата

Мултимедийна система:

↪ Система ▸▸ Час и дата

▶ Изключете Ръчна настройка на часа ☐.
Часа и датата се настройват автоматично в съответствие с избраната часова зона и опцията за лятно часово време.

ⓘ Точният час е нужен за следните функции:
- Водене към целта с регулиран трафик по разписание
- Изчисляване на вероятното време на пристигане

Настройване на часова зона

Мултимедийна система:

↪ Система ▸▸ Час и дата ▸▸ Часова зона:

Показва се списък на държавите.

▶ Изберете държава ●.
Според държавата се изобразяват часови зони.
▶ Избиране на часова зона
Настроената часова зона се показва след Часова зона:.

Настройване на лятно часово време

Опциите Автоматично лятно време и Лятно часово време не могат да бъдат избирани във всички държави.

Мултимедийна система:

↪ Система ▸▸ Час и дата

Автоматично

▶ Автоматично лятно време – включете ☑ или изключете ☐.

Ръчно

▶ Изключете Автоматично лятно време ☐.
▶ Изберете Лятно часово време.
▶ Изберете Вкл. или Изкл..

Настройване на формат за час и дата
Мултимедийна система:
Система ▸▸ Час и дата ▸▸ Настройка на формат

▶ Настройте формата на часа и датата ●.

Ръчно настройване на часа

Условие
- Функцията Ръчна настройка на часа е включена.

Мултимедийна система:
Система ▸▸ Час и дата ▸▸ Настр. час

▶ Настройване на часове.
▶ Навигирайте надясно за настройване на минутите.
▶ Настройване на минути.
▶ Потвърждаване на промените при излизане от менюто.

Датата се настройва автоматично чрез GPS.

Свързване

Настройване на Hotspot чрез бизнес телефония
Мултимедийна система:
Система ▸▸ Свързване ▸▸ Конфигурация Hotspot

▶ Изберете Избиране на мобилен Hotspot на автомобила.
▶ Изберете Бизнес телефон.
Hotspot е активно.
Външни устройства (напр. таблети) могат да се свързват чрез бизнес телефонията с мултимедийната система.

ⓘ Информация относно тема „Настройване на Hotspot“ (→ Страница 341).

Включване/изключване на предаване на местоположението на автомобила
Мултимедийна система:
Система ▸▸ Свързване

▶ Изберете Предаване на позицията на автомобила.
▶ Включете ☑ или изключете ☐ функцията.

Bluetooth®

Bluetooth® Настройки
Bluetooth® е технология за безжичен пренос на данни на близки разстояния до ок. 10 м. През Bluetooth® можете напр. да свържете Ваш мобилен телефон с мултимедийната система и да използвате следните функции:
- Разговорна система „Свободни ръце“ с достъп до следните опции:
  - Контакти (→ Страница 327)
  - Списъци с повиквания (→ Страница 329)
  - SMS
- Интернет връзка
- Слушане на музика през Bluetooth® Audio (→ Страница 356)
- Пренасяне на визитки (vCards) в автомобила

Bluetooth® е регистрирана търговска марка на Bluetooth Special Interest Group (SIG) Inc.

ⓘ Интернет връзката през Bluetooth® не се предлага във всички държави.

Bluetooth® включване/изключване

Условие
- Apple CarPlay™ не е активно.

Мултимедийна система:

Система » Свързване

▶ Bluetooth® включване ☑ или изключване ☐.

Ако Android Auto е активно се появява запитване дали Bluetooth® да бъде наистина изключен.

▶ Изберете Да.
Android Auto се прекратява и Bluetooth® се изключва.

WLAN

Преглед на WLAN връзка

Може да използвате WLAN, за да осъществите връзка с WLAN мрежа и да получите достъп до интернет или други мрежови устройства.

На разположение са следните възможности за свързване:

- WLAN връзка

  Осъществява се връзка през WLAN с поддържащо WLAN устройство, напр. личен мобилен телефон или таблет.

- мултимедийна система като WLAN-Hotspot

  През него може да бъде свързан напр. таблет или ноутбук.

За осъществяването на връзка може да използвате следните методи:

- WPS PIN

  Свързването със защитена WLAN мрежа се осъществява чрез PIN код.

- WPS PBC

  Свързването със защитена WLAN мрежа се осъществява чрез натискане на бутон (Pushbutton).

- код за защита

  Свързването със защитена WLAN мрежа се осъществява чрез код за защита.

Настройване на WLAN

Условие

- Устройството за свързване поддържа един от описаните три вида свързване.

Мултимедийна система:

Система » Свързване

Включване/изключване на WLAN

▶ WLAN – включете ☑ или изключете ☐.
Ако WLAN е изключен ☐, комуникацията чрез WLAN е прекъсната на всички устройства. Не може да се изгради и връзка към комуникационен модул HERMES. Функции като напр. динамичното водене към цел с Live Traffic Information в този случай няма да са на разположение.

Свързване чрез WLAN на мултимедийна система с устройство

Ако не е монтиран комуникационен модул HERMES, тази функция е достъпна.

Видът осъществяване на връзка трябва да бъде избран на мултимедийната система и на устройството, което ще свързвате.

ⓘ Процесът на свързване може да бъде различен при различните устройства. Следвайте указанията, които се показват на дисплея. Допълнителна информация (вж. ръководството за експлоатация на производителя).

▶ Изберете Настройки на интернет.

▶ Изберете Търсене на WLAN мрежи.

Чрез WPS PIN:

▶ Маркиране на WLAN мрежа в списъка.

▶ Изберете Свързване чрез WPS PIN.
Мултимедийната система генерира код PIN код с осем знака.

▶ Въведете този PIN код в свързваното устройство.

▶ Потвърдете въвеждането.

Чрез натискане на бутон:

- Маркиране на WLAN мрежа в списъка.
- Изберете Свързване чрез WPS PBC.
- Изберете на устройството за свързване от опциите „Свързване чрез WPS-PBC“.
- Натискане на WPS бутон на устройството за свързване.
- На мултимедийната система изберете Напред.

Чрез парола-код:

- Маркиране на WLAN мрежа в списъка.
- Изберете Свързване чрез код за защита.
- Извикайте парола-кода на устройството за свързване (вж. ръководството за експлоатация на производител).
- Въведете този парола-код в мултимедийната система.
- Потвърдете записа с ok.

ⓘ Начинът на свързване чрез парола-код се поддържа от всички устройства.

Устройството вече е свързано.

- **Автоматично свързване:** маркирайте в списъка WLAN мрежа.
- Включете Автоматично свързване ☑.
- **Свързване:** маркирайте в списъка WLAN мрежа.
- Изберете Свързване.
  Връзката се изгражда отново. Функциите са възможни, ако устройството вече е свързано с WLAN мрежата.

Настройване на WLAN Hotspot

Мултимедийна система:

→ Система ▸▸ Свързване

Конфигуриране на мултимедийна система като WLAN Hotspot

Видът на осъществяване на връзка зависи от устройството, което ще свързвате. Функцията трябва да бъде поддържана от мултимедийната система и от устройството, което ще свързвате. Видът осъществяване на връзка трябва да бъде избран на мултимедийната система и на устройството, което ще свързвате.

- Изберете Конфигурация Hotspot.
- Маркирайте Свързване на устройство с Hotspot в автомобила.
- **Генериране на WPS PIN:** изберете Свързване чрез генериране на WPS PIN.
- Въведете PIN кода, който излиза на дисплея на мултимедийната система, на устройството, което ще свързвате, и потвърдете.
- **Свързване чрез WPS пин:** изберете Свързване чрез WPS PIN.
- Изберете Въвеждане на WPS PIN.
- Въведете PIN кода, който излиза на дисплея на външното устройство, на мултимедийната система.
- Изберете Напред.
- **Свързване чрез натискане на бутон:** изберете Свързване чрез WPS PBC.
- Натиснете Push бутона на устройството, което ще свързвате.
- Изберете Напред.
- **Свързване чрез парола-код:** изберете Свързване на устройство с Hotspot в автомобила. Показва се парола-кодът.
- Изберете автомобила в устройството, което ще свързвате. Автомобилът се показва със SSID MB HOTSPOT XXXXX.
- Въведете парола-кода, който излиза на дисплея на мултимедийната система, на устройството, което ще свързвате.

- Потвърдете въвеждането.
- **Свързване чрез NFC:** изберете Осъществяване на връзка чрез NFC.
- Активирайте NFC в мобилното устройство (вж. ръководството за експлоатация на производителя).
- Поставете мобилното устройство в NFC зоната на автомобила (→ Страница 324).
- Изберете Готово.
  Сега мобилното устройство е свързано чрез NFC с Hotspot на мултимедийната система.

Генериране на нов парола-код:

- Изберете Конфигурация Hotspot.
- Изберете Генериране на код за защита.
  Връзката отсега нататък се осъществява с наново издадената парола-код.
- **Запаметяване на парола-код:** изберете Запаметяване.
  Когато се запаметява нов код за защита, всички съществуващи WLAN връзки биват прекъснати. Ако WLAN връзките се осъществят наново, трябва да се въведе новият код за защита.

Управление на COMAND Touch устройства

Условия

- Приложението COMAND Touch е инсталирано на външно устройство (напр. таблет), което трябва да бъде използвано като развлекателен блок в задната част на купето.
- WLAN е включен (→ Страница 287) и мултимедийната система е конфигурирана като WLAN Hotspot (→ Страница 288).

Мултимедийна система:

↪ Система ⏩ COMAND Touch

Свързване на ново устройство

- Изберете Оторизиране на ново устройство.
- Изберете Свързване на ново устройство.
- Запитване за връзка от новото устройство Приемане.
  Показва се парола-кодът.
- Въведете парола-код на външното устройство.
  Устройството се оторизира.

Избиране на вече свързани устройства

- Изберете Оторизиране на ново устройство.
  Показват се вече свързаните устройства.
- Изберете Продължете със свързаните устройства.
  Появява се съобщението Моля стартирайте приложението COMAND Touch в устройството си и следвайте указанията.
- Изберете Напред.
  Следвайте указанията, за да оторизирате избраното устройство.

Отмяна на оторизацията на устройството

- Изберете свързаното устройство от списъка.
  Появява се съобщението Моля стартирайте приложението COMAND Touch в устройството си и следвайте указанията.
- Изберете Напред.
  Появява се запитване, дали искате да отмените оторизацията на избраното устройство.
- Изберете Да.
  Отменя се оторизацията на устройството.

Защитна блокировка за деца

Мултимедийна система:

Система ▸▸ Защит. блокир. деца

Блокиране на външно устройство

- Изберете външното устройство.
- Изберете Блокиране.
  Свързаното чрез приложението COMAND Touch устройство се блокира ☑ или отблокира ☐.

Системен език

Указания за системния език

С тази функция определяте езика на индикациите в менюто и на гласовата навигация. Изборът на език влияе на възможността за показването на знаци. За гласовата навигация не се поддържат всички езици. Ако език не се поддържа, чувате гласовата навигация на английски език.

Настройване на системен език

Мултимедийна система:

Система ▸▸ Език (Language)

- Настройте език.

ⓘ Ако ползвате картов материал на арабски, имате възможност да оставите текстовата информация върху навигационната карта да се индикира също и с арабски шрифт. За целта изберете като език العربية от списъка на езиците. Тогава гласова навигация също е на арабски език.

Настройване на единица за разстояние

Мултимедийна система:

Система ▸▸ Мерни единици

- Изберете км или миля.
- За показване в мултифункционалния дисплей на дисплей инструмента включете Допълнителен скоростомер ☑.

Импортиране и експортиране на данни

Функция на импорта/експорта на данни

Възможни са следните функции:

- Пренасяне на данни от една система или автомобил в друга система или автомобил.
- Създаване и преинсталиране на резервно копие на Ваши лични данни.
- Защита от нежелан експорт на Ваши лични данни със защита с PIN код.

Като носител за междинно запаметяване можете да използвате или SD карта, или USB памет.

ⓘ Моля да обърнете внимание, че не се поддържа системата за файлове NTFS. Препоръчва се системата за файлове FAT32.

Импортиране/експортиране на данни

! УКАЗАНИЕ Загуба на данни

- При експорта на данни не отстранявайте носителя на данни.

Mercedes-Benz не поема отговорност за възможни загуби на данни.

Условия

- Автомобилът е в неподвижно състояние.
- Подаването на контакт е включено или автомобилът е стартиран.
- Поставена е SD картата (→ Страница 349) или е включено USB устройството (→ Страница 351).

Мултимедийна система:

Система ▸▸ Система рез. копие

- Изберете Импортиране на данни или Експортиране на данни.

Импортиране

- Изберете носител на данни.
  Появява се въпрос дали наистина искате да презапишете текущите данни. Ако данните са от друг автомобил, това се разпознава при прочитането.

  Когато данните са импортирани, мултимедийната система се рестартира.

ⓘ След импорта текущите настройки на автомобила могат да се променят.

Експорт

Ако е включена защитата с PIN код, следва въпрос за PIN код.

- Въведете четирицифрен PIN код.
- Изберете носител на данни.
  Данните се експортират. Експортът на данни може да продължи няколко минути.

Включване/изключване на защитата с пинкод

Мултимедийна система:

→ Система ▸▸ PIN защита

Задаване на пинкод

- Изберете Задаване на PIN.
- Въведете четирицифрен PIN код.
- Въведете отново четирицифрения пинкод.
  Ако двата пинкода съвпадат, защитата с пинкод е активна.

Промяна на пинкод

Условие

- Трябва да е зададен актуален пинкод.

- Изберете Промяна на настройките.
- Въведете актуален PIN.
- Изберете Промяна на PIN.
- Задаване на нов пинкод.

Активиране на защита с пинкод за експорт на данни

- Изберете Промяна на настройките.
  Потвърдете с пинкода.
- Изберете Защита експорт на данни.
  Включете ☑ или изключете ☐ функцията.

Активиране на защита с пинкод за режим Офлайн

- Изберете Промяна на настройките.
  Потвърдете с пинкода.
- Изберете Защита срещу деактивиране на режим Офлайн.
  Включете ☑ или изключете ☐ функцията.

Отблокиране на пинкод

Условия

- Съществува интернет връзка.
- Има наличен акаунт Mercedes me на адрес http://www.mercedes.me.
- Услугата Персонализиране е активна (→ Страница 292).

Ако сте въвели Вашия пинкод три пъти погрешно, той се блокира. Чрез Mercedes me connect онлайн портала може да ви бъде предоставена еднократна парола, с която може да нулирате защитата с пинкод.

- Изберете Деблокиране на PIN.
- Въведете еднократната парола.
  Защитата с пинкод се нулира и можете да зададете нов пинкод.

ⓘ Алтернативно можете да оставите защитата с пинкод да бъде нулирана в оторизиран сервиз на Mercedes-Benz.

Потребителски профил

Настройване на потребителски профил
Мултимедийна система:

→ Система ⏩ Персонализиране

Показване на потребителски профил при стартиране
Когато тази функция е активна, при стартиране на системата се появява запитване, кой потребителски профил да се ползва.

▶ Изберете Показване на избор на профил след старт.

▶ Включете ☑ или изключете ☐ функцията.

Избиране на потребителски профил

▶ Изберете Профил за гост или индивидуален профил ●.

ⓘ Някои настройки от потребителския профил се зареждат само при спрян автомобил или включено подаване на контакт.

Автоматично синхронизиране
При всяко изключване и подаване на контакт, се осъществява синхронизация на индивидуалния потребителски профил в мултимедийната система и сървъра. По тази начин винаги разполагате с най-актуалните потребителски профили.

▶ Изберете Автоматична синхронизация.

▶ Включете ☑ или изключете ☐ функцията.

ⓘ За допълнителна информация относно импортиране/експортиране на потребителски профили (→ Страница 292).

Създаване на потребителски профил
Мултимедийна система:

→ Система ⏩ Персонализиране ⏩ Създаване на профил

▶ Въведете име.

▶ Изберете OK.

В потребителския профил се запаметяват индивидуални настройки, напр.:

- системни настройки
- настройки в списъка със станции на TV тунера
- информация за пътната обстановка и навигацията

Настройките се различават според оборудването на автомобила.

Импортиране/експортиране на потребителски профил

Условия

- Има интернет връзка .
- Има наличен акаунт Mercedes me в http://www.mercedes.me.
- Услугата Персонализиране е активирана.

Мултимедийна система:

→ Система ⏩ Персонализиране ⏩ Ръчна синхронизация

Функцията не е на разположение във всички държави.

Само индивидуални профили могат да бъда импортирани или експортирани.

Индивидуалните профили винаги се импортират или експортират заедно.

▶ **Импортиране:** изберете Импортиране на профили от сървъра.
Появява се съобщението Импортирането на профили презаписва всички налични профили. Искате ли да продължите?.

▶ Изберете Да.
Потребителските профили се импортират.

▶ **Експортиране:** изберете Експортиране на профили в сървъра.
Потребителските профили се експортират.

ⓘ Определени настройки, като напр. записи в адресния указател или последно зададени цели в навигацията, не се експортират.

Опции на потребителския профил
Мултимедийна система:

Система » Персонализиране

- Маркиране на профила.
- Изберете опцията .

Могат да се избират следните опции:

- Преименуване
- Изтриване
- Нулиране

ⓘ Акаунтът за гост не може да бъде изтрит или преименуван.

Софтуерна актуализация

Информация за софтуерната актуализация
Ако дадена актуализация е налична, мултимедийната система дава съответното указание.

В зависимост от източника може да направите различни актуализации:

Софтуерна актуализация

Източник на актуализациите	Тип актуализация
Интернет	Навигационни карти, системна актуализация, дигитално ръководство за експлоатация
Външен носител на данни, напр. USB стик	Навигационни карти

Благодарение на софтуерната актуализация технологиите във вашия автомобил винаги ще бъдат в най-актуално състояние.

С оглед непрекъснатото подобряване качеството на услугите ни, в бъдеще ще получавате актуализации за мултимедийната система, услугите, предлагани от Mercedes me connect и комуникационния модул на вашия автомобил. Те ще се доставят в автомобила Ви по удобен начин чрез мобилна връзка и в много случаи ще се осъществяват автоматично. В портала „Mercedes me“ можете по всяко време да следите състоянието на своите актуализации и да проверявате за предстоящите промени.

Предимствата за Вас накратко:

- Получавате актуализациите за софтуера лесно чрез мобилна радиомрежа
- Осигурява се дългосрочно качество и наличност на услугите, предлагани от Mercedes me connect
- Поддържа мултимедийната система и комуникационния модул във възможно най-актуалното състояние

Допълнителна информация относно софтуерната актуализация ще намерите на адрес http://me.mercedes-benz.com

Извършване на софтуерна актуализация

Условие

- За актуализации, които се извикват онлайн, е необходима връзка с интернет .

Мултимедийна система:

Система » Актуализац. софтуер

Автоматично

Условие

- Вашият автомобил има стационарен комуникационен модул.

▶ Включете Автоматична онлайн актуализация ☑.
Актуализиране се изпълнява.

Показва се статуса към текущото състояние на актуализацията.

Ръчно

▶ Изключете Автоматична онлайн актуализация ☐.

▶ Избор на актуализация от списъка и стартиране на актуализацията.

Търсене на нови актуализации

Условия

- Вашият автомобил няма стационарен комуникационен модул.
- Мобилен телефон с възможност за интернет е свързан с мултимедийната система (→ Страница 322).

▶ Изберете Търсене на нови актуализации.
Актуализира се списъкът с налични актуализации.

▶ Изберете актуализация и я стартирайте.
Избраната актуализация се изтегля през свързания мобилен телефон.

Активиране на софтуерна актуализация

▶ Рестартиране на системата.

Важни актуализации на системата

За сигурността на данните във Вашата мултимедийна система може да са необходими важни актуализации на системата. Моля инсталирайте ги, тъй като в противен случай безопасността на Вашата мултимедийна система не може да бъде обезпечена.

ⓘ Когато автоматичната софтуерна актуализация е активна, актуализациите за системата се изтеглят автоматично (→ Страница 293).

Веднага щом има на разположение актуализация за изтегляне, на дисплея на мултимедийната система се появява съобщение.

Имате следните възможности за избор:

- Изтегляне

  Актуализацията се изтегля във фон.
- Подробности

  Показва се информация за предстоящата актуализация на системата.
- По-късно

  Актуализацията може да бъде ръчно изтеглена по-късно (→ Страница 293).

Когато изтеглянето приключи и актуализацията е готова за инсталиране, ще бъдете информирани за това, напр. след всяко подаване на контакт.

Условия за инсталирането:

- Не сте подали на контакт.
- Указанията и предупрежденията са прочетени и приети.
- Електрическата паркинг-спирачка е активирана.

Ако са изпълнени всички предпоставки, актуализацията се инсталира. По време на инсталиране на актуализацията не може да се ползва мултимедийната система и функциите на автомобила са ограничени.

Ако по време на инсталиране се появят грешки, автоматично се стартира опит да се възстанови предишната версия. Ако възстановяването на предишната версия не е възможно, се появява символ на дисплея на средната конзола. Моля потърсете квалифициран специализиран сервиз, за да отстраните проблема.

Reset функция (нулиране)

Мултимедийна система:

→ Система ⏩ Нулиране

Изтриват се лични данни, например:

- Памет за радиостанции
- Свързани мобилни телефони

▶ Изберете Да.

Когато е активна защитата с PIN се появява запитване дали той също да се нулира при връщане на фабрични настройки.

▶ Изберете Да.

▶ Въведете актуален PIN.
PIN се нулира.

Или:

▶ Изберете Не.
Актуалният PIN се запазва след нулиране.

ⓘ Ако сте забравили Вашия PIN код, защитата с PIN код може да бъде деактивирана от оторизиран сервиз на Mercedes-Benz.

Появява се повторно запитване дали наистина трябва да бъде извършено нулиране.

▶ Изберете Да.
Мултимедийната система се нулира до състоянието при доставка.

ENERGIZING Komfort

Преглед на програмите ENERGIZING Komfort

Преглед на програмите

Програми	Въздействие
Свежест	Чрез целенасочена промяна на климата в купето може да допринесе за освежаване на пътниците. Чрез охлаждащи въздушни потоци и чрез йонизиране се почиства въздухът. Купето се осветява в хладни цветове и седалката се проветрява.
Топлина	Може да повиши доброто физическо душевно състояние на пътниците. Тогава отоплението на повърхностите, на седалките и на волана се грижи за приятна топлина. Въздухът се почиства чрез йонизация и се освобождава приятен аромат. Купето се осветлява в топли цветове.

Програми	Въздействие
Енергия	Може да противодейства на умората в монотонни пътни ситуации. Активиращата стимулация на пътниците се извършва чрез музика с бърз ритъм и освежаващ масаж. Въздухът се почиства чрез йонизация и се освобождава приятен аромат. Купето се осветява в стимулиращ цвят и седалката се проветрява.
Радост	Може да предразположи пътниците към положително настроение. Това се извършва чрез средно бърза музика и активиране на програма за масаж. Въздухът се почиства чрез йонизация и се освобождава приятен аромат. Купето се осветява с приятен цвят.
Уют	Може да подпомогне физическия и душевен отдих на пътниците. Отдихът се постига чрез масаж на гърба, който се комбинира с локална топлина. Въздухът се почиства чрез йонизация и се освобождава приятен аромат. В това време музикалният плеър възпроизвежда отпускащи песни и купето се осветява с приятен цвят.
Тренировки	Може да противодейства на схващания на мускулите, изтръпнали крайници или стрес чрез целенасочени отпускащи или активиращи упражнения. Упражненията се показват чрез кратки видеоклипове. Въздухът се почиства чрез йонизация и се освобождава приятен аромат. Купето се осветява в подходящ за упражненията цвят.

ⓘ Моля имайте предвид, че наличните програми както и участващите в тях функции, зависят от оборудването на автомобила Ви. В зависимост от оборудването може да са налични по-малко функции.

Стартиране на програмата ENERGIZING Komfort

Условие

- Подали сте на контакт.

ⓘ ENERGIZING Komfort остава на разположение ок. 5 минути след стартиране на мултимедийната система.

Мултимедийна система:

↪ Автомобил ⏩ ENERGIZING Komfort

▶ Изберете Свежест, Топлина, Виталност, Удоволствие или Уют.

Избраната програма действа 10 минути.

Стартиране на тренировката

▶ Изберете Тренировки.

▶ Изберете Отпуск. мускулатура, Актив. мускулатура или Баланс.
Избраното тренировъчно видео стартира и се показва в медийния дисплей.

▶ Изберете Показване на видео.
Тренировъчното видео се показва на цял екран.

ⓘ За информация относно паузиране или прескачане на видеоклипове вж. Възпроизвеждане на медии(→ Страница 351).

Ако по време на активна програма се деактивира предпоставка за нея, се появява съответното указание. Активната програма бива прекъсната.

Навигация

Включване на навигация

Мултимедийна система:

↳ Навигация



▶ Алтернативно: натиснете бутон NAVI. Показва се картата с актуалното местоположение на автомобила (1).

ⓘ Когато се прави промяна на отделна настройка на климатизацията, за кратко се изобразява редът за климатичната инсталация.

Показване/скриване на меню Навигация

Условие

- Картата показва актуалното местоположение на автомобила.

→ Навигация

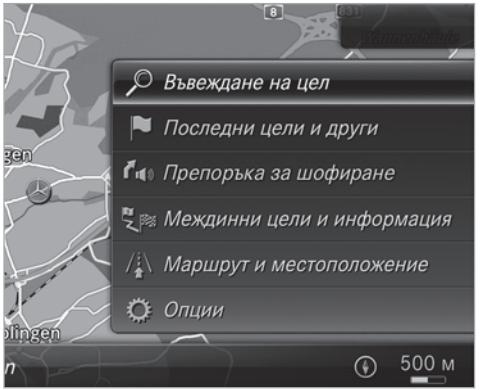

▶ **Показване:** плъзнете наляво по тъчпада или сензорния контрол.

или

▶ Бутнете контролера наляво.

▶ **Скриване:** плъзнете надясно по тъчпада или сензорния контрол.

или

▶ Бутнете контролера надясно.

ⓘ Ако трябва да бъдат показани или скрити по-подробни нива на менюто, плъзнете или бутнете наляво или надясно колкото е необходимо.

Задаване на цел

Въвеждане на адрес или интересна точка

Мултимедийна система:

→ Навигация

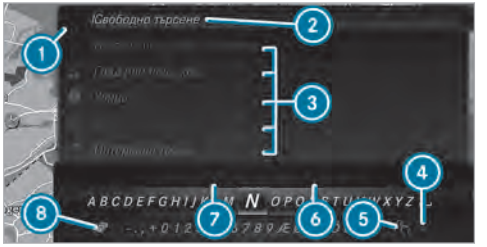

▶ Покажете меню Навигация.

▶ Изберете Въвеждане на цел.
Държавата, в която се намира автомобилът, е зададена 1.

За задаване на цел на разположение са два варианта:

- свободно търсене 2
- постепенно търсене 3

Вариант 1: свободно търсене

▶ Въведете интересна точка или адрес в 2.
Въвеждането може да е в произволна последователност.
По време на задаването на целта в мултимедийната система се появяват предложения. Изборът на цел се осъществява от списък.

Можете напр. да въведете:

- град, улица, номер на сградата
- улица, град
- пощенски код (ПК)
- име на интересна точка
- категория на интересна точка, напр. Бензиностанция
- град, име на интересна точка

Примери:

- Ако търсите напр. Кьонигсщрасе в Щутгарт, можете да въведете ЩУТ и КЬОН.

- Ако търсите напр. интересна точка във Великобритания, можете да въведете THE SHARD.

  Когато искате да опитате и двата варианта, трябва допълнително да промените държавата (вариант 2).

▶ **Превключване към разпознаване на ръкописен текст:** изберете 5 [ ].

▶ Пишете знака върху тъчпада.

▶ **Превключване към избор на символи:** натиснете бутон [ ].

или

▶ Натиснете върху тъчпада.

▶ **Изтриване на въведеното:** изберете 4 [X] (ако е налично).

- Кратко потвърждение: изтрива последно въведения знак или приетото последно предложение.
- Потвърждаване на държавата: изтрива целия запис.

▶ **Настройване на езика на шрифта:** изберете 8.

▶ Избиране на езика на шрифта.

ⓘ Функцията е полезна за държави, в които се поддържат няколко набора от символи. Такъв пример е Русия, където се използват кирилица и латиница.

▶ **Извикване на онлайн търсене:** изберете 6 Онлайн търсене.
След свързване с интернет се изобразява списък. Той показва онлайн целите в съответствие с въведеното досега.

Онлайн целите се предоставят от интернет доставчик.

▶ Изберете онлайн целта.

или

▶ Въведете онлайн цел в реда за въвеждане.

ⓘ Онлайн търсенето не е налично във всички държави.

Условия

- Имате Mercedes me акаунт.
- Услугата се активира в оторизиран сервиз на Mercedes-Benz.

Допълнителна информация ще намерите на адрес: http://www.mercedes.me.

▶ **Извикване на списък:** натиснете бутон [ ].

или

▶ Ако е маркиран горният ред в лентата със знаци, навигирайте нагоре.

▶ Изберете цел в списъка.

▶ **Приемане на цел:** изберете 7 Приемане на цел.
Ако целта е многозначна, се появява списък.

▶ Избиране на цел.
Показва се адресът на целта.

Вариант 2: постепенно търсене

▶ Натиснете бутон [ ].

или

▶ Ако е маркиран горният ред в лентата със знаци, навигирайте нагоре.
Лентата със знаци се скрива. Маркира се Град или пощ. код. На разположение са и допълнителни полета, напр. за Интересна точка.

▶ Изберете Град или пощ. код.
Появява се лентата със знаци.

▶ Въведете град или пощенски код.
По време на задаването на целта в мултимедийната система се появяват предложения. Изборът на цел се осъществява от списък.

Адресът може да бъде въведен в различна последователност, напр.:

- Град или пощ. код, Улица, №

  Ако е налична, може да се въведе пресичаща улица.

- Улица, Град или пощ. код
- Интересна точка напр. Бензиностанция, Град или пощ. код

ⓘ Можете да използвате следните описани за свободното търсене функции:

- Превключване на разпознаване на ръкописен текст
- Превключване на избор на символи
- Изтриване на запис

  Допълнително можете да изтриете въведен критерий, напр. в полето за Интересна точка, с ⊗. За тази цел навигирайте наляво.
- Извикване на онлайн търсене (ако е налично).
- Извикване на списък

▶ **Промяна на държава:** изберете държава.

▶ Въведете държава. Въвеждането на първите знаци е достатъчно.

▶ Изберете държавата от списъка.

▶ **Приемане на цел:** изберете Приемане на цел. Ако целта е многозначна, се появява списък, ориентиран според дистанцията.

▶ Избиране на цел.
Показва се адресът на целта.

Избор на интересна точка

Мултимедийна система:

↪ Навигация ▸▸ Последни цели и други ▸▸ Интерес. точ.

Вариант 1

▶ Изберете категория.
Водене към целта не е активно: търсенето се извършва в обкръжението на актуалното местоположение на автомобила. Списъкът се сортира по възходящо разстояние.

Водене към целта е активно: търсенето се извършва след избор на позиция за търсене.

Интересните точки показват следната информация:

- име на интересна точка
- разстояние по въздушна линия до интересна точка
- При търсене на актуалното местоположение на автомобила посоката по въздух се изобразява до интересната точка (стрелка).

▶ Изберете интересна точка.

▶ **Водене към целта активно:** преди избора на интересна точка изберете позицията за търсене.

▶ Ако са зададени междинни цели, те също могат след избора на В околността на целта да бъдат избрани като позиция за търсене.

Вариант 2

▶ Изберете Всички категории.

▶ Изберете категория.

▶ Изберете интересна точка.

▶ **Водене към целта активно:** преди избора на интересна точка изберете позицията за търсене.

▶ Ако са зададени междинни цели, те също могат след избора на В околността на целта да бъдат избрани като позиция за търсене.

Алтернативно филтрирайте индикацията по интересни точки

▶ Въведете търсенето в реда 🔍 Търсене:. Списъкът попадения показва подходящите интересни точки.

Пример: въвеждането на Италия показва интересните точки,

- които съдържат в името си Италия

- които принадлежат към категория Италианска кухня

▶ Изберете ok.
Първата интересна точка е маркирана в списъка.

▶ Изберете интересна точка.

Пример: определяне позиция за търсене на категория „Паркиране по време на активно водене към целта“

▶ Изберете В околността, В околността на целта или По маршрута.
Списъкът показва намерените интересни точки или отваря след избор на В околността на целта прегледа на маршрута.

▶ Изберете интересна точка.

▶ Избиране на В околността на целта: изберете междинна цел или цел.

Избиране на последно зададените цели
Мултимедийна система:

↪ Навигация ▸▸ Последни цели и други

▶ Изберете Последни цели.

▶ Изберете предложение за цел или цел
Показва се адресът на целта.

ⓘ Когато Изучаване на пътувания е включено ☑, се показват предложения за цели (→ Страница 311).

▶ **Алтернативно:** когато е запаметен Любим (→ Страница 311), изберете От глобални Любими.

▶ Изберете Любим.
Показва се адресът на целта.

Избиране на контакт

Условие

- Мобилен телефон е свързан с мултимедийната система (→ Страница 322).

Мултимедийна система:

↪ Навигация ▸▸ Последни цели и други ▸▸ Контакти

▶ Изберете контакт.
Контактните данни се изобразяват.

▶ Изберете адрес.

▶ **Алтернативно филтриране на индикацията по контакти:** в полето за търсене въведете напр. име или телефонен номер.

▶ Изберете ok.
Първият контакт е маркиран в списъка.

▶ Изберете контакт.

▶ Изберете адрес.

Въвеждане на геокоординати
Мултимедийна система:

↪ Навигация ▸▸ Последни цели и други ▸▸ Гео координати

▶ Въвеждането на геокоординати (ширина и дължина) става в градуси, минути и секунди.
Картата показва местоположението.

▶ Потвърдете въвеждането.

▶ **Изчисляване на маршрут:** изберете Стартиране водене към целта.

▶ Ако вече има маршрут, изберете Стартиране ново водене към целта или Задаване като междинна точка.

Избиране в картата
Мултимедийна система:

↪ Навигация ▸▸ ⚙ Опции ▸▸ Меню на картата

▶ **Алтернативно:** когато картата е показана на цял екран, натиснете върху сензорния контрол, контролера или тъчпада.
Появява се менюто за картите.

▶ В менюто за карти ② изберете „Преместване на карта“ (→ Страница 315).

▶ Движете пръст по сензорния контрол или по тъчпада в произволна посока.

или

▶ Бутнете контролера в произволна посока.
Картата се измества под визирния кръст в съответната посока. Колкото повече изместите пръст от стартовата позиция на тъчпада, толкова по-бързо ще се премести картата.

▶ Натиснете върху сензорния контрол, контролера или тъчпада.
Когато има повече цели в обсега на визирания кръст, списък показва достъпните интересни точки и улици.

Когато има точно една определена цел в обсега на визирания кръст, се показва адреса на целта.

▶ Изберете цел в списъка.
Показва се адресът на целта.

Настройване на 2D или 3D ориентиране на картата

▶ Маркирайте Изглед на картата: 2D/3D.

▶ Натиснете върху сензорния контрол, тъчпада или контролера.
Картата се показва в избраното ориентиране на картата.

Показване на съобщения за пътната обстановка в прилежащата околност на картата

▶ Изберете Съобщения за пътната обстановка в околността.
Появява се картата.

▶ Плъзнете наляво или надясно по тъчпада.

или

▶ Бутнете контролера наляво или надясно.
Маркира се предходното или следващо транспортно събитие на картата. Показва се информация свързана със съобщения за пътната обстановка.

Показване на интересни точки в прилежащата околност на картата

▶ Изберете Интересни точки в околността.

▶ Плъзнете наляво или надясно по тъчпада.

или

▶ Бутнете контролера наляво или надясно.
Маркира се предходната или следващата интересна точка на картата. Показват се име или адрес.

▶ **Алтернативно филтриране на индикацията по категория интересни точки:** плъзнете надолу по тъчпада или сензорния контрол.

или

▶ Бутнете контролера надолу.

▶ Изберете категория интересни точки.

ⓘ Лични символи разрешава личния избор на символи на интересни точки (→ Страница 317).

Задаване на междинна цел

Условие

- Въведена е цел.

Мултимедийна система:

↪ Навигация ⏩ Междинни цели и информация

▶ Изберете Търсене на междинна цел.

▶ Въведете междинната цел като интересна точка или адрес (→ Страница 298).

▶ Избиране на междинна цел.

▶ Изберете Задаване като цел.

или

▶ По време на водене към целта изберете междинна цел чрез 🔍 Въвеждане на цел.

▶ След задаването на цел изберете Задаване като следваща междинна точка.

Изчисляване на маршрут с междинни цели

Условие
- Въведени са целта и минимум една междинна цел.

Мултимедийна система:

Навигация ⏩ Междинни цели и информация

- Изберете Стартиране ново водене към целта. Маршрутът се изчислява със зададени междинни цели.

Обработвате на междинни цели

Условие
- Въведена е цел.

Мултимедийна система:

Навигация ⏩ Междинни цели и информация

- **Промяна на последователността на целите:** маркирайте целта или междинната цел.
- Изберете Преместване.
- Преместете на междинната цел в желаната позиция.
- Натиснете върху сензорния контрол, контролера или тъчпада.
- **Извикване на карта:** маркирайте целта или междинната цел.
- Изберете Карта.
- Преместете картата (→ Страница 316).
- Изберете целта в картата (→ Страница 301).
- **Изтриване на цел:** маркирайте целта или междинната цел.
- Изберете Изтриване.

Стартиране на автоматично търсене на бензиностанция

Условие
- Автоматичното търсене на бензиностанция е включено ☑ (→ Страница 306).

Ситуация на движение
Воденето към целта работи. Нивото в резервоара за гориво достига до резервното количество гориво.

Показва се съобщението Резерва гориво. Искате ли да започнете търсене на бензиностанция?.

- Изберете Да.
Автоматичното търсене на бензиностанция стартира. Показват се възможните бензиностанции по протежение на маршрута и в околната среда до актуалното местоположение на автомобила.
- Изберете бензиностанция.
Показва се адресът на бензиностанцията.
- Вариант 1: когато няма активно водене към цел, изберете Стартиране водене към целта.
Избраната бензиностанцията се задава като цел. Воденето към целта стартира.
- Вариант 2: когато има активно водене към целта, изберете Стартиране ново водене към целта или Задаване като следваща междинна точка.
Стартиране ново водене към целта: избраната бензиностанцията се задава като нова цел. Предходните цели и междинни цели се изтриват. Започва воденето към бензиностанцията.
Задаване като следваща междинна точка: избраната бензиностанцията се задава като следваща междинна цел. Воденето към целта стартира.
- **Ако вече има четири междинни цели:** в запитването изберете Да.
Избраната бензиностанция се записва в менюто Междинни цели на позиция 1. Междинната цел 4 се изтрива. Воденето към целта стартира.

Маршрут

Изчисляване на маршрут

Условие

- Целта е въведена. Показва се адресът на целта.

▶ Вариант 1: когато няма активно водене към цел, изберете Стартиране водене към целта. Маршрутът към целта се изчислява. Картата показва маршрута. След това започва воденето към целта.

▶ Вариант 2: когато има активно водене към целта, изберете Стартиране ново водене към целта или Задаване като следваща междинна точка.

Стартиране ново водене към целта: избраният адрес се задава като нова цел. Предходните цели и междинни цели се изтриват. Воденето към целта стартира към новата цел.

Задаване като следваща междинна точка: избраният адрес се задава като следваща междинна цел. Воденето към целта стартира.

Съобразяване с алтернативните маршрути

▶ Изберете алтернативен маршрут (→ Страница 306).

Други функции на менюто

▶ **Запаметяване на цел:** изберете Запаметяване в „Последни цели“.

▶ **Показване на картата:** изберете Карта.

▶ **Набиране на телефонен номер:** изберете Повикване.

▶ **Извикване на интернет адрес:** изберете WWW, (ако е налично).

Избиране на тип маршрут

Мултимедийна система:

Навигация ▸▸ Маршрут и местоположение

▶ Изберете Настройки на маршрута.

▶ Изберете тип маршрут.

Има само един маршрут: маршрутът се изчислява с новия тип маршрут.

Няма маршрут: следващият маршрутът се изчислява с новия тип маршрут.

- Еко маршрут

  Изчислява се икономичен маршрут. Времето за пътуване може да бъде по дълго отколкото при дългия маршрут.

  Символът за актуалното местоположение на автомобила се представя в зелено.

- Бърз маршрут

  Маршрутът се изчислява с краткото време за пътуване.

- Кратък маршрут

  Маршрутът се изчислява с краткото разстояние за пътуване.

За тези типове маршрут може Автоматично заобикаляне на задръстване да се включи ☑ или изключи ☐ . Когато е включен Автоматично заобикаляне на задръстване, може да бъде избрано Запитване при заобикаляне на задръстване.

Типовете маршрут Автоматично заобикаляне на задръстване и Запитване при заобикаляне на задръстване не са на разположение във всички държави.

- Автоматично заобикаляне на задръстване

  Маршрутът се изчислява с актуалния тип маршрут.

  Следят се съобщения за пътната обстановка от Live Traffic Information или FM RDS-TMC.

  Live Traffic Information и FM RDS-TMC не са на разположение във всички държави.

- Запитване при заобикаляне на задръстване

Ако е установен нов маршрут с по-кратко време на пътуване въз основа на съобщения за пътната обстановка се появява въпрос. Можете да запазите актуалния маршрут или да приемете динамичния маршрут.

Избор на опции за маршрут

Мултимедийна система:

Навигация ▸▸ ▸▸ Маршрут и местоположение ▸▸ Опции за избягване

Избягване на зона

▶ Изберете Области (→ Страница 318).

Отбягване на магистрали, фериботи, влакове за автомобили, тунел, неукрепени улици.

▶ Премахнете функцията за отбягване ☑ или изберете ☐.

Използване на пътища с винетка

▶ Изберете Използване на пътища с винетка.

▶ Избор на Всички или на държави – изберете ☑ или отменете ☐.

Маршрутът взима предвид пътища, за които има задължителна пътна такса в съответните държави за определено време (задължителна винетка). Винетката позволява ограничено във времето използване на пътната мрежа.

Използване на пътища с такси

▶ Изберете Използване на пътища с пътни такси.

▶ Изберете Плащане в брой или Електронно фактуриране или Изкл..

Маршрутът взима предвид пътища, за които трябва да платите такса за ползване (пътна такса).

Когато се избере Изкл., пътищата с такси не се взимат под внимание.

Опциите за маршрут не са налични във всички държави.

Избраните опции за маршрут не винаги могат да бъда взети под внимание. Маршрут може да съдържа напр. ферибот, макар че функцията за отбягване Фериботи е включена. След това се появява съобщението и чувате указание.

Избиране на съобщения

Мултимедийна система:

Навигация ▸▸ Опции ▸▸ Съобщения

▶ Включване ☑ или изключване ☐ на съобщение.

- Обявяване на предупреждения за пътната обстан.

Функцията не е на разположение във всички държави.

- Съобщаване имената на улици

Мултимедийната система съобщава имената на улиците, към които води предстоящата маневра.

Функцията не е на разположение във всички държави и на всички езици.

Показване на информация за целта

Условие

- Въведена е цел.

Мултимедийна система:

Навигация

▶ Изберете Междинни цели и информация.

Показва се следната информация:

- междинни цели и цел

  Допълнително маршрутът може да съдържа до четири междинни цели.
- име, адрес
- оставащо разстояние за изминаване
- час на пристигане

Избиране на алтернативен маршрут
Мултимедийна система:
Навигация ▸▸ Маршрут и местоположение

- Изберете Алтернативен маршрут.
  Маршрутите се показват според зададените настройки в настройките на маршрути.
  Актуално избраният маршрут се отбелязва с тъмносиня линия.
- Изберете на алтернативен маршрут.

Включване/изключване на автоматично търсене на бензиностанция
Мултимедийна система:
Навигация ▸▸ Опции

- Резерва гориво – включете ☑ или изключете ☐.
  Включена ☑: когато е достигнато резервното количество гориво, се появява въпрос дали искате да стартирате търсенето на бензиностанция.

Стартиране на автоматично търсене на мотели

Условия
- ATTENTION ASSIST и функцията Предл. място за отдих са включени (→ Страница 236).

Ситуация на движение
Показва се съобщението Attention Assist Искате ли да стартирате търсене на място за отдих?.

- Изберете Да.
  Стартирайте търсенето на мотел. Показват се възможните мотели по протежение на маршрута и в обкръжението до актуалното местоположение на автомобила.
- Изберете мотел.
  Показва се адресът на мотела.
- Вариант 1: когато няма активно водене към цел, изберете Стартиране водене към целта.
  Избраният мотел се задава като цел. Воденето към целта стартира.
- Вариант 2: когато има активно водене към целта, изберете Стартиране ново водене към целта или Задаване като следваща междинна точка.
  Стартиране ново водене към целта: избраният мотел се задава като нова цел. Предходната цел и всички междинни цели се изтриват. Започва воденето към мотела.
  Задаване като следваща междинна точка: избраният мотел се задава като следваща междинна цел. Воденето към целта стартира.

Водене към цел

Указания за водене към цел
След като е изчислен маршрут започва воденето към цел.

Правилата за движение винаги имат предимство пред препоръките за движение на мултимедийната система.

Препоръки за движение са:
- гласова навигация
- индикации за водене към цел
- препоръчителни пътни ленти

Ако не следвате препоръките за движение или напуснете изчисления маршрут, автоматично се изчислява нов маршрут.

Препоръките за движение може да се различават от реалната пътна ситуация:
- при променено регулиране на движението.
- при смяна на посоката на движение по еднопосочна улица

Затова по време на пътуване спазвайте съответните правила за движение.

В следните ситуации маршрутът може да се различава от идеалния маршрут:

- работни дейности по пътя
- непълни цифрови картови данни

Указания за пътни маневри



Пътните маневри се състоят от три фази:

- Подготвителна фаза

  Ако има достатъчно време между пътните маневри, мултимедийната система Ви подготвя за следващата предстояща пътна маневра. Подава се гласова навигация, напр. „Следва завой надясно“.

  Картата се изобразява на цял екран.

- Уведомителна фаза

  Мултимедийната система известява, че след кратко време предстои извършването на пътна маневра, напр. със съобщението „След 100 м завийте надясно“.

  Индикацията е разделена на две. В лявата половина виждате картата, вдясно - детайлно представяне на кръстовището или 3D изображение на предстоящата маневра.

- Фаза на маневриране

  Мултимедийната система известява, че предстои непосредствено извършването на маневра, напр. със съобщението „Завийте сега надясно“.

  Индикацията е разделена на две.

  Маневрата се извършва, когато светлото стълбче вдясно падне до 0 метра и символът за местоположението на автомобила е достигнал маркираната точка за маневра.

  След като маневрата е приключена, картата се появява на пълен екран.

ⓘ Маневрите се показват и на дисплей инструмента.

Информация за препоръчителни пътни ленти

Индикацията се показва по многолентови пътища.

Ако дигиталната карта съдържа съответни данни, мултимедийната система може да показва препоръки за пътна лента за предстоящите две маневри.

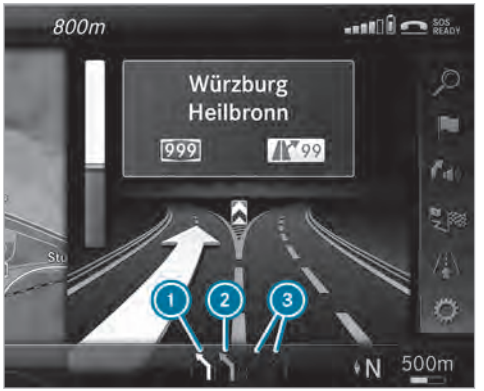

1. Препоръчителна пътна лента
2. Възможна пътна лента
3. Непрепоръчителни пътни ленти

- Препоръчителна лента за движение 1

  В тази пътна лента е възможно извършване на следващата и по-следващата маневра.
- Възможна лента за движение 2

  В тази пътна лента е възможно само извършването на следващата маневра.
- Непрепоръчвана лента за движение 3

  В тази пътна лента не е възможно извършване на следващата маневра без смяна на пътната лента.

По време на пътната маневра може да се появят още пътни ленти.

ⓘ Препоръки за пътната лента могат се бъдат показани на дисплей инструмента и в Head-up дисплея.

Целта е достигната

Когато целта е достигната, виждате флага за достигна цел [🏁]. Воденето към целта е приключило.

Когато бъде достигната дадена междинна цел, виждате флага за междинна цел с номера на междинната цел [📷]. След това воденето към целта продължава.

Включване/изключване на гласовата навигация

Условия

- Има маршрут.
- Воденето към цел е активно.

▶ **Изключване:** по време на гласовата навигация натиснете бутон [🔇] на мултифункционалния волан.

или

▶ По време на гласова навигация натиснете регулатора на силата на звука отдясно до контролера (→ Страница 282).
Появява се съобщението Гласовите препоръки за шофиране са изключени..

или

▶ Показване на меню Навигация (→ Страница 297).

▶ Изберете [🔊] Препоръка за шофиране. Символът се сменя на [🔇].

▶ **Включване:** изберете [🔇] Препоръка за шофиране.
Актуалната гласова навигация се възпроизвежда наново.

ⓘ В тази ситуация съобщенията на гласовата навигация се включват автоматично:

- Стартира ново водене към целта.
- Маршрутът се изчислява наново.

ⓘ Можете да добавите тази функция като Любим в Гласови препоръки за движение вкл./изкл. и след това да я извиквате.

Включване/изключване на гласовата навигация при телефонен разговор

- Изберете Система.
- Изберете Аудио.
- Изберете Гласова навигация и съобщ. за пътна обстановка.
- Препоръки за шофиране по време на разговор – включете ☑ или изключете ☐.

Регулиране силата на звука на гласовата навигация

Условия

- Има маршрут.
- Воденето към цел е активно.

- По време на гласова навигация натиснете бутон + или − на мултифункционалния волан.

или

- По време на гласовата навигация завъртете регулатора на силата на звука отдясно до контролера (→ Страница 282).

ⓘ В тези ситуации силата на звука се увеличава на максимална или се понижава на минимална степен:

- Стартира ново водене към целта.
- Маршрутът се изчислява наново.

ⓘ Минималната сила на звука може да бъде настроена индивидуално в оторизиран сервиз на Mercedes-Benz.

- **Алтернативно:** изберете Система.
- Изберете Аудио.
- Изберете Гласова навигация и съобщ. за пътна обстановка.
- Изберете Сила на звука на препоръки за шофиране.
- Настройте силата на звука.

Включване/изключване на намаляване силата на звука при указания на гласовата навигация

- Изберете Система.
- Изберете Аудио.
- Изберете Гласова навигация и съобщ. за пътна обстановка.
- Намаляване на звука при препоръки за шофир. – включете ☑ или изключете ☐.

Повтаряне на гласовата навигация

Условия

- Има маршрут.
- Воденето към цел е активно.

Мултимедийна система:

→ Навигация

- Изберете Препоръка за шофиране.
- Изберете Препоръка за шофиране.

Актуалната гласова навигация се повтаря.

ⓘ Можете да добавите тази функция като Любими в Гласови препоръки за шофиране повторение и след това да я извиквате.

Прекъсване на воденето към целта

Условия

- Има маршрут.
- Воденето към цел е активно.

Мултимедийна система:

→ Навигация

- Изберете Прекратяване водене към целта.

Продължаване на водене към целта

Условия

- Има маршрут.
- Воденето към цел е прекъснато.

ⓘ Ако пътуването е било прекъснато за по-малко от 2 часа, воденето към целта автоматично продължава.

Мултимедийна система:

↳ Навигация ⏩ Маршрут и местоположение

▶ Изберете Продължаване водене към целта. Маршрутът се изчислява наново.

Водене към цел по пресечен терен

Offroad цел: целта се намира в рамките на цифровата карта. Картата обаче не съдържа улици, които водят към целта.

Можете да въведете Offroad цели в картата. Воденето към целта продължава възможно най-дълго с гласова навигация и индикации за водене към целта по улици, които са познати на мултимедийната система.

Малко преди достигане на последното познато местоположение на картата чувате гласовото съобщение „Моля, следвайте стрелката за посока“. На индикацията виждате стрелка за посока с разстояние и въздушната линия до целта.

Водене от Offroad позиция към целта

Offroad позиция: актуалното местоположение на автомобила се намира в рамките на цифровата карта встрани от достъпните улици.

Тези индикации се показват в началото на воденето към целта:

- съобщението Пътят не е регистриран
- стрелка показва посоката към целта по въздушна линия.

Когато автомобилът се движи отново по улица, която е позната на мултимедийната система, воденето към целта се извършва по обичайния начин.

Указания за Offroad по време на воденето към целта

Действителната траектория на пътя може напр. вследствие на пътностроително мероприятие да се отклонява от данните на дигиталната карта. В такива случаи мултимедийната системата временно не може да съотнесе актуалното местоположението на автомобила към дигиталната карта. Автомобилът е Offroad.

Следните индикации се появяват при Offroad:

- Съобщението Пътят не е регистриран
- Стрелка показва посоката към целта по въздушна линия.

Когато автомобилът се движи отново по улица, която е позната на мултимедийната система, воденето към целта се извършва по обичайния начин.

Цел

Запаметяване на актуалното местоположение на автомобила

Мултимедийна система:

↳ Навигация

▶ Когато картата е показана на цял екран, натиснете върху сензорния контрол, контролера или тъчпада.
Появява се менюто за картите.

▶ В менюто за карти (1) изберете (→ Страница 315).
Актуалното местоположение на автомобила се запаметява в паметта „Последно зададени цели“.

Запаметяване на позиция на картата

Мултимедийна система:

↳ Навигация

Картата е на цял екран.

▶ Натиснете върху сензорния контрол, контролера или тъчпада.

▶ В менюто за карти (2) изберете „Преместване на карта“ (→ Страница 315).

- Избиране на позиция на картата
  Ако за позицията в картата са налични повече записи, се появява списък.
- Маркирайте запис.
- Изберете Запаметяване в „Последни цели“.
  Позицията на картата се запаметява в паметта „Последно зададени цели“.

Обработка на последно зададени цели
Мултимедийна система:
Навигация ▸▸ Последни цели и други ▸▸ Последни цели

- Маркиране на една от последно зададените цели.
- **Запаметяване като Любими:** изберете Запаметяване като глобални Любими.
  Показват се Любими.
- Преместете Любим на желаното място.
  Ако на тази позиция вече има Любим, новият се презаписва върху него.
- **Запаметяване като адрес „Моят дом“:** изберете Запаметяване като адрес „Моят дом“.
- **Запаметяване като адрес „Моята работа“:** изберете Запаметяване като адрес „Моята работа“.
- **Изтриване на цел или на всички цели:** изберете Изтриване или Изтриване на всички.
  Появява се въпрос.
- Изберете Да.
- **Показване на информация за целта:** изберете Подробности.

Използване на интелигентни предложения за цел
Мултимедийна система:
Навигация ▸▸ Опции ▸▸ Интелигентни предложения за цели

Навигацията научава навиците на използване на водача. Предлагат се вероятните цели.

- Включете Изучаване на пътувания ☑.
  Предложенията за цел се показват в последните цели и могат да бъдат избрани за воденето към цел.
- **Неизползване на функцията:** изключете Изучаване на пътувания ☐.
- **Изтриване на предложения за цел:** изберете Нулиране.

Използване на външни цели и маршрути

Външни цели и маршрути могат да се ползват от следните източници:

- Mercedes-Benz Apps
- Навигация Врата до врата

На медийния дисплей се появява запитване. Приети цели и маршрути се запаметяват в последно зададените цели.

- **Приета е цел:** изберете Да и продължете с Вариант 1 или 2.

или

- Когато дадена цел е получена със снимкова информация, изберете Старт водене към цел.
  Започва воденето към цел.
- Вариант 1: когато няма активно водене към цел, изберете Старт водене към цел.
  Маршрутът към целта се изчислява. Картата показва маршрута. След това започва воденето към целта.
- Вариант 2: когато има активно водене към целта, изберете Стартиране ново водене към целта или Задаване като следваща междинна точка.
  Стартиране ново водене към целта: полученият адрес се задава като нова цел. Предход-

ните цели и междинни цели се изтриват. Воденето към целта стартира към новата цел.

Задаване като следваща междинна точка: полученият адрес се задава като следваща междинна цел. Воденето към целта стартира.

▶ **Получен е маршрут:** Стартиране водене към целта от начална точка или Стартиране водене към целта от акт. позиция.
Водене към цел започва от избраната позиция.

Водене към целта с текущи съобщения за пътната обстановка

Преглед информация за пътната обстановка

ⓘ Услугите не са на разположение във всички държави.

Информация за пътната обстановка може да се получава със следните услуги:

- Live Traffic Information
- FM RDS-TMC

  Едновременното използване на двете услуги не е възможно.

  Live Traffic Information или FM RDS-TMC се показват със символ.

ⓘ Съобщения за опасности могат да бъдат получени чрез услугата Car-to-X.

ⓘ Възможни са различия между приеманите съобщения за пътната обстановка и действителната пътна ситуация.

Интересна информация през Live Traffic Information

- Актуалните съобщения за пътната обстановка се приемат през връзката с интернет или през роуминг (в избрани европейски държави).
- Състоянието на пътната обстановка се актуализира редовно в кратки времеви интервали.
- Абонаментът на услуга е безплатен в избрани европейски държави за три години от датата на производство.

  Статусът на абонамента може да се показва (→ Страница 313).

Регистрация на Live Traffic Information

- Първоначално услугата е достъпна безплатно за срок от три месеца след придобиването.
- Услугата трябва да се регистрира (→ Страница 313):
  - при предаване на автомобил
  - в срок от три месеца
- По този начин си гарантирате безплатно ползване за целия срок.
- Регистрацията се извършва от оторизиран сервиз на Mercedes-Benz на уебстраницата на Mercedes me.
- Ако регистрацията не бъде направена в този срок, Live Traffic Information се деактивира. Ако подновите услугата Live Traffic Information, напр. след шест месеца, оставащото време за безплатно ползване е две години и половина.

Местоположението на автомобила се подава редовно към Daimler AG. Там данните веднага се анонимизират от Daimler AG и се прехвърлят към доставчика на информация за пътната обстановка. С помощта на тези данни се предават важни за актуалното местоположението на автомобила съобщения за пътната обстановка към автомобила. Едновременно автомобилът се явява датчик за пътния трафик и помага за подобряването на съобщенията за пътната обстановка.

Ако не искате да предавате данни за местоположението на автомобила, може да бъде деактивирате тази услуга в оторизиран сервиз на Mercedes-Benz.

Интересна информация за FM RDS-TMC

- чрез вградена RDS-TMC система за радиоинформация по FM-радиостанциите се излъчва освен

обичайните радиопрограми и информация за пътната обстановка.

- FM RDS-TMC не е на разположение във всички страни.

Показване на абонаментна информация

Условие

- Автомобилът е оборудван с Live Traffic Information.

Мултимедийна система:

Навигация ⏩ Опции

Изтичането на срока на абонамента се показва автоматично:

- един месец преди датата на изтичане на срока
- една седмица преди датата на изтичане на срока
- един ден преди датата на изтичане на срока

▶ **Ръчно показване:** изберете Информация за Live Traffic абонамент.

Според статуса се показва едно от следните съобщения:

- Показва се срокът на валидност на абонамента.
- Абонаментът е изтекъл.

Регистрация към Mercedes me

Live Traffic Information трябва да се регистрира. Регистрацията се извършва в оторизиран сервиз на Mercedes-Benz.

Условие: имате потребителски профил на уебстраницата на Mercedes me.

▶ Създаване на потребителски профил към Mercedes me на адрес: http://www.mercedes.me Необходим е валиден имейл адрес.

▶ Въведете автомобила с идентификационния му номер (VIN).

▶ В оторизиран сервиз на Mercedes-Benz свържете автомобила с потребителския Ви акаунт към Mercedes me. Необходими са талонът на автомобила и документът Ви за самоличност.

▶ Потвърдете общите и специалните условия за ползване.

Удължаване на абонамента

Условие: имате потребителски профил на уебстраницата на Mercedes me.

▶ Извикайте потребителския си акаунт към Mercedes me.

▶ Посредством свързания автомобил преминете към онлайн магазина на Mercedes me connect.

▶ Удължете услугата Live Traffic Information.

▶ Изберете за какъв период да бъде удължена.

▶ Поставете продукта в кошницата.

▶ Потвърдете общите и специалните условия за ползване.
Live Traffic Information отново е активирана за желания период. Датата на удължаването е началото на срока.

Показване на пътната карта

Условия

- За Live Traffic Information: автомобилът е оборудван с комуникационен модул с активирана, интегрирана SIM карта.

  Когато автомобилът се стартира, комуникационният модул автоматично изгражда връзка с интернет. Транспортната информация е на разположение скоро след това.

Мултимедийна система:

Навигация ⏩ Опции ⏩ Меню на картата

▶ Алтернативно: когато картата е показана на цял екран, натиснете върху сензорния контрол, контролера или тъчпада.
Появява се менюто за картите.

▶ Включете ☑.

Пътната карта може да покаже следната информация:

- Транспортни събития са напр.:
  - строителни обекти
  - затворени улици
  - предупредителни съобщения

  Символите за пътно-транспортни събития се изобразяват в цвят (по маршрута) или в сиво (извън маршрута).
- Информация за пътния поток:
  - отсечка по която има задръстване (червена линия)
  - придвижването е много бавно (жълта линия)
  - свободно движение (зелена линия)
- Индикация за забавяния по маршрута с времетраене над една минута
- Символ за предупредително съобщение:
  - Символ ⚠
  - допълнителни указания за пътна безопасност при приближаване на пътно-транспортни събития напр. задръствания

  Когато автомобила приближи опасно място по маршрута, на картата излиза предупредително съобщение. Допълнително може да бъде известено предупредително съобщение (→ Страница 315).

Показване на пътно-транспортни събития

Мултимедийна система:

↳ Навигация ▸▸ ☼ Опции ▸▸ Съдържание на картата

▶ Включете Събития на пътя ☑.
Показват се строителни обекти, затворени улици, съобщения по район (напр. мъгла) и предупредителни съобщения.

Включване на индикация за свободно придвижване и задръствания по пътя

▶ Включете Ненатоварен трафик и Забавяне на движението ☑.

ⓘ Показва се задръстване по пътя за актуалният маршрут. Взима се под внимание задръстване с времетраене над една минута.

Индикация на детайлите

▶ Показване на пътната карта (→ Страница 313).

▶ Преместете картата (→ Страница 316).

▶ Вариант 1: когато символ за съобщения за пътната обстановка е под визирания кръст, натиснете върху сензорния контрол тъчпада или контролера.
Показват се детайлите за съобщението за пътната обстановка.

▶ Вариант 2: натиснете върху сензорния контрол, контролера или тъчпада.

▶ Изберете Информ. за съобщенията за пътната обстановка.
Картата показва символите за съобщението за пътната обстановка в околната среда.

Информация за съобщението за пътната обстановка се показва в реда за статуса:

- Символ за съобщение за пътната обстановка
- Причина за съобщението за пътната обстановка, напр.задръстване
- Предупредителни съобщения (в червено)

▶ **Избиране на символ за съобщение за пътната обстановка:** изберете Следващ или Предишен.

▶ Натиснете върху сензорния контрол, контролера или тъчпада.
Показват се детайлите за съобщението за пътната обстановка.

Указване на съобщения за опасности
Мултимедийна система:

→ Навигация ▸▸ Опции ▸▸ Съобщения

▶ Включете Обявяване на предупреждения за пътната обстан. ☑.
Появяват се предупредителни съобщения и опасни задръствания.

Карта и компас

Преглед карта и компас

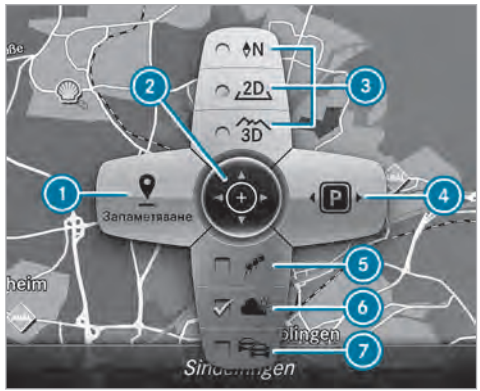

1. Запаметяване на актуалното местоположение на автомобила
2. Преместване на картата
3. Избиране на ориентиране и представяне на картата
4. Избиране на функция в зависимост от оборудването:
   - изпращане на съобщение за опасност (Car-to-X)
   - филтриране на индикацията на интересни точки в околната среда по категории интересни точки
5. Включване или изключване на индикацията на лични символи за интересни точки
6. Включване или изключване на една от следните индикации в зависимост от оборудването:
   - синоптична информация
   - сателитна карта
   - пътно-транспортни събития
7. Включване или изключване на индикацията на пътна карта

Картата и сателитните снимки се изобразяват в сферични проекции. Това дава възможност за точно представяне на картата във всички нейни мащаби. Картата използва модел на релефа.

В зависимост от картовите данни в по-малки мащаби на картата (20м, 50м) важните сгради в редица градове се показват реалистично на картата. Като модел се показват други сгради.

ⓘ Можете да настроите мерната единица за мащаба на картата (→ Страница 290).

Ако е налична, се показва онлайн информация, напр. за цените на бензина и заетостта на закритите паркинги.

ⓘ Условия

- Имате Mercedes me акаунт.
- Услугата се активира в оторизиран сервиз на Mercedes-Benz.

Допълнителна информация ще намерите на адрес: http://www.mercedes.me.

Когато И-ция в COMAND е включено в асистента за разпознаване на пътни знаци (→ Страница 238), в картата се показват ограниченията за скоростта и забраните за изпреварване.

ⓘ Фирмени знаци (лого), които се представят на картата, представляват фирмени знаци на съответните фирми и служат най-вече за това, да обозначават техните местонахождения. Използването на такива фирмени знаци върху картата за целите на навигационната система не включва съгласие, поддръжка или кандидатстване със заявление от страна на тези фирми.

Настройване на мащаб на картата

Мултимедийна система:

Навигация

Показва се картата.

▶ **Увеличаване:** плъзнете на сензорния контрол надолу.

или

▶ Завъртете контролера наляво.

или

▶ Раздалечете върху тъчпада два пръста един от друг.

▶ **Намаляване:** плъзнете на сензорния контрол нагоре.

или

▶ Завъртете контролера надясно.

или

▶ Съберете върху тъчпада два пръста един към друг.

ⓘ Можете да настроите мерната единица за мащаба на картата (→ Страница 290).

Преместване на картата

Мултимедийна система:

Навигация ▸▸ Опции ▸▸ Меню на картата

▶ Алтернативно: когато картата е показана на цял екран, натиснете върху сензорния контрол, контролера или тъчпада.
Появява се менюто за картите.

▶ В менюто за карти ② изберете „Преместване на карта“ (→ Страница 315).

▶ Движете пръст по сензорния контрол или по тъчпада в произволна посока.

или

▶ Бутнете контролера в произволна посока.
Картата се измества под визирния кръст в съответната посока. Колкото повече измествате пръст от стартовата позиция на тъчпада, толкова по-бързо ще се премести картата.

Избиране на ориентация на картата

Мултимедийна система:

Навигация ▸▸ Опции ▸▸ Меню на картата

▶ Алтернативно: когато картата е показана на цял екран, натиснете върху сензорния контрол или тъчпада.
Появява се менюто за картите.

▶ В менюто за картите изберете ③ N, 2D или 3D (→ Страница 315).

- N: картата е в 2D и е ориентирана по посока север.
- 2D: картата е в 2D и е ориентирана по посока на движение.

- 3D: картата е в 3D и е ориентирана по посока на движение.

Избор на символи за интересни точки
Мултимедийна система:

→ Навигация ▸▸ ⚙ Опции ▸▸ Съдържание на картата

Интересни точки са напр. бензиностанции и хотели. Те могат да се представят като символи върху картата. Не всички интересни точки са навсякъде на разположение.

▶ Изберете Символи за интересни точки.
Точката • показва актуалната настройка.

Стандартно показва символи от предварително зададени категории в картата.

Лични символи разрешава избора на символи от наличните категории.

Няма изключва индикацията.

▶ Изберете настройка.

▶ Избор Лични символи: изберете категории.
Показват се ☑ или не показват ☐ символите за интересни точки от избраните категории.

Избиране на текстова информация
Мултимедийна система:

→ Навигация ▸▸ ⚙ Опции ▸▸ Текстова информация

▶ Избиране на текстова информация.
Актуална улица показва актуалната улица на движение в долния край на дисплея.

Когато картата е преместена, се появява визирен кръст на името на улицата, името на интересна точка или име на провинция.

Гео координати показва следната информация:

- Градуси географска ширина и дължина
- Индикация на надморска височина

  Данните за надморска височина може да са различни от реалните.
- Брой на приеманите сателити

  Когато картата е преместена, тази информация не се появява.

Климатизация показва актуалните настройки на климатизацията.

Няма изключва индикацията.

Показване на следваща пресечка

Условие
- Воденето към цел не е активно.

Мултимедийна система:

→ Навигация ▸▸ ⚙ Опции

▶ Следваща пресечка – включете ☑ или изключете ☐.
Ако функцията е включена ☑, в горната част на екрана се изобразява името на следващата пресечна улица.

Показване на версия на картата
Мултимедийна система:

→ Навигация ▸▸ ⚙ Опции

▶ Изберете Версия на картата.

▶ Изберете Подробности.

ⓘ Информация за новата версия може да получите в оторизиран сервиз на Mercedes-Benz.

Избягване на област
Можете за даден маршрут да избегнете области, през които не искате да пътувате.

Избягване на нова зона
Мултимедийна система:
Навигация ▸▸ Маршрут и местоположение ▸▸ Опции за избягване ▸▸ Области

- Изберете Избягване на нов район.
- Вариант 1: изберете През картата.
- Преместете картата.
- Вариант 2: изберете Въвеждане на адрес.
- Въведете адрес.
- Изберете Приемане на цел.
  Появява се картата.
- **Показване на област:** натиснете върху сензорния контрол, тъчпада или контролера.
  Появява се червен правоъгълник. Той маркира областта, която трябва да се избегне.
- **Промяна на размера на областта:** плъзнете нагоре или надолу по тъчпада.

или

- Бутнете нагоре или надолу контролера.
  Мащабът на картата се увеличава или намалява и променя размерите на областта.
- **Задаване на област:** натиснете сензорния контрол, тъчпада или контролера.
  Областта се записва в списъка.

Промяна на областта
Мултимедийна система:
Навигация ▸▸ Маршрут и местоположение ▸▸ Опции за избягване ▸▸ Области

- Маркиране на област в списъка.
- Изберете Обработване.

Преместване на областта върху картата

- Плъзнете по тъчпада в произволна посока.

или

- Бутнете контролера в произволна посока.

Промяна на размера на областта

- Натиснете върху сензорния контрол, тъчпада или контролера.
- Плъзнете нагоре или надолу по сензорния контрол или тъчпада.

или

- Бутнете нагоре или надолу контролера.
- Натиснете върху сензорния контрол, тъчпада или контролера.

Отчитане на областта за маршрута

- Избягване на област в списъка ☑.
  Воденето към целта е активно: изчислява се нов маршрут.

  Няма маршрут: настройката се взима под внимание при следващото водене към целта.

  В тези случаи е възможно е маршрутът да включва област, която трябва да се избегне:
  - Целта се намира в област, която трябва да се избегне.
  - Няма наличен разумен алтернативен маршрут.

Изтриване на област или всички области
Мултимедийна система:
Навигация ▸▸ Маршрут и местоположение ▸▸ Опции за избягване ▸▸ Области

- Маркиране на област в списъка.
- Изберете Изтриване или Изтриване на всички.
- Потвърдете запитването с Да.
  Областта или всички области са изтрити.

Актуализация на картови данни

Актуализация в оторизиран сервиз на Mercedes-Benz
Данните на дигиталната карта остаряват точно така както на обикновените пътни карти. Оптимално водене на навигацията към целта ще постигнете само с актуални картови данни. Информация за

новата версия може да получите в оторизиран сервиз на Mercedes-Benz.

Вие сами можете да извършите процеса на актуализация на дигиталната карта.

Онлайн обновяване на карти

ⓘ Услугата Онлайн обновяване на карти не е налична във всички държави.

Чрез услугата Онлайн обновяване на карти от Mercedes me connect могат да се актуализират картовите данни.

Актуализацията се извършва

- за една област (автоматична актуализация на картови данни)
- за няколко или всички области (ръчна актуализация на картови данни)

За използването на автоматичното обновяване на карти, услугата трябва да бъде активирана в оторизиран сервиз на Mercedes-Benz.

Допълнителна информация за Онлайн обновяването на карти http://www.mercedes.me.

Допълнителна информация за актуализация http://manuals.daimler.com/baix/cars/connectme/de_DE/index.html.

Картови данни

Вашият автомобил фабрично се доставя с картови данни. В зависимост от държавата, картовите данни за Вашия регион или са инсталирани, или са приложени като носител на данни. За картовите данни, които се доставят заедно с Вашия автомобил, не се нуждаете от код за активиране.

Ако картови данни вече са били инсталирани в автомобил и трябва да се преинсталират, не трябва да въвеждате код за активиране.

За закупените картови данни се нуждаете от код за активиране.

Кодът за активиране:

- е използваем само за един автомобил
- не може да бъде прехвърлян
- се състои от шест знака

При следните проблеми се обърнете към оторизиран сервиз на Mercedes-Benz:

- Мултимедийна система не приема кода за активиране.
- Изгубили сте кода за активиране.

Показване на компас

Мултимедийна система:

→ Навигация ▸▸ Маршрут и местоположение

▶ Изберете Компас.

Индикацията на компаса показва следната информация:

- актуална посока на движение с ъгъл на посока (формат 360 градуса) и посоките на света
- координати на географска дължина и ширина в градуси, минути и секунди
- височина (закръглена)
- брой на приеманите GPS спътници

Показване на посоката Кибла

Мултимедийна система:

→ Навигация ▸▸ Маршрут и местоположение

▶ Изберете Qibla (ако е налично).
Стрелката върху компаса показва посоката за молитва към Мека по отношение на актуалната посока на движение.

Показва се броят на приеманите сателити.

ⓘ Функцията не е на разположение във всички държави.

Автоматично настройване на мащаб на картата
Мултимедийна система:

↳ Навигация ⏩ ⚙ Опции

Мащабът на картата се настройва автоматично според скоростта на движение.

При движение в градове с подробен градоустройствен модел се избира изглед на картата от перспективата на водача.

▶ Автоматично увеличение – включете ☑ или изключете ☐.

ⓘ Автоматично настроеният мащаб на картата може да бъде изменян ръчно. Той ще се настрои автоматично отново след няколко секунди.

Показване на сателитна карта
Мултимедийна система:

↳ Навигация ⏩ ⚙ Опции ⏩ Съдържание на картата

Сателитните карти могат да бъдат показвани в мащаб от 2 км.

▶ Сателитна карта – включете ☑ или изключете ☐.
По този начин могат да се изключват сателитни карти в мащаби от 2 км до 10 км.

ⓘ Сателитни карти за тези мащаби на картата не са на разположение във всички държави.

▶ Алтернативно: в менюто за карти включете ☑ или изключете ☐.

Показване на прогнозата за времето
Мултимедийна система:

↳ Навигация ⏩ ⚙ Опции ⏩ Съдържание на картата

▶ Информация за метеорологичните условия – включете ☑ или изключете ☐.
Когато функцията е включена ☑, на навигационната карта се изобразява актуална информация за времето, напр. температура на въздуха или облачност.

Функцията не е на разположение във всички държави.

▶ Алтернативно: в менюто за карти ⑥ включете ☑ или изключете ☐ (→ Страница 315).

ⓘ Условия

- Имате Mercedes me акаунт.
- Услугата се активира в оторизиран сервиз на Mercedes-Benz.

Допълнителна информация ще намерите на адрес: http://www.mercedes.me.

Извикване на дигитално ръководство за експлоатация (Навигация)

Информация за навигацията
Мултимедийна система:

↳ Навигация ⏩ ⚙ Опции ⏩ Информация за навигацията

▶ Изберете темата.

Телефон

Телефония

Преглед на менюто на телефона

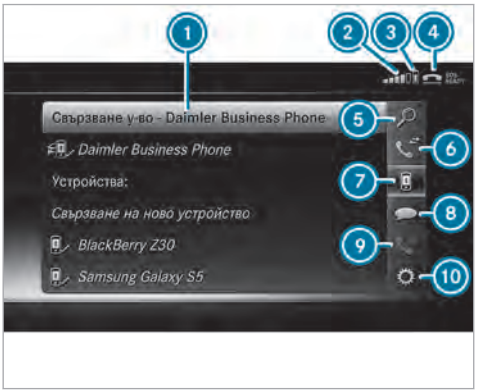

1. Име на Bluetooth® устройство на свързания в момента мобилен телефон
2. Сила на сигнала на мобилната мрежа
3. Състояние на батерията на свързания мобилен телефон
4. (телефон в готовност) или (разговор активен)
5. Контакти (→ Страница 327)
6. Списък с повиквания (→ Страница 329)
7. Свързване на устройство (→ Страница 322)
8. SMS
9. Активно повикване
10. Опции

Едва след като мобилен телефон е свързан с мултимедийната система, се показват представянията 1 до 4. Представянето зависи от Вашия мобилен телефон и мобилен оператор.

Преглед Bluetooth® профил

Bluetooth® профил на мобилния телефон	Функция
PBAP (**P**hone **B**ook **A**ccess **P**rofile)	Контакти се показват автоматично в мултимедийната система
MAP (**M**essage **A**ccess **P**rofile)	Функции за съобщения са използваеми

Преглед Режими на работа на телефона

В зависимост от оборудването разполагате със следните режими на работа на телефона:

- Мобилен телефон е свързан през Bluetooth® с мултимедийната система (→ Страница 322).
- Мобилен телефон е свързан като SAP телефон (**S**im **A**ccess **P**rofil) с мултимедийната система (→ Страница 323).
- SIM карта е свързана самостоятелно с мултимедийната система (→ Страница 323).

  Мобилен телефон се ползва паралелно със SIM карта (→ Страница 323).

Указания за телефонията

⚠ **ПРЕДУПРЕЖДЕНИЕ** Опасност от отклоняване на вниманието вследствие на управление на интегрирани комуникационни устройства по време на движението

Когато използвате интегрираните в автомобила комуникационни устройства по време на път, вниманието Ви може да се отклони от пътната обстановка. Освен това е възможно да загубите контрол над автомобила.

- ▶ Използвайте тези устройства само ако пътната ситуация го допуска.
- ▶ Ако това не може да се гарантира, спрете автомобила съобразно правилата за движение и извършете въвежданията при спрян автомобил.

⚠ **ПРЕДУПРЕЖДЕНИЕ** Опасност от отклоняване на вниманието вследствие на управление на мобилни комуникационни устройства по време на движението

Когато използвате мобилни комуникационни устройства по време на движението, вниманието Ви може да се отклони от пътната обстановка. Освен това е възможно да загубите контрол над автомобила.

Управлявайте тези устройства само при спрян автомобил.

При експлоатация на мобилни комуникационни устройства в автомобила спазвайте законовите разпоредби на съответната държавата, в която се намирате в момента.
Допълнителна информация ще получите в оторизиран сервиз на Mercedes-Benz или на: http://www.mercedes-benz.com/connect

За по-добро качество на разговора, мултимедийната система поддържа разговори в HD Voice®.

За тази цел мобилните телефони и мобилните оператори на събеседниците трябва да поддържат HD Voice®.

В зависимост от качеството на връзката може да се променя качеството на разговора.

В следните ситуации може да се стигне до прекъсвания на разговори по време на движението:

- в дадена област няма достатъчно мрежово покритие.
- преминавате от една GSM или UMTS приемо-предавателна станция към друга, а в нея няма свободен канал за комуникация.
- използваната SIM карта не е съвместима с наличната мрежа.
- мобилен телефон с две SIM карти е регистриран в мрежата едновременно и с втората SIM карта.

Свързване на мобилен телефон (Bluetooth® телефония)

Условия

- Bluetooth® на мобилния телефон е включен (вж. ръководството за експлоатация на производителя).
- Bluetooth® на мултимедийната система е включен (→ Страница 286).

Мултимедийна система:
→ Телефон ▶▶ Свързване у-во

Търсене на мобилен телефон

- ▶ Изберете Използване само на Business-Telefonie.
- ▶ Изберете Свързване на ново устройство.
- ▶ Изберете Стартиране на търсене в системата.
Показват се наличните мобилни телефони.
Новооткрит мобилен телефон се обозначава със символа .

Свързване на мобилен телефон (оторизиране чрез Secure Simple Pairing)

- ▶ Изберете мобилния телефон.
На мултимедийната система и на мобилния телефон се показва код.
- ▶ **Кодовете съответстват:** потвърдете кода в мобилния телефон.

Свързване на мобилен телефон (оторизиране чрез въвеждане на парола)

- ▶ Изберете мобилния телефон.

- Дефинирайте цифрова последователност от една до шест цифри като парола.
- **В мултимедийната система:** въведете паролата и изберете OK.
- **В мобилния телефон:** отново въведете паролата и потвърдете.

ⓘ В мултимедийната система могат да бъдат оторизирани до 15 мобилни телефона. Оторизираните мобилни телефони автоматично се свързват повторно.

Използване на SIM карта за бизнес телефония

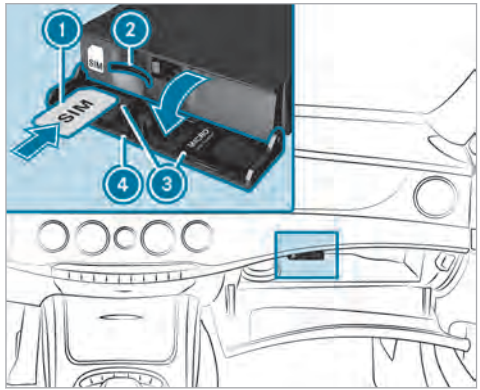

- В жабката докоснете капака 4 на отделението за четеца на SIM карти.
  Отделението се отваря.
- Бутнете SIM картата 1 в слота за карта 2. За употреба с микро или нано карти има на разположение адаптери 3.

Създаване на бизнес телефония

Условия

- **Използване с мобилен телефон:**
  - Bluetooth® на мобилния телефон е включен (вж. ръководството за експлоатация на производителя).
  - Bluetooth® на мултимедийната система е включен (→ Страница 286).
  - Ако мобилният телефон поддържа Bluetooth® профила SAP (**S**IM **A**ccess **P**rofile), трябва да се въведе PIN на SIM картата и да се потвърди.
- **Използване със SIM карта:**
  - SIM карта е поставена в слота за карти в жабката (→ Страница 323).
  - PIN кодът на SIM картата се въвежда в мултимедийната система.

Мултимедийна система:

↪ Телефон ▸▸ Свързване у-во

Свързване на мобилен телефон

- Изберете Активиране на бизнес-телефониране.
- Изберете Свързване на ново устройство.

- ▶ Изберете Стартиране на търсене в системата.
- ▶ Изберете мобилен телефон.
- ▶ Свържете мобилния телефон чрез Secure Simple Pairing или парола с мултимедийната система (→ Страница 322).
- ▶ Въведете PIN кода на SIM картата и потвърдете. Качеството на приемане и разговор се оптимизира чрез свързване към външната антена.

ⓘ Ако даден мобилен телефон е свързан като SAP телефон, не могат да се провеждат разговори по мобилния телефон, тъй като SIM картата се ползва от автомобила. За приемане на данни в мобилния телефон трябва да го свържете с Hotspot на автомобила (→ Страница 286).

Свързване на SIM карта

- ▶ Изберете SIM карта.
- ▶ Въведете PIN кода на SIM картата и потвърдете.
- ▶ **Паралелно ползване на мобилен телефон:** изберете вече оторизиран мобилен телефон.
- ▶ Изберете Да, SIM карта и <Mobile phone> и евентуално въведете PIN на SIM картата. Разполагате с достъп до данните на мобилния телефон.

  Чрез SIM картата разполагате с входящи и изходящи повиквания.

Извикване на настройките за бизнес телефония

Мултимедийна система:

→ Телефон

- ▶ Изберете ⚙ Опции.

На разположение са следните настройки:

- Скриване на телефонен номер
- Чакащо повикване
- Прехвърляне на повикване

Разединяване (отмяна на оторизиране) на мобилен телефон

Мултимедийна система:

→ Телефон ▶▶ 📱 Свързване у-во

- ▶ В списъка с устройства изберете мобилния телефон.
- ▶ Изберете ☰.
- ▶ Изберете Деоторизация.
- ▶ Изберете Да.

Смяна на мобилен телефон

Условие

- Мобилните телефони са оторизирани (→ Страница 322).

Мултимедийна система:

→ Телефон ▶▶ 📱 Свързване у-во

- ▶ Изберете в списъка с устройства вече оторизиран мобилен телефон.

ⓘ Може да е свързан винаги само един мобилен телефон. Свързаният мобилен телефон се показва най-отгоре в списъка.

Смяна на мобилен телефон през Near Field Communication (NFC)

Условия

- NFC на мобилния телефон е включена (вж. ръководството за експлоатация на производителя).
- Екранът на мобилния телефон е включен и отблокиран (вж. ръководството за експлоатация на производителя).

NFC позволява безконтактния обмен на данни на кратки разстояния.

Използването на мобилен телефон през NFC е възможно при Bluetooth телефония.

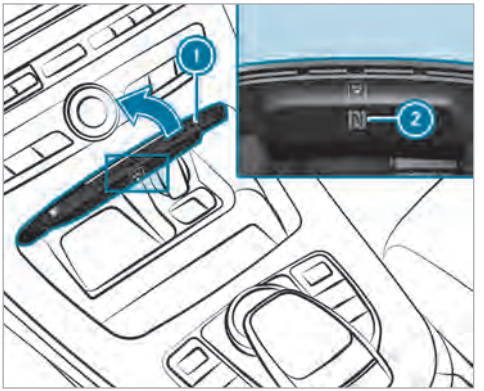

- **Свързване на мобилен телефон:** отворете капака на отделението за вещи (1).
- Задръжте NFC зоната на мобилния телефон (вж. ръководството за експлоатация на производителя) към NFC логото (2) от вътрешната страна на капака.
  Мобилният телефон се свързва с мултимедийната система.
- **Смяна на мобилен телефон:** задръжте NFC зоната на мобилния телефон (вж. ръководството за експлоатация на производителя) към NFC логото (2).
  Ако мобилният телефон вече е бил оторизиран на мултимедийната система, сега ще бъде свързан.

  Ако мобилният телефон се оторизира за първи път на мултимедийната система, след потвърждаването на инструкциите във Вашия мобилния телефон (вж. ръководството за експлоатация на производителя) ще бъде свързан.

  Допълнителна информация ще намерите на: http://www.mercedes-benz.com/connect

Други функции без оторизирането на мобилен телефон в мултимедийната система (вж. ръководство за експлоатация на потребителя):

- Прехвърляне на уебадрес за изглед в мултимедийната система.
- Създаване на WLAN данните за достъп на автомобила чрез системните настройки (→ Страница 288).

Настройване на силата на звука при приемане и излъчване

Условие

- Мобилният телефон е оторизиран (→ Страница 322).

Мултимедийна система:

Телефон ▸▸ Свързване у-во

Тази функция позволява оптимално качество на разговора.

- В списъка с устройства маркирайте мобилния телефон.
- Изберете .
- Изберете Сила на звука при входящи или Сила на звука при изходящи.
- Настройте силата на звука.

Повече за препоръчаната сила на звука при приемане и изпращане: http://www.mercedes-benz.com/connect

Настройване на силата на звука на разговор и на звънене

Мултимедийна система:

Система ▸▸ Аудио ▸▸ Телефон

- Изберете Сила на звука на разговора или Сила на звука при звънене.
- Настройте силата на звука.

Стартиране/спиране на гласовото разпознаване на мобилния телефон

Условия

- Мобилният телефон е свързан с мултимедийната система (→ Страница 322).

Стартиране на гласовото разпознаване на мобилния телефон

▶ Натискайте бутон [ ] на мултифункционалния волан в продължение на най-малко една секунда.
Можете да ползвате гласовото разпознаване на мобилния телефон.

Спиране на гласовото разпознаване на мобилния телефон

▶ Натиснете бутон [ ] или [ ] на мултифункционалния волан.

Повиквания

Телефониране

Мултимедийна система:

→ Телефон ▸▸ [ ] Контакти

Осъществяване на повикване

▶ Изберете Цифрова клавиатура.

▶ Въведете номера.

▶ Изберете [ ].
Повикването се осъществява.

Приемане на повикване

▶ Изберете Приемане.

Отхвърляне на повикване

▶ Изберете Отхвърляне.

Приключване на телефонен разговор

▶ Изберете [ ].

Активиране на функции по време на повикване

▶ За показването на всички функции навигирайте надолу.

Следните функции са на разположение по време на повикване:

- Прекратяване на повикването
- Осъществяване на допълнително повикване
- Клавиатура (показване за изпращане на DTMF тонове)
- Микрофон - без звук – включете ☑ или изключете ☐.
- Личен режим (разговорът се прехвърля от режим Свободни ръце към телефона)

ⓘ Режимът Личен разговор не се предлага за бизнес телефония.

Водене на разговор с няколко участници

Условия

- Наличен е активен разговор (→ Страница 326).
- Продължаващ разговор е бил възстановен.

Превключване между разговори

▶ Изберете разговора ●.
Избраният разговор е активен. Другият разговор се задържа.

Активиране на задържан разговор или затваряне

▶ Изберете Продължаване на разговора или Прекратяване на повикването.

Водене на конферентен разговор

▶ В менюто на телефона изберете Включване на конферентен разговор.
Новият участник в разговора се приема в конферентния разговор.

Приключване на активен разговор

▶ Изберете [ ].

ⓘ При някои мобилни телефони задържаният разговор се активира веднага след прекратяването на активния разговор.

Входящо повикване по време на разговор (почукване)

Условие

- Наличен е активен разговор (→ Страница 326).

Ако има повикване по време на разговор, се показва указание. Допълнително чувате акустичен сигнал.

▶ Изберете Приемане.
Входящото повикване е активно. Предишният разговор се задържа.

▶ Изберете Отхвърл..

ⓘ Функцията и поведението зависят от Вашия мобилен оператор и мобилен телефон (вж. ръководството за експлоатация на производителя).

Контакти

Информация за менюто с контакти
Менюто с контакти съдържа всички контакти от налични източници на данни, като напр. мобилен телефон или карта с памет.

Възможно е запаметяването на до 6000 контакта:

- 3000 записа за постоянно запаметени контакти.
- 3000 записа за заредени от мобилния телефон контакти.

От менюто с контакти можете да извършвате следните действия:

- Телефониране
  - Набиране на контакт (→ Страница 328)
  - Набиране на нов номер (→ Страница 328)
- Навигиране (→ Страница 301)
- Писане на съобщения (→ Страница 328)

Контактите на мобилния телефон се показват автоматично, ако мобилен телефон е свързан с мултимедийната система (→ Страница 322) и е включено автоматичното извикване (→ Страница 327).

Изтегляне на контакти на мобилния телефон
Мултимедийна система:
Телефон ▸▸ Опции

Автоматично

▶ Включете Автоматично синхронизиране на контакти ☑.

Ръчно

▶ Изключете Автоматично синхронизиране на контакти ☐.

▶ Изберете Синхронизиране на контакти.

Извикване на контакт
Мултимедийна система:
Телефон ▸▸ Контакти

Имате на разположение следните възможности за търсене на контакти според набора от символи:

- търсене по инициали
- търсене по име
- търсене на телефонен номер

▶ Въведете знаци в полето за търсене.
Появява се избор на възможни контакти. Колкото повече знаци са въведени в полето за търсене, толкова повече се ограничават възможностите за избор.

▶ Изберете контакта.

Един контакт може да съдържа следните детайли:

- телефонни номера
- навигационни адреси
- геокоординати
- интернет адрес

Променяне на формата на имената на контактите

Мултимедийна система:

Телефон ▸▸ Опции ▸▸ Формат на името

Налични са следните опции:

- Фамилия, Име
- Фамилия Име
- Име Фамилия

▶ Изберете опция.

Преглед към импортирането на контакти

Импортиране на контакти като електронни визитни картички

Източник	Условия
Карта с памет	SD картата с памет е поставена.
USB устройство	USB устройството е поставено в USB извода.
Bluetooth® връзка	Когато изпращането на vCards се поддържа през Bluetooth®, vCards могат да се приемат напр. от мобилен телефон или нетбук. Bluetooth® е активиран в мултимедийната система и в съответното устройство (вж. ръководството за експлоатация на производителя).
Мобилен телефон	Мобилният телефон е свързан с мултимедийната система.

Импортиране на контакти в менюто с контакти

Мултимедийна система:

Телефон ▸▸ Опции

▶ Изберете Импортиране.

▶ Изберете опция.

Запаметяване на контакт на мобилния телефон

Мултимедийна система:

Телефон ▸▸ Контакти

▶ Маркирайте контакта на мобилния телефон.

▶ Изберете .

▶ Изберете Запаметяване в автомобила. Запаметеният в мултимедийната система контакт се обозначава със символа .

Набиране на контакт

Мултимедийна система:

Телефон ▸▸ Контакти

▶ Въведете знаците в полето за търсене.

▶ Изберете контакта.

▶ Изберете телефонния номер. Повикването се изгражда.

Избиране на други опции в менюто с контакти

Мултимедийна система:

Телефон ▸▸ Контакти

▶ Избиране на контакт.

▶ Изберете .

В зависимост от оставените данни разполагате със следните опции:

- Повикване
- Изпращане на SMS
- Показване на уебсайт (когато има оставен уебадрес)
- Навигиране (когато има оставен адрес)
- Запаметяване като глобални Любими
- Изпращане на DTMF тонове (при номер с DTMF тонове)

▶ Изберете опция.

Изтриване на контакт

Мултимедийна система:

→ Телефон ▸▸ Контакти

Може да изтриете запаметените в автомобила контакти.

▶ Потърсете контакта.
▶ Маркирайте контакта.
▶ Изберете .
▶ Изберете Изтриване на контакт.
▶ Изберете Да.

Списък с повиквания

Преглед на списък с повиквания

Вашият мобилен телефон поддържа Bluetooth® профила PBAP.

- Списъците с повиквания на мобилния телефон се показват се в мултимедийната система.
- Евентуално може да се наложи при свързване на мобилния телефон да потвърдите връзката за Bluetooth® профила PBAP.

Вашият мобилен телефон не поддържа Bluetooth® профила PBAP

- Мултимедийната система създава самостоятелно списък с повиквания.
- Списъкът с повиквания не е синхронизиран със списъците с повиквания в мобилния телефон.

Осъществяване на повикване от списък с повиквания

Мултимедийна система:

→ Телефон ▸▸ Списък повиквания - Mobile phone

▶ Изберете запис.
Повикването се осъществява.

Опции в списъка с повиквания

Мултимедийна система:

→ Телефон ▸▸ Списък повиквания - Mobile phone

▶ Маркиране на запис.
▶ Изберете .
Могат да се избират следните опции:

- Изпращане на SMS
- Отваряне на контакт

SMS

Указания за SMS функциите

Ако свързаният мобилен телефон поддържа Bluetooth® профила MAP, в мултимедийната система могат да бъдат използвани SMS функциите.

По-подробна информация за настройки и поддържани функции на Bluetooth® съвместими мобилни телефони ще получите в оторизиран сервиз на Mercedes-Benz или на: http://www.mercedes-benz.com/connect

След свързването с мултимедийната система някои мобилни телефони изискват още настройки (вж. ръководството за експлоатация на производителя).

Новополучени SMS-и се обозначават с акустичен сигнал и символа ✉ на дисплея на мултимедийната система.

В зависимост от мобилния телефон мултимедийната система показва само нови SMS или 100-те най-нови SMS.

Ако паметта за съобщения в мобилния телефон е пълна, се показва символът ✉ .

Настройване на показаните SMS-и
Мултимедийна система:
↳ Телефон ▸▸ ⚙ Опции ▸▸ Показване на съобщения

▶ Изберете ☰.
Показва се меню със следните опции:
- Всички съобщения
- Нови и нечетени съобщения
- Нови съобщения
- Изкл. (SMS-ите не се показват автоматично.)

▶ Изберете опция.

Прочитане на SMS
Мултимедийна система:
↳ Телефон ▸▸ 💬 SMS

Прочитане
▶ Изберете SMS.
Показва се текстът на съобщението.

Използване на функция за прочитане
▶ Изберете SMS.
▶ Изберете Прочитане.
SMS-ът се прочита.

Съставяне и изпращане на SMS
Мултимедийна система:
↳ Телефон ▸▸ 💬 SMS
▶ Навигирайте два пъти наляво.
▶ Изберете Нов SMS писане.

Добавяне на получател
▶ Изберете Натиснете, за да добавите получател.
▶ Изберете контакта.

Диктуване на текст
▶ Изберете Натиснете, за да диктувате.
Зарежда се приложението за функция Диктуване.
Ако досега не е имало осъществена интернет връзка, тя се изгражда.
▶ **Стартиране на функцията за диктуване:** натиснете контролера или тъчпада.
▶ Продиктувайте съобщение.
След прекратяване на говоренето, диктуването автоматично се прекратява.
След преработка на гласовото съобщение то се показва като текст.

Поправяне на текст
▶ Изберете думата.
▶ **Извикване на корекционно меню:** натиснете контролера или тъчпада.
Могат да се избират следните опции:
- настройване на главни и малки букви (ако се поддържа от набора от символи)
- разширяване на избора на думи
- изтриване на избора
- започване на ново диктуване

▶ **Напускане на менюто:** изберете Готово.

Изпращане на SMS

▶ Изберете Изпращане на SMS.

Отговаряне на SMS

Мултимедийна система:

→ Телефон ▸▸ SMS

▶ Изберете SMS-а.

▶ Изберете .

▶ Изберете Отговаряне.

Повикване на SMS подател

Мултимедийна система:

→ Телефон ▸▸ SMS

▶ Изберете SMS-а.

▶ Изберете .

▶ Изберете Повикване на подателя.

Други опции в менюто за SMS

Мултимедийна система:

→ Телефон ▸▸ SMS

▶ Изберете .

▶ **Изтриване на SMS:** изберете Изтриване.

▶ **Смяна на папка:** изберете Смяна на папка.

▶ Изходяща пощенска кутия

или

▶ Изберете Чернови.

Apple CarPlay™

Преглед Apple CarPlay™

С Apple CarPlay™ iPhone® функциите могат да се използват през мултимедийната система. Управлява се от контролер или гласово управление Siri ®. Гласовото управление се активира чрез дълго натискане на бутон на мултифункционалния волан.

При използване на Apple CarPlay™ чрез гласовото управление, мултимедийната система може да продължи да се управлява чрез LINGUATRONIC (→ Страница 263).

Винаги може да се свърже само един мобилен телефон чрез Apple CarPlay™ с мултимедийната система.

Наличността на Apple CarPlay™ може да варира в зависимост от държавата.

За приложенията и свързаните с тях услуги и съдържание е отговорен съответният провайдер.

Указания за Apple CarPlay™

По време на ползване на Apple CarPlay™ не са на разположение различни функции на мултимедийната система, напр. телефонията или мултимедийните източници Bluetooth® Audio и iPod®.

Може да е активно винаги само едно водене към маршрут. Ако в мобилния телефон бъде стартирано водене по маршрут и в мултимедийната система има активно водене по маршрут, то се прекратява.

Свързване на iPhone® чрез Apple CarPlay™

Условия

- На iPhone® е инсталирана операционна система Apple® iOS 8.3 или по-нова.
- За пълната функционалност на Apple CarPlay™ е осъществена интернет връзка.
- iPhone® е свързан чрез подходящ кабел с USB извода на мултимедийната система (→ Страница 351).

Мултимедийна система:

→ Свързване ▸▸ Apple CarPlay

Автоматично или ръчно настройване за стартиране

При първото свързване се появява съобщение.

▶ **Автоматично стартиране:** изберете Автоматично.

Автоматично стартиране се активира ☑.

Apple CarPlay™ ще стартира в бъдеще веднага, след като iPhone® е свързан чрез USB кабел с мултимедийната система.

▶ **Ръчно стартиране:** изберете Ръчно.

▶ Изберете iPhone® в списъка с устройства.

Приемане/отхвърляне на условията за защита на личните данни

Появява се съобщения с условията за защитата на личните данни.

▶ Изберете Приемане и Стартиране.

или

▶ Изберете Отхвърляне и Прекратяване.
Ако сте избрали автоматично стартиране, при следващо използване на Apple CarPlay™ трябва да стартирате ръчно.

Излизане от Apple CarPlay™

▶ Натиснете бутон [⌂], напр. на мултифункционалния волан.

ⓘ Ако Apple CarPlay™ не е показвано на преден план преди последното прекъсване, при следващото свързване приложението започва във фон. Можете да извикате Apple CarPlay® през главното меню.

Извикване на настройка на звука на Apple CarPlay™

Мултимедийна система:

↳ Свързване ⏩ Apple CarPlay ⏩ Звучене

▶ Изберете менюто за звука (→ Страница 369).

Apple CarPlay™ прекратяване

Мултимедийна система:

↳ Свързване ⏩ Apple CarPlay

▶ Изберете Прекратяване на връзка.
Връзката се прекратява.

Мобилният телефон продължава да се захранва с ток.

или

▶ Прекъснете връзката през свързващ кабел между мобилен телефон и мултимедийна система.
Mercedes-Benz Ви препоръчва да прекъсвате връзка със свързващ кабел само при спрян автомобил.

Android Auto

Преглед Android Auto

Чрез Android Auto могат да бъдат използвани функциите на мобилни телефони с операционна система Android през мултимедийната система. Управлява се от контролер или гласово управление. Гласовото управление се активира чрез дълго натискане на бутон [🎙] на мултифункционалния волан.

При използване на Android Auto чрез гласовото управление, мултимедийната система може да продължи да се управлява чрез LINGUATRONIC (→ Страница 263).

С мултимедийната система може винаги да бъде свързан само един мобилен телефон през Android Auto.

Наличността на Android Auto и Android Auto Apps може да варира в зависимост от държавата.

За приложенията и свързаните с тях услуги и съдържание е отговорен съответният провайдер.

Указания за Android Auto

По време на използване на Android Auto не са на разположение различни функции на мултимедийната система, напр. мултимедийният източник Bluetooth® Audio.

Може да е активно винаги само едно водене към маршрут. Ако в мобилния телефон бъде стартирано водене по маршрут и в мултимедийната система има активно водене по маршрут, то се прекратява.

Свързване на мобилен телефон чрез Android Auto

Условия

- Първото активиране на Android Auto в мултимедийната система трябва да се извърши при спрял автомобил от съображения за безопасност.
- Мобилният телефон поддържа Android Auto от Android 5.0 нагоре.
- На мобилния телефон е инсталирано Android Auto приложение.
- За да могат да се използват функциите на телефона, мобилният телефон трябва да е свързан чрез Bluetooth® с мултимедийната система (→ Страница 322).

  Ако досега е нямало налична връзка, тя ще се установи със свързването на мобилния телефон с Android Auto.
- Мобилният телефон е свързан чрез подходящ кабел с USB извода на мултимедийната система (→ Страница 351).
- Пълната функционалност на Android Auto е възможна само с интернет връзка.

Мултимедийна система:

Свързване ▸▸ Android Auto

▶ Изберете мобилен телефон в списъка с устройства.

Приемане/отхвърляне на условията за защита на личните данни

Появя се съобщения с условията за защитата на личните данни.

▶ Изберете Приемане и Стартиране.

или

▶ Изберете Отхвърляне и Прекратяване.

Активиране на автоматично стартиране

▶ Изберете Автоматично стартиране ☑.

Ръчно стартиране

▶ Изберете мобилен телефон в списъка с устройства.

Напускане на Android Auto

▶ Натиснете бутон ⌂, напр. на мултифункционалния волан.

ⓘ Ако Android Auto не е показвано на преден план преди последното прекъсване, при следващото свързване приложението започва във фон.

Можете да извикате Android Auto през главното меню.

Извикване на настройки на звука на Android Auto

Мултимедийна система:

Свързване ▸▸ Android Auto ▸▸ Звучене

▶ Изберете менюто за звука (→ Страница 369).

Прекратяване на Android Auto

Мултимедийна система:

Свързване ▸▸ Android Auto

▶ Изберете Прекратяване на връзка.
Връзката се прекратява.

Мобилният телефон продължава да се захранва с ток.

или

▶ Прекъснете връзката през свързващ кабел между мобилен телефон и мултимедийна система.
Mercedes-Benz Ви препоръчва да прекъсвате връзка със свързващ кабел само при спрян автомобил.

Прехвърлени данни на автомобила при използването на Apple CarPlay™ и Android Auto

Указания за прехвърляните данни на автомобила

При използване на Android Auto или Apple CarPlay™ избраните данни на автомобила се прехвърлят на мобилния телефон. Това позволява оптималното използване на избраните услуги на мобилният телефон. Активен достъп към данните на автомобила през мобилния телефон не е възможен.

Информация за системата

- Софтуерна версия на мултимедийната система
- ID на системата (анонимизирано)

Прехвърлянето на тези данни спомага да се оптимизира комуникацията между автомобила и мобилния телефон.

Освен това и за синхронизацията на повече автомобили към мобилният телефон, се генерира разпознаване на автомобила на случайна база.

Това няма връзка с идентификационния номер на автомобила (VIN) и ще се изтрие при нулиране на мултимедийната система (→ Страница 295).

Данни за състоянието на пътуването

- Избрана позиция на предавателната кутия
- Разлика между паркиране, стоене, возене и шофиране
- Дневен/нощен режим на комбиинструмента.

Прехвърлянето на тези данни спомага да се съгласува представянето на съдържанието към пътната ситуация.

Данни за местоположение

- Координати
- Скорост
- Посока на компаса
- Посока на ускорението

Тези данни се прехвърлят само при активна навигация, за да я подобрят (напр. при продължаване през тунел).

Mercedes me connect

Указания за Mercedes me connect

Mercedes me connect предлага между другото и следните услуги:

- управление на аварии
- запитвания за час или подобни
- управление на произшествия
- Mercedes-Benz система за спешни повиквания

За тази цел клиентският център на Mercedes-Benz и централата за спешни повиквания на Mercedes-Benz са денонощно на Ваше разположение.

Бутоните за информационното повикване, аварийното повикване и спешното повикване ще намерите в таванния модул за управление на автомобила (→ Страница 335).

Можете да осъществите повикване през мултимедийната система (→ Страница 334).

Имайте предвид, че Mercedes me connect е услуга на Mercedes-Benz. При спешни случаи непременно се обръщайте най-напред към познатите национални номера за спешно повикване. В спешни случаи може да използвате също Mercedes-Benz системата за спешни повиквания (→ Страница 337).

Допълнителна информация за Mercedes me connect, за предлагания обем сервизно обслужване и услугите: http://manuals.daimler.com/baix/cars/connectme/de_DE/index.html

Повикване до клиентски център на Mercedes-Benz чрез мултимедийната система

Условия

- Имате достъп към GSM мрежа.

- В съответния район има мрежово покритие за GSM на съответния договорен партньор.
- За автоматичното прехвърляне на данни за автомобила трябва да е включено подаване на контакт.

Мултимедийна система:

→ Телефон ▸▸ Контакти

▶ Наберете Mercedes me connect.
С Ваше съгласие мултимедийната система изпраща необходимите данни на автомобила.

Преносът на данни се показва на дисплея. След това можете да изберете желаното сервизно обслужване и да се свържете със специалист от клиентския център на Mercedes-Benz.

Допълнителна информация за Mercedes me connect, за предлагания обем сервизно обслужване и услугите ще получите на: http://manuals.daimler.com/baix/cars/connectme/de_DE/index.html

Осъществяване на повиквания през таванния модул за управление

Условия

- Имате достъп към GSM мрежа.

- В съответния район има мрежово покритие за GSM на съответния договорен партньор.
- За автоматичното прехвърляне на данни за автомобила трябва да е включено подаване на контакт.

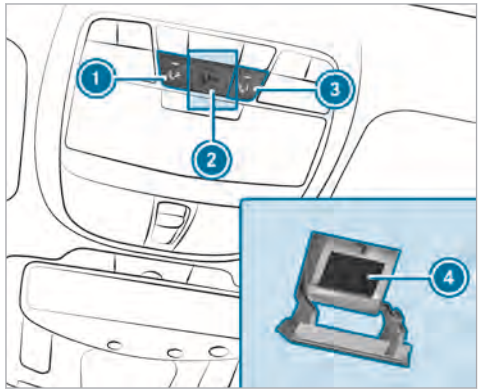

1. Аварийно повикване
2. Капак на SOS бутона
3. MB-Info повикване
4. SOS бутон

▶ **Осъществяване на аварийно повикване:** натиснете бутон 1.

▶ **Осъществяване на спешно повикване:** натиснете кратко капачето на SOS бутона 2, за да го отворите.

▶ Задръжте SOS бутона 4 най-малко една секунда натиснат.

▶ **Осъществяване на MB-Info повикване:** натиснете бутон 3.

Когато е активно аварийно повикване или повикването до MB-Info, е възможно въпреки това да се активира спешно повикване. В този случай повикването се ползва с най-висок приоритет пред останалите активни обаждания.

Повиквания чрез таванния модул за управление са възможни само при налична мобилна радиомрежа.

Повече информация за Mercedes me connect и други услуги ще намерите на: http://www.mercedes.me

Информация относно MB-Info повикване

Задействано е информационно повикване към клиентския център на Mercedes-Benz през таванния модул за управление (→ Страница 335) или мултимедийната система (→ Страница 334).

Можете да се информирате и по следните теми:

- Активиране на Mercedes me connect
- Управление на автомобила
- Най-близкия оторизиран сервиз на Mercedes-Benz
- Допълнителни продукти и услуги на Mercedes-Benz

По време на свързването с клиентския център на Mercedes-Benz се предават данни (→ Страница 337).

Информация относно повикването при авария
Задействано е аварийно повикване към клиентския център на Mercedes-Benz през таванния модул за управление (→ Страница 335) или мултимедийната система (→ Страница 334).

- Компетентен техник на Mercedes-Benz поема на място необходимия ремонта и/или автомобилът се изтегля до най-близкия оторизиран сервиз на Mercedes-Benz.

  За тези услуги може да възникнат разходи.

По време на свързването с клиентския център на Mercedes-Benz се предават данни (→ Страница 337).

Информация за Mercedes me connect управление на произшествие
Mercedes me connect управление на произшествия допълва Mercedes-Benz системата за спешни повиквания (→ Страница 337).

След произшествие е било задействано спешно обаждане до централата за спешни повиквания на Mercedes-Benz:

- Изгражда се гласова връзка към специалист от централата за спешни повиквания на Mercedes-Benz.
- При необходимост компетентно лице от централата за спешни повиквания на Mercedes-Benz ще прехвърли обаждането към Mercedes me connect управление на произшествия.
- При необходимост автомобилът ще бъде изтеглен до оторизиран сервиз на Mercedes-Benz.

Уговаряне на срок за сервизно обслужване чрез Mercedes me connect
Ако сте активирали управлението на техническото обслужване, съответните данни за автомобила се прехвърлят автоматично към Клиентския център на Mercedes-Benz. Така получавате индивидуални препоръки за техническото обслужване на Вашия автомобил

Независимо от това, дали сте приели управлението на техническото обслужване, след определен период от време мултимедийната система Ви напомня за предстоящо сервизно обслужване. Появява се въпрос дали искате да запишете час.

▶ **Уговаряне на срок за сервизно обслужване:** изберете Повикване.
Данните на автомобила се прехвърлят след Ваше съгласие, а служител на клиентския център на Mercedes-Benz приема желаната от Вас дата. Информацията се предава на желания от Вас сервизен режим.

Той ще се свърже с Вас в рамките на 24 часа.

ⓘ Ако след показване на съобщението за техническо обслужване По-късно правите избор, съобщението изчезва и се появява отново след определен период.

Съгласие за пренос на данни към Mercedes me connect

Условие

- Съществува активно аварийно или информационно повикване през мултимедийната система (→ Страница 334) или таванния модул за управление (→ Страница 335).

Когато услугите Breakdown и Mercedes me connect Concierge-Service не са активирани на Mercedes me,

се показва съобщението Искате ли да предадете на клиентския център на Mercedes-Benz Вашите данни на автомобила и местоположение, с цел по-добра обработка на запитването ви?.

▶ Изберете Да.
Релевантните данни за автомобила се приемат автоматично.

Повече информация за Mercedes me: http://www.mercedes.me

Прехвърлени данни по време на сервизно повикване

В определени държави е необходимо преносът на данни да бъде потвърден.

Когато осъществявате сервизно повикване чрез Mercedes me connect, се прехвърлят също и следните данни:

Преглед на прехвърлени данни

Сервизно повикване	Прехвърлени данни
MB-Info повикване Аварийно повикване	• местоположение на автомобила в момента • идентификационен номер на автомобила • сервизен код • избрани данни за състоянието на автомобила

Mercedes-Benz система за спешни повиквания

Указания за Mercedes-Benz системата за спешни повиквания
Mercedes-Benz системата за спешни повиквания функционира само в зони, в които е налично покритие на мобилна мрежа на договорните партньори. Недостатъчно мрежово покритие на договорни партньори може да доведе до невъзможност за изпращане на спешно повикване.

За автоматично спешно повикване трябва да е подаден контакт.

Преглед на Mercedes-Benz системата за спешни повиквания
Mercedes-Benz системата за спешни повиквания може да помогне значително за съкращаване на интервала от време между момента на възникване на произшествието и пристигането на спасителните екипи на местопроизшествието. Тя подпомага определянето на местоположението при трудно забележимо местопроизшествие.

Спешното повикване може да бъде задействано автоматично (→ Страница 338) или ръчно . Задействайте спешно повикване само за спасяването на Вас или други. Не задействайте спешно повикване при авария или нещо подобно.

Индикации на дисплея на мултимедийната система:
SOS READY (SOS В ГОТОВНОСТ): може да се осъществи спешно повикване

SOS NOT READY (SOS НЕ Е В ГОТОВНОСТ): не е подадено на контакт или има неизправност на системата за спешни повиквания.

По време на активно спешно повикване на дисплея се появява SOS.

Допълнителна информация за регионалната наличност на Mercedes-Benz системата за спешни повиквания можете да получите на: http://www.mercedes-benz.com/connect_ecall

ⓘ Ако не може да се осъществи спешно повикване, на мултифункционалния дисплей на комбиинструмента се показва съответното съобщение.

Автоматично спешно повикване

Условия

- Подаването на контакт е включено.
- Стартерната акумулаторна батерия е достатъчно заредена.

Ако след произшествие системите за пасивна безопасност, като въздушни възглавници или обтегачи на предпазните колани са били активирани, е възможно Mercedes-Benz системата за спешни повиквания автоматично да задейства спешно повикване.

Задействано е спешно повикване:

- Допълнително се изгражда гласова връзка с Mercedes-Benz централата за спешни повиквания.
- Съобщение с данните от произшествието се изпраща към Mercedes-Benz централата за спешни повиквания.

  Централата за спешни повиквания на Mercedes-Benz може да предаде данните в зависимост от местоположението на автомобила към някоя от обществените централи за спешни повиквания.
- При определени условия по гласовия канал допълнително се подават данни към Mercedes-Benz централата за спешни повиквания.

  По такъв начин за кратко време могат да се предприемат мерки за спасяване, качване на автомобила върху платформа или за тегленето му до някой оторизиран сервиз на Mercedes-Benz.

Ако Вашият автомобил е оборудван с SOS бутон в таванния модул за управление, същият мига, докато спешното повикване приключи.

Вие не можете веднага да прекратите дадено автоматично спешно повикване.

Ако Mercedes-Benz системата за спешни повиквания не може да осъществи спешно повикване до централата за спешни повиквания на Mercedes-Benz, спешното повикване автоматично се прехвърля към обществената централа за спешни повиквания.

Когато не може да бъде осъществено свързване с обществена централа за спешни повиквания, на дисплея се показва съответното съобщение.

▶ Набиране на спешно повикване на 112 на мобилния телефон.

Когато е задействано спешно повикване:

- Останете, доколкото го позволява пътната обстановка, в автомобила, докато бъде изградена гласовата връзка с оператора в централата за спешни повиквания.
- Въз основа на подадените от Вас данни за произшествието операторът решава дали е необходимо на мястото на произшествието да се изпрати спешна медицинска помощ и пожарна и/или полиция.
- Ако никой от пътниците в автомобила не отговори, веднага се изпраща линейка към автомобила.

Ръчно активиране на спешно повикване

▶ Ако автомобилът разполага с SOS бутон в таванния модул за управление: натискайте бутона най-малко една секунда.

Задействано е спешно повикване:

- Допълнително се изгражда гласова връзка с Mercedes-Benz централата за спешни повиквания.
- Останете, доколкото го позволява пътната обстановка, в автомобила, докато бъде изградена гласовата връзка с оператора в централата за спешни повиквания.

- Въз основа на подадените от Вас данни за произшествието операторът решава дали е необходимо на мястото на произшествието да се изпрати спешна медицинска помощ и пожарна и/или полиция.
- Съобщение с данните от произшествието се изпраща към Mercedes-Benz централата за спешни повиквания.

  Централата за спешни повиквания на Mercedes-Benz може да предаде данните в зависимост от местоположението на автомобила към някоя от обществените централи за спешни повиквания.
- При определени условия по гласовия канал допълнително се подават данни към Mercedes-Benz централата за спешни повиквания.

  По такъв начин за кратко време могат да се предприемат мерки за спасяване, качване на автомобила върху платформа или за тегленето му до някой оторизиран сервиз на Mercedes-Benz.

Ако Mercedes-Benz системата за спешни повиквания не може да осъществи спешно повикване до централата за спешни повиквания на Mercedes-Benz, то автоматично се прехвърля към обществената централа за спешни повиквания.

Когато не може да бъде осъществено свързване с обществена централа за спешни повиквания, на дисплея се показва съответното съобщение.

▶ Набиране на спешно повикване на 112 на мобилния телефон.

Прекратяване на задействано по невнимание спешно повикване

▶ Изберете ☎ на мултифункционалния волан.

Прехвърлени данни към Mercedes-Benz система за спешни повиквания

Следните данни се изпращат към Mercedes-Benz централата за спешни повиквания:

- GPS данни за местонахождението на автомобила
- GPS данни за позицията на маршрута на движение (по-малко от 100 метра преди произшествието)
- Посока на движение
- Идентификационен номер на автомобила
- Вид задвижване на автомобила
- Приблизителен брой на лицата в автомобила
- Наличен или неналичен Mercedes me connect
- Ръчно или автоматично задействано спешно повикване
- Час на произшествието
- Гласови настройки в мултимедийната система.

С цел изясняване обстоятелствата около произшествието е възможно да бъдат предприети следните мерки до час след задействаното спешно повикване:

- Актуалното местонахождение на автомобила може да бъде извикано.
- Може да бъде изградена гласова връзка към пътниците.

ⓘ За Русия: до два часа след осъществено спешно повикване не могат да се използват отделни функции, напр. приемане на информация за пътната обстановка.

Стартиране/спиране на тестов режим ERA-GLONASS (Русия)

Условия

- Стартерната акумулаторна батерия е достатъчно заредена.
- Подаването на контакт е включено.
- Автомобилът е неподвижен най-малко от една минута.

- **Стартиране на тестов режим:** натиснете бутон на мултифункционалния волан за най-малко пет секунди.
  Тестовият режим се стартира и автоматично се прекратява след приключване на езиковия тест.
- **Ръчно спиране на тестов режим:** изключете подаването на контакт.
  Тестовият режим се прекратява.

Онлайн и интернет функции

Интернет връзка

Информация за интернет връзката

ПРЕДУПРЕЖДЕНИЕ Опасност от загуба на концентрация поради информационни системи и комуникационни устройства

Когато използвате интегрираните в автомобила информационни и комуникационни устройства по време на път, вниманието Ви от пътя се отклонява. Освен това е възможно да загубите контрол над автомобила.

- Използвайте тези устройства само ако пътната ситуация го допуска.
- Ако това не може да се гарантира, спрете автомобила съобразно правилата за движение и извършете въвежданията при спрян автомобил.

При експлоатацията на мултимедийната система спазвайте законовите разпоредби на държавата, в която се намирате в момента.

В зависимост от оборудването на автомобила имате следните възможности да се свържете с интернет:

- **Автомобили с комуникационен модул:** достъп до интернет включително услуги Mercedes me connect и роуминг на данни (→ Страница 340).
- **Автомобили без комуникационен модул:**
  - чрез Bluetooth® през мобилен телефон годен за пренос на данни (→ Страница 341)
  - чрез точка за WLAN с мобилен телефон годен за пренос на данни (→ Страница 340)
  - чрез бизнес телефония (→ Страница 341)

По време на движение интернет функциите се ползват ограничено.

Връзка с интернет чрез комуникационния модул
При автомобили със стационарен комуникационен модул, интернет връзката се предоставя чрез постоянно монтирана SIM карта.

Когато достигнете лимитирания обем данни, услугите на Mercedes me connect са само ограничено достъпни. Обемът данни трябва да се закупи на Mercedes me connect.

Настройване на интернет връзка чрез WLAN

Условия

- Функцията WLAN на мултимедийната система е активирана (→ Страница 287).
- Активирана е функцията WLAN на външното устройство (вж. ръководство за експлоатация на производителя).
- Активиран е безжичен достъп до интернет чрез WLAN (вж. ръководството за експлоатация на производителя).

Интернет връзката чрез WLAN е ограничена или не работи:

- Мобилният телефон е изключен.
- На мобилния телефон е деактивирано ползването на данни от мобилната мрежа.
- Функцията WLAN е изключена в мултимедийната система.
- Функцията WLAN е изключена във външното устройство.

- На външното устройство достъпът до интернет през WLAN е деактивиран.

Мултимедийна система:

Система ▸▸ Свързване ▸▸ Настройки на интернет ▸▸ Търсене на WLAN мрежи

▶ Изберете мрежата.

▶ Регистриране във WLAN мрежа (→ Страница 287).

Създаване на интернет връзка чрез бизнес телефония

Условия

- **Използване с мобилен телефон:**
  - Мобилният телефон поддържа Bluetooth® профил SAP (**S**IM **A**ccess **P**rofile) (вж. ръководството за експлоатация на производителя).
- **Използване със SIM карта:**
  - SIM карта е поставена в слота за карти в жабката (→ Страница 323).
  - PIN кодът на SIM картата се въвежда в мултимедийната система.

Интернет връзката чрез бизнес телефония може да е ограничена или да не работи:

- Мобилният телефон е изключен.
- Мобилният телефон е свързан само в профил „Свободни ръце“, а не като SAP телефон.

Мултимедийна система:

Система ▸▸ Свързване ▸▸ Настройки на интернет

▶ изберете мобилен телефон или SIM карта.

▶ **Избиране на предварително зададени данни за достъп на мобилния оператор:** изберете Предварително зададени настройки.
Появява се списък на държавите.

▶ Изберете държавата на Вашия мобилен оператор.
Появява се списък на операторите, които са на разположение.

▶ Изберете собствения мобилен оператор.
Когато се появи преглед на настройките на оператора, направете настройките.

▶ Изберете Потвърждаване настройки.

▶ **Ръчно настройване на данните за достъп на мобилния оператор:** изберете Ръчни настройки.
Появява се преглед на настройките на оператора.

▶ Настройте данните за достъп.

▶ Изберете Потвърждаване настройки.

ⓘ Настройте данните за достъп съобразно Вашата тарифа за данни. В противен случай може да възникнат допълнителни разходи. Може да се информирате от Вашия мобилен оператор за точните данни за достъп.

Изграждане на интернет връзка през Bluetooth®

Условия

- Мобилен телефон е свързан през Bluetooth® с мултимедийната система (→ Страница 322).

За връзката през Bluetooth® мобилният телефон трябва да поддържа един от следните Bluetooth® профили:

- DUN (**D**ial-**U**p **N**etworking)
- PAN (**P**ersonal **A**rea **N**etwork)

Интернет връзката чрез Bluetooth® може да е ограничена или да не работи:

- Мобилният телефон е изключен.
- Няма достатъчно мобилно мрежово покритие.
- На мобилния телефон е деактивирано ползването на данни от мобилната мрежа.
- Функцията Bluetooth® на мултимедийната система е изключена и мобилният телефон трябва да бъде свързан чрез Bluetooth®.
- В мобилният телефон функцията Bluetooth® е изключена и мобилният телефон трябва да бъде свързан чрез Bluetooth®.
- Мобилната радиомрежа или мобилният телефон не позволяват едновременното използване на телефонна и на интернет връзка.
- Включването към интернет на мобилния телефон чрез Bluetooth® не е разрешено.

Когато мобилен телефон се свърже за първи път чрез Bluetooth® с мултимедийната система, асистент ви води през настройката на интернет връзката.

Алтернативно може да настроите интернет връзката ръчно.

Допълнителна информация може да получите на http://www.mercedes-benz.com/connect или в оторизиран сервиз на Mercedes-Benz.

Мултимедийна система:

Система ▸▸ Свързване ▸▸ Настройки на интернет

Bluetooth® връзка чрез PAN

▶ Изберете мобилния телефон.
Интернет връзката е настроена.

Bluetooth® връзка чрез DUN

▶ Изберете мобилния телефон.
▶ Изберете предварително зададените данни за достъп на мобилния оператор (→ Страница 341).

или

▶ Настройте ръчно данните за достъп на мобилния оператор (→ Страница 341).

ⓘ Настройте данните за достъп съобразно Вашата тарифа за данни. В противен случай може да възникнат допълнителни разходи. Може да се информирате от Вашия мобилен оператор за точните данни за достъп.

Смяна на Bluetooth® профил

Условие

Мобилният телефон поддържа Bluetooth® профилите DUN и PAN.

Мултимедийна система:

Система ▸▸ Свързване ▸▸ Настройки на интернет

▶ **Смяна от DUN на PAN:** маркирайте мобилния телефон.
▶ Изберете ☰.
▶ Изберете Промяна на конфигурация.
▶ Включете Автоматична конфигурация ☑.
Интернет връзката се конфигурира автоматично през Bluetooth® профила PAN.
▶ **Смяна от PAN на DUN:** избиране на мобилен телефон.
▶ Изберете ☰.
▶ Изберете Промяна на конфигурация.
▶ Изключете Автоматична конфигурация ☐.
▶ Изберете Конфигуриране на настройки чрез COMAND.

- Конфигуриране на интернет връзка чрез предварително зададени или ръчни данни за достъп (→ Страница 341).

ⓘ При използване на бизнес телефония не разполагате с възможност за смяна между Bluetooth® профилите.

Обработване на данните за достъп

Условие

Мобилният телефон поддържа Bluetooth® профила DUN.

Мултимедийна система:

→ Система ▸▸ Свързване ▸▸ Настройки на интернет

- Маркирайте мобилния телефон.
- Изберете ☰.
- Изберете Промяна на конфигурация.
- **За мобилни телефони с PAN и DUN:** изберете Конфигуриране на настройки чрез COMAND.
- Конфигуриране на интернет връзка чрез предварително зададени или ръчни данни за достъп (→ Страница 341).

Отмяна на разрешението за активиране на мобилния телефон за интернет достъп

Мултимедийна система:

→ Система ▸▸ Свързване ▸▸ Настройки на интернет

- Маркирайте мобилния телефон.
- Изберете ☰.
- Изберете Изтриване на конфигурация.
- Изберете Да.

Показване на детайли на мобилния телефон

Мултимедийна система:

→ Система ▸▸ Свързване ▸▸ Настройки на интернет

- Маркирайте мобилния телефон.
- Изберете ☰.
- Изберете Подробности.

Осъществяване на интернет връзка

Мултимедийна система:

→ Свързване

- Изберете напр. Браузър.

ⓘ По принцип мултимедийната система изгражда интернет връзката автоматично. Ако мултимедийната система не е свързана с интернет, интернет връзката се изгражда при използване на интернет приложение.

Статус за връзка

Преглед Статус на връзката



① Индикация за съществуващата връзка и силата на приемане на сигнала на комуникационния модул или на свързаното Bluetooth® устройство

Показване на статуса на връзката

Мултимедийна система:

→ Система ▸▸ Свързване

- Изберете Състояние на интернет.

▶ Когато бизнес телефонията е свързана като Hotspot: изберете Състояние на интернет.

ⓘ При връзка чрез WLAN или Bluetooth® устройство, се показва приблизителното количество прехвърлен обем данни. Информация за точните стойности може да получите от Вашия мобилен оператор.

Mercedes-Benz Apps

Извикване на Mercedes-Benz Apps

Условия

- Регистрацията за използване на Mercedes-Benz Apps е направена.
- Общите търговски условия са потвърдени.

Мултимедийна система:

→ Свързване ▸▸ MB Apps

▶ Изберете приложението.

Още Mercedes-Benz Apps и информация ще получите на: http://apps.mercedes-benz.com/apps/

ⓘ Предлагането зависи от държавата. Могат да възникнат лицензионни такси.

Управление на Mercedes-Benz Apps чрез гласово управление

Условия

- Регистрацията за използване на Mercedes-Benz Apps е направена.
- Общите търговски условия са потвърдени.

Ако даден Mercedes-Benz App може да бъде обслужван от гласовото управление, ще различите това по символа на приложението.

▶ Изберете Mercedes-Benz App (→ Страница 344). Показва се менюто на приложението.

▶ **Използване на гласово управление:** изберете Език.

▶ Произнесете въпроса или подканата.

ⓘ Гласовото управление не е на разположение във всички държави и на всички езици.

Уеб браузър

Извикване на уебсайт

Мултимедийна система:

→ Свързване ▸▸ Браузър ▸▸ Въвеждане на URL

▶ Въведете уебадрес.

▶ **Приключване на въвеждането и извикване на уебсайт:** изберете ok .

Показване и скриване на менюто на уеб браузъра

Ако напр. чрез избора на връзка извикате даден уебсайт, менюто на уеб браузъра е свито.

▶ **Показване и скриване:** натиснете бутон ⮌.

ⓘ Уеб браузърът поддържа възпроизвеждането на видеоклипове.

ⓘ По време на път не се показват уебсайтове и видеоклипове.

Преглед на уеб браузър



1. Въвеждане на уеб адрес (URL)
2. Отметки
3. Уебсайт назад
4. Уебсайт напред
5. Опции
6. Затваряне на браузър

Извикване на опции за уеб браузър

Мултимедийна система:

Свързване ▸▸ Браузър ▸▸ Опции

Можете да избирате от следните функции:

- Страница ново зареждане/Прекратяване
- Мащабиране
- Браузър настройки
- Изтриване на данни от браузъра

▶ Изберете опция.

▶ Направете желаните настройки.

Извикване на настройки за уеб браузър

Мултимедийна система:

Свързване ▸▸ Браузър ▸▸ Опции ▸▸ Браузър настройки

Можете да избирате от следните функции:

- Блокиране на изскачащи прозорци
- Активиране на Javascript
- Позволяване на бисквитки

▶ Включете ☑ или изключете ☐ функцията.

Изтриване на данни от браузъра

Мултимедийна система:

Свързване ▸▸ Браузър ▸▸ Опции ▸▸ Изтриване на данни от браузъра

Могат да се избират следните опции:

- Всички
- Кеш-памет
- Бисквитки
- Въведени URL
- Данни за формуляр

▶ Изберете опция.

▶ Изберете Да.

Управление на отметки

Мултимедийна система:

Свързване ▸▸ Браузър ▸▸ Маркер

Избиране на отметки

▶ Изберете запис.

Задаване на отметки

▶ Изберете Добавяне на нов маркер.

- Въведете уебадрес и име.
- Изберете ok.

Обработване на отметки

- Маркирайте отметка.
- Изберете .
- Изберете Обработване.
- Въведете уебадрес и име.
- Изберете ok.

Изтриване на отметки

- Маркирайте отметка.
- Изберете .
- Изберете Изтриване.
- Изберете Да.

Затваряне на уеб браузър

Мултимедийна система:

→ Свързване ▸▸ Браузър

- Изберете Браузър затваряне.

Интернет радио

Извикване на интернет радио

Условия

- Наличен е акаунт в http://www.mercedes.me.
- Активирана е услугата „Интернет радио“.
- Има наличен обем данни.

  В зависимост от държавата трябва да се закупи.
- Има бърза интернет връзка за безпроблемно предаване.

  Услугите са в зависимост от държавата.

  За повече информация се обърнете към оторизиран сервис на Mercedes-Benz.

Мултимедийна система:

→ Радио ▸▸ Радиоизточник

- Изберете TuneIn Radio (TuneIn радио).

  Появява се индикацията за интернет радио. Чувате последно настроената радиостанция.

ⓘ Качеството на връзката зависи от приемането на местната мобилна мрежа.

Преглед на интернет радио

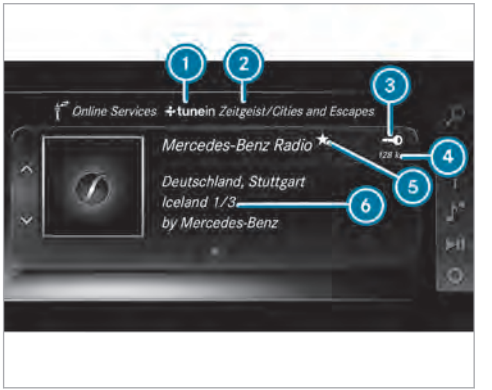

1. Доставчик на интернет радио
2. Избрана категория
3. Индикация, ако е свързана с личен потребителски акаунт
4. Скорост на предаване на данни

⑤ Текущата радиостанция е запаметена като Любима
⑥ Допълнителна информация на текущата радиостанция

Избиране и свързване на интернет радиостанции
Мултимедийна система:
Радио ▸▸ Радиоизточник ▸▸ TuneIn радио ▸▸ Търсене

▶ Изберете категория.
▶ Изберете радиостанция.
Връзката се осъществява автоматично.

или

▶ Изберете Свободно търсене.
▶ Въведете име на радиостанцията чрез полето за въвеждане.

ⓘ При използването на интернет радиото могат да бъдат трансферирани големи количества данни.

Запаметяване/изтриване на интернет радиостанция като Любима
Мултимедийна система:
Радио ▸▸ Радиоизточник ▸▸ TuneIn радио

▶ Изберете радиостанция.
▶ Задръжте натиснат тъчпада или контролера, докато се появи звуков сигнал.
Символът ★ се появява до името на станцията.
▶ Изберете ★ Любими.
Появява се списъкът с Любими с всички запаметени радиостанции.

или

▶ Създайте акаунт при онлайн доставчика (TuneIn Radio) и след това го регистрирайте в мултимедийната система.
Вашите Любими ще бъдат инсталирани в мултимедийната система.

Изтриване на Любими

▶ Изберете ★ Любими.
▶ Изберете радиостанция.
▶ Задръжте натиснат тъчпада или контролера, докато се появи звуков сигнал.
Символът ★ до името на станцията изгасва.

Настройване на опциите на интернет радиото
Мултимедийна система:
Радио ▸▸ Радиоизточник ▸▸ TuneIn радио ▸▸ Опции

Могат да се избират следните опции:

- Select Stream (Избор на стрийм): избиране на стрийм качеството.
- Login to TuneIn account (Регистриране на TuneIn акаунт): регистриране на Вашия TuneIn потребителски акаунт.
- Log out of account (Отписване на акаунт): отписване на Вашия TuneIn потребителски акаунт.

▶ Изберете опция.

Медии

Аудиорежим

Информация за аудиорежим

ПРЕДУПРЕЖДЕНИЕ Опасност от загуба на концентрация поради използване на носители на данни

Когато използвате носители на данни по време на движение, вниманието Ви може да се отклони от пътната обстановка. Освен това е възможно да загубите контрол над автомобила.

- Използвайте носители на данни само при спрян автомобил.

Допустими файлови системи:

- FAT32
- exFAT
- NTFS

Допустими носители на данни:

- SD карта
- USB памет
- iPod®/iPhone®
- MTP устройства
- Bluetooth® аудиоустройства

- Общо до 50 000 поддържани файлове се управляват от мултимедийната система.
- Поддържат се носители на данни до 2 TB (32-бита адресно пространство)

Поддържани формати:

- MP3
- WMA
- AAC
- WAV
- FLAC
- ALAC

Спазвайте следните указания:

- Поради голямото многообразие от налични музикални файлове или енкодери, честота на дискретизация и битрейт не винаги може да бъде гарантирано възпроизвеждане.
- Поради многообразието на наличните на пазара USB устройства не може да бъде гарантирано възпроизвеждане на всички USB устройства.
- Защитени срещу копиране музикални файлове или DRM кодирани файлове не могат да бъдат възпроизведени.
- MP3 плеърите трябва да поддържат Media Transfer Protokoll (MTP).

Произведено по лиценз на Dolby Laboratories. Dolby, Dolby Audio и символът двойно D са търговски марки на Dolby Laboratories.



Gracenote, MusicID, Playlist Plus, логото на Gracenote и надписът „Powered by Gracenote“ са регистрирани марки или марки на Gracenote, Inc. в САЩ и/или други държави.

За патенти DTS вж. http://patents.dts.com. Произведено по лиценз на DTS Licensing Limited. DTS, DTS-HD, символът, както и DTS заедно със символа са регистрирани марки на DTS, Inc.© DTS, Inc. Всички права запазени.

Указания за авторското право

Аудиофайлове, които сами създавате за възпроизвеждането или можете да възпроизвеждате, подлежат на защитата на авторското право. Без предварително съгласие на титуляра на правата в много държави не може да се извършва размножаване, дори и за лично ползване. Информирайте се за съответно валидните разпоредби на авторското право и ги спазвайте.

Включване на мултимедиен режим

Мултимедийна система:

→ Медии ▸▸ Медийни източници

▶ Изберете мултимедиен източник. Възпроизвеждат се музикални файлове, които могат да бъдат възпроизвеждани.

Поставяне/изваждане на SD карта

⚠ **ОПАСНОСТ** Опасност за живота вследствие на поглъщане на SD карти

SD картите са малки компоненти.

Те могат да бъдат погълнати и да доведат до задушаване.

▶ Съхранявайте SD картите на място недостъпно за деца.

▶ Ако е погълната SD карта, незабавно потърсете лекарска помощ.

! **УКАЗАНИЕ** Повреди при високи температури

Високите температури могат да повредят SD картата с памет.

▶ След използване извадете SD картата с памет и я отстранете от автомобила.

Мултимедийна система:

→ Медии ▸▸ Медийни източници ▸▸ Карт. памет

Поставяне

Мултимедийният присъединителен елемент се намира в отделението за вещи под подлакътника.

▶ Поставете SD картата в слота за SD карти, докато се фиксира. Страната с контактите трябва да сочи надолу. Възпроизвеждат се музикални файлове, които могат да бъдат възпроизвеждани.

Изваждане

▶ Натиснете SD картата.

▶ Извадете SD картата.

Преглед на аудиорежим

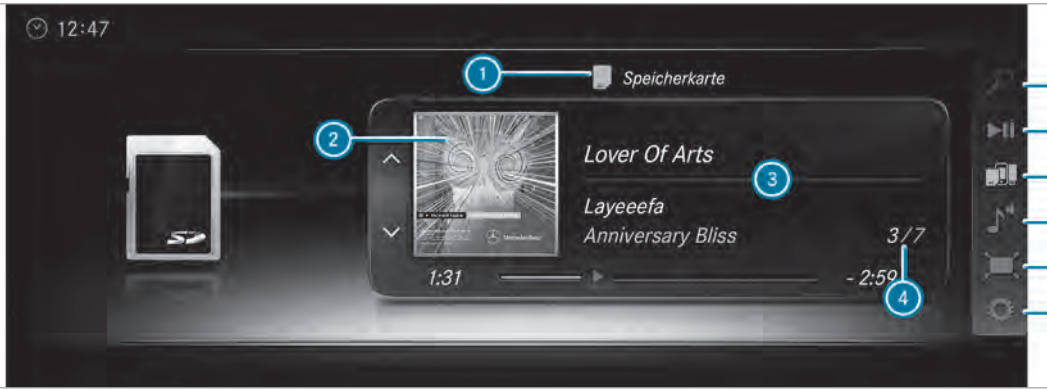

1. Активен носител на данни
2. Обложка на албум
3. Заглавие, изпълнител, албум
4. Номер на песен и брой песни в списъка със заглавия
5. Търсене
6. Управление на възпроизвеждането
7. Медийни източници
8. Звучене
9. Цял екран (за възпроизвеждане на видео)
10. Опции

Свързване на USB устройства

! УКАЗАНИЕ Повреди при високи температури

Високите температури могат да повредят USB устройствата.

- След използване извадете USB устройствата и ги отстранете от автомобила.

Мултимедийният присъединителен елемент се намира в отделението за вещи под подлакътника и разполага с два USB извода. В зависимост от оборудването на автомобила има други USB извода в отделението за вещи на средната конзола отпред или в задното отделение.

- Свържете USB устройството с USB извода. Ако съответната индикация за медии е включена, се възпроизвеждат музикални файлове, които могат за бъдат възпроизвеждани.

ⓘ За ползването на Apple CarPlay™ и Android Auto използвайте обозначения USB извод .

Избор на песен

Мултимедийна система:

→ Медии

Избор на песен чрез прескачане към песен

- **Прескачане напред или назад към заглавие:** навигирайте нагоре или надолу.

Избиране на песен чрез текущ списък с песни

- Изберете .
- Изберете Актуален списък песни.
- Изберете заглавие.

Избиране на опции за възпроизвеждане

Мултимедийна система:

→ Медии ▸▸ Опции

Възпроизвеждане на подобна песен

- Изберете Възпроизвеждане на подобни песни.
  Създава се и се възпроизвежда списък със сравними заглавия.

Режим на възпроизвеждане

- Изберете Произволно възпроизв. актуален сп. песни.
  Актуалният списък с песни се възпроизвежда в случайна последователност.
- Изберете Произволно възпроизв. актуална медия.
  Всички песни върху активния носител на данни се възпроизвеждат в случайна последователност.
- Изберете Нормална последователност на песните.
  Актуалният списък с песни се възпроизвежда в последователността, налична върху носителя на данни.

Управление на възпроизвеждането на медии

Мултимедийна система:

→ Медии ▸▸ ►|| Управление на възпроизвеждането

Показва се лента за управление на възпроизвеждането.

- **Паузиране на възпроизвеждането**: натиснете контролера.
  Показва се символът .

▶ **Продължаване на възпроизвеждането**: натиснете отново контролера.
Показва се символът ▶.

Бързо превъртане напред/назад

▶ Преместете ⏸ на лентата за времето: завъртете контролера

Скриване на възпроизвеждането

▶ Натиснете бутон ⮌.

Режим Видео

Включване на режим Видео
Мултимедийна система:

↳ Медии » Медийни източници

▶ Изберете носител на данни.
Възпроизвеждат се видеофайлове, които могат да бъдат възпроизвеждани.

Мултимедийната система поддържа следните формати:

- MPEG
- AVI, DivX, MKV
- MP4, M4V
- WMV

ⓘ Поради голямото многообразие от налични видео файлове или енкодери, честоти на дискретизация и скорости на предаване на данни, не винаги може да бъде гарантирано възпроизвеждане.
Видеоклипове се поддържат до FullHD (1920x1080).
Защитени от копиране видео файлове или файлове с DRM защита (Digital Rights Management) не могат да бъдат възпроизведени.

Преглед на режим Видео

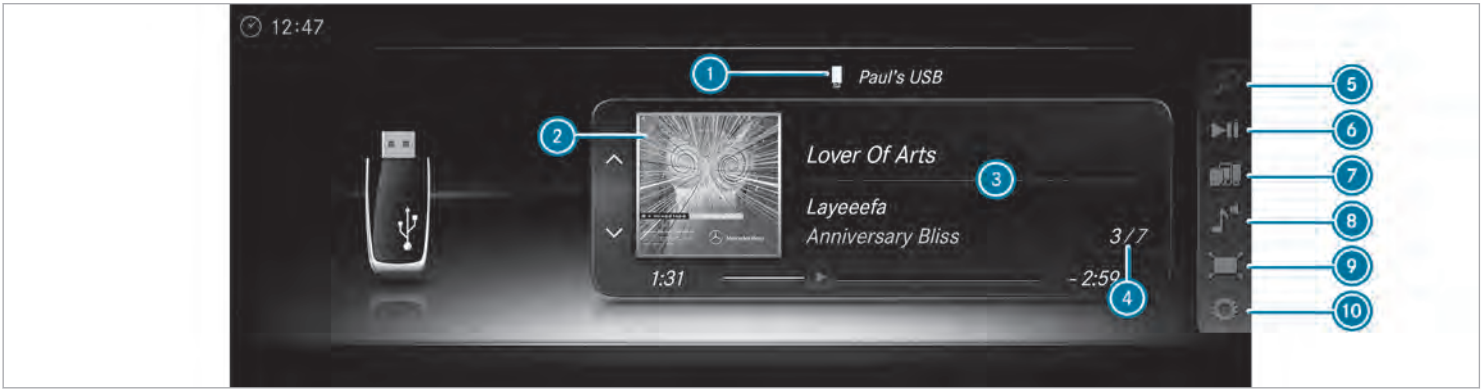

1. Активен носител на данни
2. Прозорец за предварителен преглед
3. Заглавие, изпълнител и албум или заглавие и сцена
4. Номер на песен и брой песни в списъка със заглавия
5. Търсене
6. Управление на възпроизвеждането
7. Медийни източници
8. Звучене
9. Цял екран
10. Опции

Включване/изключване на режим на цял екран
Мултимедийна система:

Медии ▸▸ Медийни източници

- Изберете носител на данни.
  Възпроизвеждат се видеофайлове, които могат да бъдат възпроизвеждани.
- **Включване на режим на цял екран:** изберете Цял екран.
- **Изключване на режим на цял екран:** натиснете тъчпада.

Извършване на видео настройки
Мултимедийна система:

Медии ▸▸ Опции ▸▸ Формат на картината

На разположение са следните формати на изображението:

- Автоматично
- 16:9
- 4:3
- Мащабиране

- Изберете формат на изображението.

Ръчно настройване на яркостта

- Изберете Яркост.
- Настройте яркостта.

Търсене на медия

Стартиране на търсене на медия
Мултимедийна система:

Медии ▸▸ Търсене

В зависимост от свързаните медийни източници и файлове могат да се избират следните категории:

- Актуален списък песни
- Търсене на ключова дума
- Списъци за възпроизвеждане
- Изпълнители
- Албуми
- Песни
- Папка
- Музикални жанрове
- Година
- Композитори
- Видео
- Подкастове (Apple® устройства)
- Аудиокниги (Apple® устройства)

- Изберете категория.

ⓘ Категориите са на разположение, щом цялото медийно съдържание бъде разчетено и анализирано.

Медиен интерфейс

Информация за медиен интерфейс
Media Interface е универсален интерфейс за свързването на мобилни аудиоустройства. Мултимедийната система разполага с два USB извода. Възможностите за свързване през USB ще намерите в отделението за вещи под подлакътника.

Поддържани устройства

През медийния интерфейс можете да свържете следните носители на данни:

- iPod®
- iPhone®
- MP3 плеър
- USB устройства

За детайлна информация и за списък на поддържаните устройства посетете следната уебстраница

http://www.mercedes-benz.com/connect. Следвайте информацията от рубриката „Медиен интерфейс“.

Включване на Media Interface

Мултимедийна система:

Медии ▸▸ Медийни източници

▶ Свържете носител на данни с USB извода (→ Страница 351).

▶ Изберете медийно устройство.
Възпроизвеждат се музикални файлове, които могат да бъдат възпроизвеждани.

Преглед на Media Interface

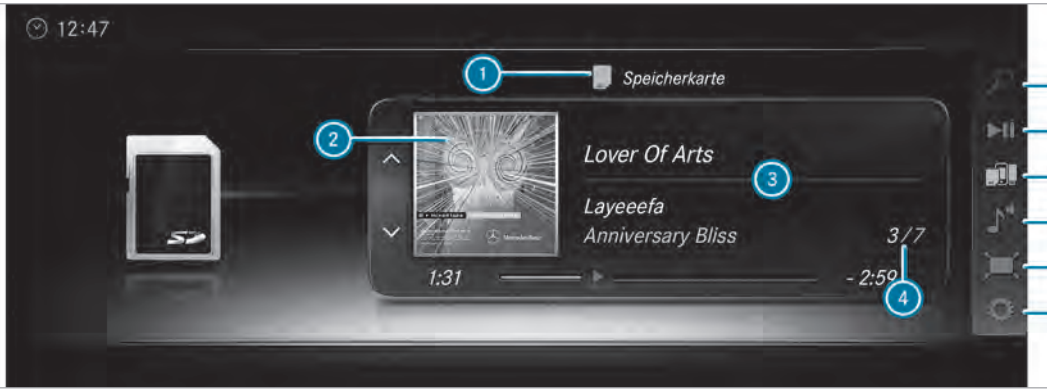

1. Активен носител на данни
2. Обложка
3. Изпълнител, заглавие и албум
4. Номер на песен и брой песни в списъка със заглавия
5. Търсене
6. Управление на възпроизвеждането
7. Медийни източници
8. Звучене
9. Цял екран (само за възпроизвеждане на видео)
10. Опции

Bluetooth® Audio

Информация за Bluetooth® Аудио

Когато използвате Вашето Bluetooth® аудиоустройство за пръв път заедно с мултимедийната система, трябва да го оторизирате (→ Страница 358).

Преглед Bluetooth® Аудио

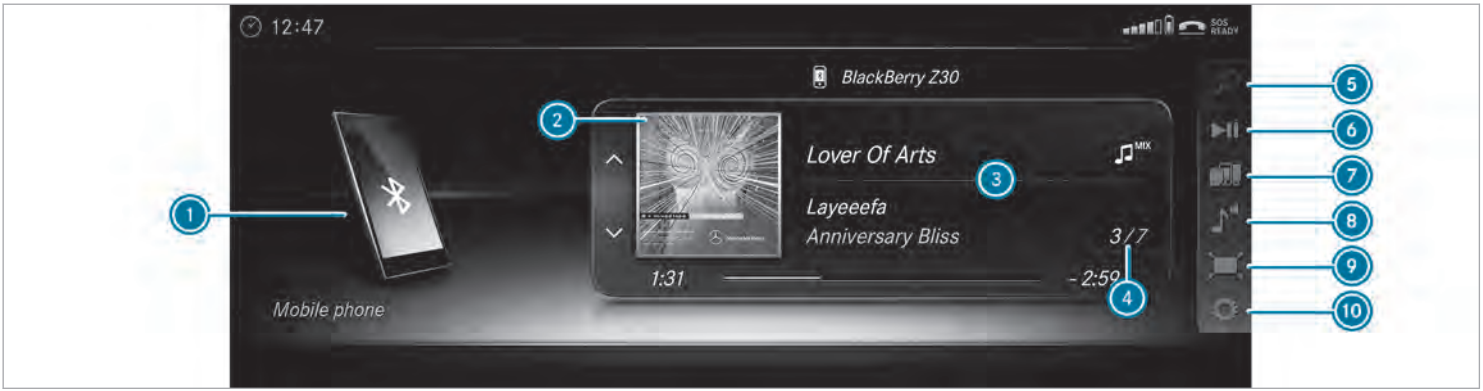

1. Активен носител на данни
2. Обложка
3. Заглавие, изпълнител, албум
4. Номер на песен и брой песни в списъка със заглавия
5. Търсене
6. Управление на възпроизвеждането
7. Медийни източници
8. Звучене
9. Цял екран (само за възпроизвеждане на видео)
10. Опции

Търсене и оторизиране на Bluetooth® аудиоустройство

Условия

- В мултимедийната система и аудиоустройството е включен Bluetooth® (→ Страница 286).
- Аудиоустройството поддържа Bluetooth® аудиопрофили A2DP и AVRCP.
- Аудиоустройството е „видимо“ за други устройства.

Мултимедийна система:

Медии ▸▸ Медийни източници ▸▸ Bluetooth Audio

Оторизиране на новото Bluetooth® аудиоустройство

▶ Изберете .

▶ Изберете Добавяне на ново Bluetooth Audio устройство.

▶ Изберете Стартиране на търсене в системата. Намерените аудиоустройства се показват в списъка с устройства.

▶ Изберете Bluetooth® аудиоустройство. Оторизирането стартира. На мултимедийната система и на мобилния телефон се показва код.

▶ Когато кодовете са идентични, потвърдете в аудиоустройството.
Аудиоустройството е свързано и възпроизвеждането стартира.

Изберете вече оторизирано Bluetooth® аудиоустройство

▶ Изберете .

▶ Изберете Bluetooth® аудиоустройство.

Създаване на връзка през Bluetooth® аудиоустройството

Bluetooth® името на мултимедийната система е MB BLUETOOTH XXXXX.

▶ Изберете Търсене от устройството.

▶ Стартирайте оторизирането на аудиоустройството (вж. ръководство за експлоатация на производителя).
На мултимедийната система и на мобилния телефон се показва код.

▶ Ако кодовете са идентични, потвърдете в двете устройства.
Аудиоустройството е свързано и възпроизвеждането стартира.

При някои аудиоустройства първо трябва да се стартира възпроизвеждането от самото устройство, за да може мултимедийната система да възпроизвежда аудиофайловете.

ⓘ Специфични за устройството указания за оторизирането и свързването на Bluetooth® съвместими мобилни телефони ще получите на http://www.mercedes-benz.com/connect или в оторизиран сервиз на Mercedes-Benz.

Включване на Bluetooth® Аудио

Мултимедийна система:

Медии ▸▸ Медийни източници

▶ Изберете Bluetooth Audio.
Мултимедийната система активира свързаното Bluetooth® аудиоустройство.

Избиране на музикален плеър

Мултимедийна система:

Медии ▸▸ Медийни източници ▸▸ Bluetooth Audio

▶ Изберете Bluetooth® аудиоустройство.
Ако в Bluetooth® аудиоустройството има няколко музикални плеъра, се показва списък.

▶ Изберете музикален плеър.
Възпроизвеждането стартира.

Търсене на заглавие
Мултимедийна система:
→ Медии ▸▸ Медийни източници ▸▸ Bluetooth Audio

- Изберете .
- Изберете категория.
  Появява се списък с песни.
- Изберете заглавие.

ⓘ Функцията е налична само тогава, когато мобилният телефон и избраният музикален плеър в него поддържат съответната функция.

Смяна на Bluetooth® аудиоустройството през NFC

Условия
- Спазвайте указанията за използване на NFC (→ Страница 324).
- Bluetooth® audio прегледа бива показан (→ Страница 358).

- Леко натиснете NFC зоната на мобилния телефон (вж. ръководството за експлоатация на производителя).
  Ако мобилният телефон вече е бил оторизиран като Bluetooth® аудиоустройство на мултимедийната система, сега ще бъде свързан.
  Ако мобилният телефон се оторизира за първи път като Bluetooth® аудиоустройство на мултимедийната система, след потвърждаването на инструкциите на мобилния телефон (вж. ръководството за експлоатация на производителя) ще бъде свързан.

Прекъсване на Bluetooth® аудиоустройство
Мултимедийна система:
→ Телефон ▸▸ Медийни източници

- Изберете Bluetooth® аудиоустройство.
- Изберете Деоторизация.
- Изберете Да.

Радио

Включване на радио

Мултимедийна система:
→ Радио

- Алтернативно: натиснете бутон RADIO.
  Появява се индикацията за радиото. Чувате последно настроената радиостанция в последно настроената честотна лента.

Преглед на радио

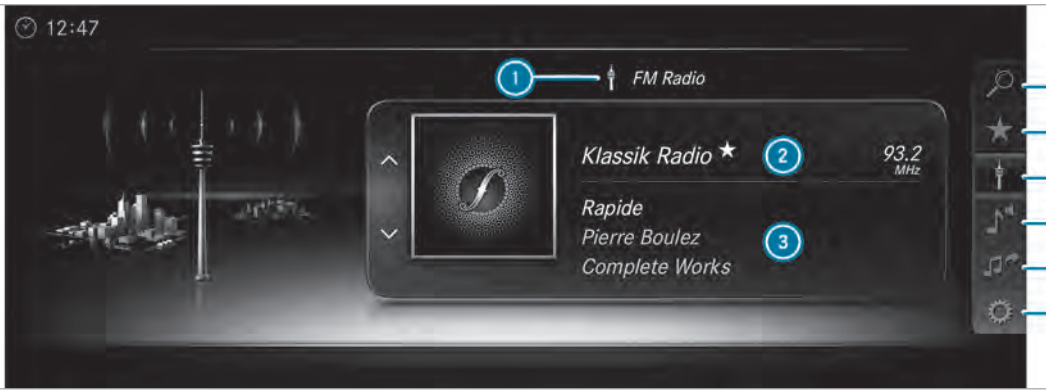

1. Активна честотна лента
2. Име на радиостанция или настроена честота
3. Изпълнител, заглавие, албум и радиотекст
4. Списък с радиостанции
5. Памет за станции
6. Радиоизточник
7. Звучене
8. Маркиране на тази песен
9. Опции

Настройване на честотна лента

Мултимедийна система:

→ Радио ▸▸ Радиоизточник

▶ Изберете честотна лента.

Настройване на радиостанция

Мултимедийна система:

→ Радио

▶ Навигирайте нагоре или надолу.

Извикване на списък с радиостанции

Мултимедийна система:

→ Радио ▸▸ 🔍

▶ Изберете радиостанция.

Търсене на радиостанция чрез име на радиостанцията или директно въвеждане на честота

Мултимедийна система:

→ Радио ▸▸ 🔍 ▸▸ 🔍

▶ Въведете име на радиостанция или честота.

▶ Изберете OK.
Показват се резултатите от търсенето.

▶ Изберете радиостанция.

Запаметяване на радиостанция

Мултимедийна система:

→ Радио ▸▸ ★ Памет за станции

▶ Изберете Запаметяване на актуална станция в паметта.

Обработване на памет за радиостанции

Мултимедийна система:

→ Радио ▸▸ ★ Памет за станции

Преместване на радиостанция:

▶ Маркирайте запис от паметта и навигирайте наляво.

▶ Изберете Преместване на маркирана станция.

▶ Изберете позиция на запаметяване.

Изтриване на радиостанция:

▶ Маркирайте запис от паметта и навигирайте наляво.

▶ Изберете Изтриване на маркирана станция.

▶ Изберете Да.

Извикване на слайдшоу (FM/DAB радиорежим)

Мултимедийна система:

→ Радио ▸▸ Радиоизточник ▸▸ FM/DAB радиостанции



Слайдшоуто показва 1 показва графично изобразена допълнителна информация на станцията. Тя може да съдържа напр. лого, обложка на албум, музикално заглавие, програма, новини или и сервизна информация. В 2 се показват допълнителни информации в режим на цял екран.

- **Включване на режим цял екран:** изберете Цял екран.
- **Изключване на режим цял екран:** изберете .

Включване или изключване на функцията „Фиксирана честота“

Мултимедийна система:

Радио ▸▸ Опции ▸▸ Фиксиране на станция

- Включете ☑ или изключете ☐ функцията.

Когато функцията е включена и при лош обхват мултимедийната система ще запази настроената честота.

Отбелязване на музикално заглавие

Мултимедийна система:

Радио

Ако радиоразпространителите подготвят съответна информация, с тази функция можете пренасяте информация за възпроизвежданото в момента музикално заглавие към Apple® устройство. След това можете да закупите аудиофайловете в iTunes Store®.

- Изберете ♫→ Маркиране на тази песен.

Информацията за заглавието се запаметява.

Включване/изключване на радиоинформация за трафика

Мултимедийна система:

Система ▸▸ Аудио ▸▸ Гласова навигация и съобщ. за пътна обстановка

- Включете ☑ или изключете ☐ функцията.

или

- На мултифункционалния волан задръжте натиснат бутон .

Настройване на увеличаване на радиоинформация за трафика

Мултимедийна система:

Система ▸▸ Аудио ▸▸ Гласова навигация и съобщ. за пътна обстановка

- Изберете Съобщения за пътна обстановка - усилване звук.
- Изберете Без усилване или стойността.

Включване/изключване на радиотекст

Мултимедийна система:

Радио ▸▸ Опции ▸▸ Показване на информация от радиотекст

- Включете ☑ или изключете ☐ функцията.

Телевизия

Информация относно TV режима

Ubiquitous DTCP-MOST

Copyright® 2015 Ubiquitous Corp.

TV тунерът позволява приемането на цифрови станции по тези стандарти:

- DVB-T
- DVB-T2

Възможно е в някои държави стандартите да не са на разположение или да не покриват цялата територия.

За декодиране на HD програми по CI+ стандарт се използва CA-модул (Conditional-Access-Modul), който не част от комплекта на доставката. В някои държави допълнително се нуждаете от Smart Card, която се поставя в CA-модула (вж. ръководство за експлоатация на производител).

TV тунерът е под в багажника в задния десен джоб. CA-модулът се използва в TV тунера.

УКАЗАНИЕ Повреждане на CA-модула и Smart Card

CA-модулът е предназначен за домашно ползване. В мобилен режим на работа CA-модулът може да прегрее при постоянно високи външни температури и да бъде повреден.

▶ Уверете се, че CA-модулът не е изложен дълготрайно на много високи температури.
Ако CA-модулът е повреден, не могат да се приемат кодирани станции.

TV тунерът не може да приема програми в Dolby Digital Plus.

Произведено по лиценз на Dolby Laboratories. Dolby, Dolby Audio и символът двойно D са търговски марки на Dolby Laboratories.

TV тунерът автоматично настройва TV стандарта.

Телевизионният обхват зависи от следните фактори:

- скоростта на движение
- предавателни характеристики на настроен TV канал

Телевизионният обхват може да бъде нарушен от следните фактори:

- електронни устройства, които могат да се вземат в автомобила
- променливи характеристики на обхвата при движение

Лошият обхват може да доведе до следното:

- TV тунерът превключва на алтернативни цифрови канали с по-добра връзка и същото програмно съдържание.
- TV тунерът изключва звука и замразява или скрива картината. На дисплея се появява символът .

Включване на TV режим

Мултимедийна система:

Медии ▸▸ Медийни източници

▶ Изберете TV.
Появява се TV картина. Когато е възможно, информацията за станция и програма се показва.

Ако автомобилът се движи по-бързо от 5 км/ч, TV картината за водача е скрита. Когато е въз-

можно, информацията за станция и програма се показва постоянно.

Преглед TV режим

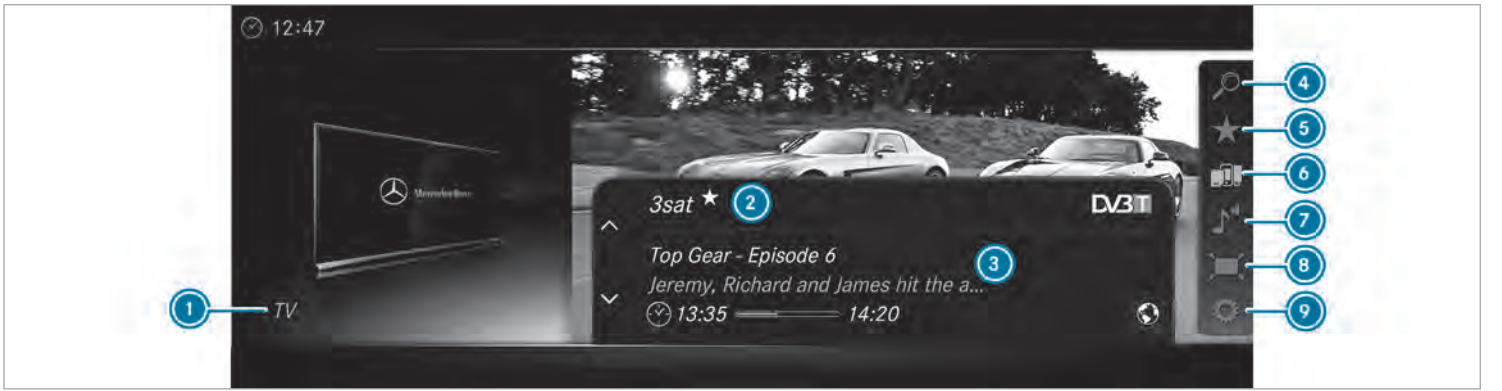

1. Активни медийни източници
2. Име на станцията
3. Актуална програма с начален и краен час
4. Списъци на станции
5. Памет за станции
6. Медийни източници
7. Звучене
8. Цял екран
9. Опции

Преглед на индикациите в менюто за управление на TV

Показва се следната информация:

- Актуални TV канали със символ ★ (ако са запаметени в Любими)
- Актуална програма с начален и краен час
- FIX

  Фиксиран канал, описание на функции (→ Страница 366)

  Включване или изключване на фиксирана станция/канал (→ Страница 366)
- Символи, като напр.:

  Видеотекст

  Налични езици за аудио

  Кодиран телевизионен канал

Показване или скриване на цял TV екран

Показване на цял екран:

▶ Изберете Цял екран.

или

▶ Натиснете бутон ▶▶|.

Скриване на цял екран:

▶ Натиснете бутон ⮌.

Настройване на TV станция

Настройване TV канал в менюто за управление

Мултимедийна система:

⮑ Медии ▶▶ Медийни източници ▶▶ TV

▶ Плъзнете нагоре или надолу по тъчпада.
TV тунерът настройва предходния или следващия канал от списъка със канали. За дванадесет секунди се появява менюто за управление.

Настройване на TV канал в списъка с радиостанции/канали

Мултимедийна система:

⮑ Медии ▶▶ Медийни източници ▶▶ TV ▶▶ Списъци на станции

▶ Изберете ТВ станции.

▶ Изберете TV канал.
TV тунерът настройва канала от списъка с канали. За около дванадесет секунди се появява менюто за управление.

Търсене на TV канал

▶ Изберете ТВ станции.

▶ Изберете Търсене.

▶ Въведете търсената станция (→ Страница 283).

▶ Изберете TV канал.

Настройване на TV канал в Любими

Условие

- TV каналът е запаметен в Любими.

Мултимедийна система:

⮑ Медии ▶▶ Медийни източници ▶▶ TV ▶▶ ★ Памет за станции

▶ Избор на TV канал.

Настройване на TV канал на фонов режим

Ситуация:

- Навигацията е напр. активна.
- TV режимът е включен на фонов режим и звукът от настроеният TV канал се чува.

▶ На тъчпада натиснете бутон ▶▶|.
Извиква се меню Медии.

▶ Навигирайте нагоре или надолу.
Настройва се следващият или предишният TV канал.

Показване на актуална информация за програмата към настроен телевизионен канал
Мултимедийна система:
Медии ▸▸ Медийни източници ▸▸ TV ▸▸ Опции

▶ Изберете Electronic Program Guide.
EPG показва следната информация (ако е на разположение):
- време на предаване
- име на актуалните и следващи програми

▶ Избиране и потвърждаване на информация за програмата.
Показват се детайлите.

▶ **Прелистване:** плъзнете нагоре или надолу по тъчпада.

▶ **Излизане от индикацията с детайли:** натиснете бутон ⮌.

Функция на настройката Фиксирана станция

Фиксирана станция е включена
Каналът не се сменя. Това има смисъл напр. тогава, когато преминавате с автомобила през области на приемане, които се припокриват. По този начин предотвратявате честа смяна между каналите.
Индикаторът FIX се показва зад името на TV канала.

Фиксирана станция е изключена
TV тунерът превключва автоматично, в зависимост от състоянието на приемане, на по-добре приемани алтернативни канали със същото съдържание на програмата. По този начин може да изобрази възможно най-добрата TV картина за всяка ситуация.

Включване или изключване на фиксирана станция/канал
Мултимедийна система:
Медии ▸▸ Медийни източници ▸▸ TV ▸▸ Опции

▶ Station fix (Фиксирана станция) включване ☑ или изключване ☐.

Преглед списък с канали

TV тунерът показва актуалната програма на текущо приеманият дигитален телевизионен канал или радиостанция в собствен списък с радиостанциите и каналите.
Списъците с канали са подредени по азбучен ред или по държава.
За актуализиране на информацията, TV тунерът се нуждае от известно време.
Списъците с канали показват следната информация:
- приемани станции и канали
- заглавие на програма

Информацията се показва при следните условия:
- дигиталните станции и канали ги излъчват.
- обхватът е достатъчен.

Любими

Преглед на Любими
Можете да запишете общо 40 дигитални TV канала като Любими.

Бързо запаметяване на TV канал
Мултимедийна система:
Медии ▸▸ Медийни източници ▸▸ TV

▶ В режима на цял екран натискайте тъчпада по-дълго от три секунди.
Актуалният TV канал се записва като Любим на следващата свободна позиция.

Запаметяване на TV канал
Мултимедийна система:
Медии ▸▸ Медийни източници ▸▸ TV ▸▸ Памет за станции

- Изберете Запаметяване на актуална станция в паметта.
  Актуалният телевизионен канал се записва като Любим на следващата свободна позиция.
- Алтернативно: маркирайте радиостанция в списъка с радиостанции и запаметете като Любима.

Преместване на радиостанция в Любими

- Маркирайте радиостанция в Любими.
- Изберете Преместване на маркирана станция.
- Маркирайте новата позиция.
- Потвърдете позицията.

Изтриване на станция

- Маркирайте радиостанция в Любими.
- Изберете Изтриване на маркирана станция.
- Изберете Да.

TV предаване

Преглед език за аудио и субтитри

Език за аудио

- Изборът между повече езици за аудио е възможно при предавания, които се излъчват на няколко езика.
- Ако като системен език е настроен напр. английски и се излъчва TV канал на този език, то той се избира автоматично.

Излъчването на предаването може да бъде обозначено със следните символи:

- Предаване с аудио указания за хора със зрителни увреждания
- Предаване в стерео качество
- Предаване за хора с увреждане на слуха
- 5.1 Предаване със съраунд звук

  Когато не се появява символ, характеристиките на предаването са непознати и то се излъчва с монокачество.

Субтитри

- Функцията е включена: субтитрите се показват на избрания език за актуалната програма (когато са налични).

Настройване на езика за аудио в TV
Мултимедийна система:
Медии ▸▸ Медийни източници ▸▸ TV ▸▸ Опции

- Изберете Аудио/Субтитри.
- Изберете един от наличните езици за аудио.
  Изборът на език за аудио е валиден само за текущата програма.

Настройване на субтитри в TV
Мултимедийна система:
Медии ▸▸ Медийни източници ▸▸ TV ▸▸ Опции

- Изберете Аудио/Субтитри.
- Изберете Показване на субтитри.
  Включете ☑ или изключете ☐ субтитрите.
- Изберете един от наличните езици за субтитрите.
  Изборът на език е валиден само за текущата програма.

Видеотекст

Преглед видеотекст
Страници с видеотекст са в диапазона от страница 100 до страница 899.

Една динамична страница с видеотекст се състои от няколко подстраници.

Информация относно цифров видеотекст MHEG-5:

- Цифровият видеотекст е наличен само в някои държави, като напр. Великобритания и Нова Зеландия.
- Налични са интерактивните мултимедийни приложения, като напр. метеорологични прогнози, новини и спортни резултати.
- Може да отнеме известно време, докато всички страници се заредят.

Показване на видеотекст

Мултимедийна система:

Медии ▸▸ Медийни източници ▸▸ TV ▸▸ Опции ▸▸ Телетекст

- **Извикване на предишна или следваща страница с видеотекст:** плъзнете надолу или нагоре по тъчпада.
- **Въведете цифри:** натиснете продължително върху тъчпада.
- Въведете цифрите бързо и последователно.
- **Избиране на подстраница:** плъзнете наляво или надясно по тъчпада.

ⓘ Актуално избраната подстраница се маркира със син символ.

- **Връщане към TV предаването:** натиснете продължително бутон ⮌.

Цифров видеотекст MHEG-5

- Когато се покаже видеотекста, натиснете продължително върху тъчпада.
  Показва се опция за избор на цвят.
- Изберете цвят.
  Показва се съдържанието на данните.
- **Въведете цифри:** изберете 123.
- Въведете цифрите бързо и последователно.
- **Връщане към TV предаването:** изберете TV.

Настройки на картината

Преглед на настройки на картината

Следните настройки за формат на картината са на разположение:

- Автоматично
- 16:9
- 4:3
- Мащабиране

Яркостта се регулира автоматично.

Избиране на настройки на картината

Мултимедийна система:

Медии ▸▸ Медийни източници ▸▸ TV ▸▸ Опции

- Изберете Формат на картината.
- Изберете формат на изображението.

HD програми

Поставяне на CA-модул

! УКАЗАНИЕ Повреждане на CA-модула и Smart Card

CA-модулът е предназначен за домашно ползване. В мобилен режим на работа CA-модулът може да прегрее при постоянно високи външни температури и да бъде повреден.

- Уверете се, че CA-модулът не е изложен дълготрайно на много високи температури.
  Ако CA-модулът е повреден, не могат да се приемат кодирани станции.

TV тунерът е под в багажника в задния десен джоб.

- Когато е необходимо (в зависимост от страната): поставете Smart Card в гнездото на CA-модула.
- Свалете защитната капачка на TV тунера.
- Поставете CA-модула в гнездото на TV тунера.
- Поставете защитната капачка на TV тунера. Когато CA-модулът е поставен правилно, могат да се приемат кодирани HD-програми по CI+ стандарт.

  При неподходящ CA-модул се появява съобщение за грешка.

Извикване на меню за CA модул
Мултимедийна система:

Медии ▸▸ Медийни източници ▸▸ TV ▸▸ Опции

- Изберете CA модул.
- Избиране на опция от менюто.

Звук

Настройки на звука

Информация за озвучителната система
Озвучителната система разполага с обща мощност от 100 вата и е оборудвана със седем високоговорителя. Озвучителната система е на разположение за всички функции в режим Радио и в мултимедиен режим.

Извикване на менюто за звука
Мултимедийна система:

Медии ▸▸ Звучене

Можете да избирате от следните функции:

- Еквалайзер
- Баланс и разпределение на звука
- Автоматично регулиране на силата на звука
- Други настройки на звука

- Изберете меню за звука.

Настройване на високи, средни и басови тонове
Мултимедийна система:

Медии ▸▸ Звучене ▸▸ Еквалайзер

- Изберете Височини, Средни или Баси.
- Направете настройката.

Включване/изключване на регулиране на силата на звука
Мултимедийна система:

Медии ▸▸ Звучене ▸▸ Автоматично регулиране на силата на звука

Автоматичното коригиране на силата на звука изравнява разлики в силата на звука при смяна на един аудиоизточник с друг.

- Включете ☑ или изключете ☐ функцията.

Настройване на баланс/фадер
Мултимедийна система:

Медии ▸▸ Звучене ▸▸ Баланс и разпределение на звука

- Настройте баланс и фадер.
- **Излизане от меню:** натиснете бутон ⮌.

Burmester® съраунд озвучителна система

Информация за Burmester® съраунд озвучителна система
Burmester® съраунд озвучителната система разполага с обща мощност от 590 вата и е оборудвана с 13 високоговорителя. Озвучителната система е на разположение за всички функции в режим Радио и в мултимедиен режим.

Извикване на менюто на звука в Burmester® съраунд озвучителната система
Мултимедийна система:

→ Медии ▸▸ Звучене

Можете да избирате от следните функции:

- Еквалайзер
- Баланс и разпределение на звука
- Автоматично регулиране на силата на звука
- Surround звук
- Концентрация на звука
- Други настройки на звука

▶ Изберете функция.

Настройване на високи, средни и басови тонове в Burmester® съраунд озвучителната система
Мултимедийна система:

→ Медии ▸▸ Звучене ▸▸ Еквалайзер

▶ Изберете Височини, Средни или Баси.
▶ Настройте желаните стойности.

Включване/изключване на регулирането на силата на звука в Burmester® съраунд озвучителната система
Мултимедийна система:

→ Медии ▸▸ Звучене ▸▸ Автоматично регулиране на силата на звука

Автоматичното коригиране на силата на звука изравнява разлики в силата на звука при смяна на един аудиоизточник с друг.

▶ Включете ☑ или изключете ☐ функцията.

Настройване на баланс/фадер в Burmester® съраунд озвучителната система
Мултимедийна система:

→ Медии ▸▸ Звучене ▸▸ Баланс и разпределение на звука

▶ Настройте баланс и фадер.
▶ **Излизане от меню:** натиснете бутон ⮌.

Включване/изключване на пространствено озвучаване в Burmester® съраунд озвучителната система
Мултимедийна система:

→ Медии ▸▸ Звучене ▸▸ Surround звук

▶ Включете ☑ или изключете ☐ функцията.

Настройване на фокуса на звука в Burmester® съраунд озвучителната система
Мултимедийна система:

→ Медии ▸▸ Звучене ▸▸ Концентрация на звука

▶ Настройте фокуса на звука.

Индикация за интервалите за сервизно обслужване ASSYST PLUS

Функция на индикацията за интервалите за сервизно обслужване ASSYST PLUS

Индикацията за интервалите за сервизно обслужване ASSYST PLUS Ви информира на дисплей инструмента за оставащото време и за оставащия пробег до следващото сервизно обслужване.

С бутон Назад, вляво на волана можете да скриете съобщението за сервизно обслужване.

Информация за Вашия автомобил може да получите в квалифициран специализиран сервиз, напр. оторизиран сервиз на Mercedes-Benz.

Показване на срока за сервизно обслужване

Бордови компютър:

→ Функции ▸▸ ASSYST PLUS

Показва се следващият срок за сервизно обслужване.

▶ **Излизане от индикацията:** натиснете бутон Назад, вляво на волана.

Задължително имайте предвид и следната допълнителна тема:

- Управление на бордовия компютър (→ Страница 252).

Редовно извършване на сервизно обслужване

УКАЗАНИЕ Преждевременно износване вследствие на неспазен срок за техническо обслужване

Ненавременно или непълно извършване на дейностите по сервизното обслужване може да доведе до увеличено износване или повреди по автомобила.

▶ Винаги спазвайте предписаните интервали за сервизно обслужване.

▶ Извършете дейностите по сервизното обслужване в квалифициран сервиз.

Специални мероприятия по техническото обслужване

Предписаният интервал за сервизно обслужване е предвиден при нормална експлоатация на автомобила. При по-тежки условия на експлоатация или повишено натоварване на автомобила сервизните дейности трябва да бъдат извършвани по-често от предписаното, като например:

- при редовни пътувания в градски условия с чести междинни спирания.
- при експлоатация главно на къси разстояния.
- при често движение в планински условия или по лоши пътища.
- при честа, продължителна работа в режим на празен ход.
- при високо отделяне на прах и/или чест режим на рециркулация.

При такива или подобни условия на експлоатация възлагайте по-често смянанапр. на филтъра за купето, моторното масло и масления филтър. При повишено натоварване трябва по-често да се проверяват гумите. Допълнителна информация ще получите в квалифициран специализиран сервиз.

Престой с разкачени клеми на акумулаторната батерия

Индикация за интервалите за сервизно обслужване ASSYST PLUS изчислява интервала за сервизно обслужване само при свързани клеми на акумулаторната батерия.

▶ Преди разкачане на клемите на акумулаторната батерия проверете на дисплей-инструмента срока за техническо обслужване и го запишете (→ Страница 371).

Двигателен отсек

Активен преден капак (защита на пешеходците)

Начин на функциониране на активния преден капак (защита на пешеходците)

Задействането на активния преден капак може да намали риска от нараняване на пешеходците при определени пътни произшествия. Задната част на предния капак се повдига с около 85 мм.

За да стигнете до сервиза, върнете задействания активен преден капак обратно в изходно положение. При задействан активен преден капак защитата на пешеходци може да е ограничена.

Пълната функционалност на активния преден капак трябва да бъде възстановена в квалифициран сервиз.

Функцията „Активен преден капак“ не е на разположение във всички държави.

Връщане в изходно положение на активния преден капак

⚠ **ПРЕДУПРЕЖДЕНИЕ** Опасност от изгаряне поради горещи компоненти в двигателния отсек

Определени компоненти в двигателния отсек могат да бъдат много горещи, напр. двигател, радиатор и части на изпускателната система за отработени газове.

▶ Оставете двигателя да се охлади и пипайте само посочените по-долу компоненти.

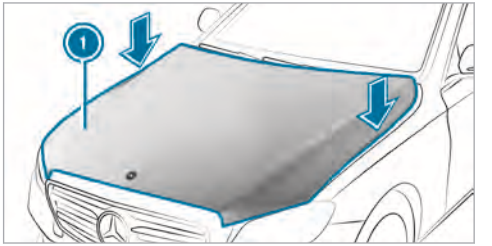

▶ Натиснете надолу с цяла длан активния преден капак (1) в областта на шарнирите от двете страни (стрелки).
Предният капак трябва да е фиксиран.

▶ Ако можете да повдигнете малко активния преден капак отзад, в областта на шарнирите, повторете работната стъпка, докато не го фиксирате правилно.

Отваряне/затваряне на преден капак

⚠ ПРЕДУПРЕЖДЕНИЕ Опасност от произшествие поради отключен преден капак по време на шофиране

Ако предният капак е отключен, той може да се вдигне по време на движение и да ви попречи на видимостта.

- Никога не отключвайте предния капак по време на движение.
- Преди всяко пътуване се уверете, че предният капак е заключен.

⚠ ПРЕДУПРЕЖДЕНИЕ Опасност от произшествие- и нараняване при отварянето и затварянето на предния капак

При отварянето и затварянето предният капак може да се спусне бързо в крайното положение.

За хора в зоната на движение на предния капак има опасност от нараняване!

- Отваряйте и затваряйте предния капак само тогава, когато в зоната на движение няма никой.

⚠ ПРЕДУПРЕЖДЕНИЕ Опасност от изгаряне при отваряне на предния капак

Ако при прегрял двигател или при пожар в двигателния отсек отворите предния капак, можете да влезете в досег с горещи газове или други отделящи се експлоатационни консумативи.

- Преди отваряне на предния капак оставете прегрелия двигател да се охлади.
- При пожар в двигателния отсек оставете предния капак затворен и извикайте противопожарната служба.

⚠ ПРЕДУПРЕЖДЕНИЕ Опасност от нараняване вследствие на движещи се части

Дори при изключено подаване на контакт, определени компоненти в двигателния отсек могат да продължат да работят или внезапно да се стартират отново, напр. вентилатора на радиатора.

Преди да бъдат извършвани работи в двигателния отсек, съблюдавайте следното:

- Изключете подаването на контакт.
- Никога не пипайте в опасната зона на движещите се компоненти, напр. зоната на въртене на вентилатора.
- Свалете бижута и часовници.
- Дръжте далеч от движещите се части дрехи и коса.

⚠ ПРЕДУПРЕЖДЕНИЕ Опасност от нараняване вследствие на докосване на компоненти под напрежение

Запалителната система и системата за впръскване на гориво работят с високо напрежение. Ако докоснете компоненти под напрежение можете да получите токов удар.

- Никога не докосвайте компоненти на запалителната система или на системата за впръскване на гориво при включено подаване на контакт.

⚠ ПРЕДУПРЕЖДЕНИЕ Опасност от изгаряне поради горещи компоненти в двигателния отсек

Определени компоненти в двигателния отсек могат да бъдат много горещи, напр. двигател,

радиатор и части на изпускателната система за отработени газове.

- Оставете двигателя да се охлади и пипайте само посочените по-долу компоненти.

ПРЕДУПРЕЖДЕНИЕ Опасност от нараняване вследствие използването на стъклочистачките при отворен преден капак

Когато стъклочистачките се задвижат при отворен преден капак, лостовият механизъм за задвижване на стъклочистачките може да Ви притисне.

- Преди да бъде отворен предният капак, винаги изключвайте стъклочистачките и подаването на контакт.

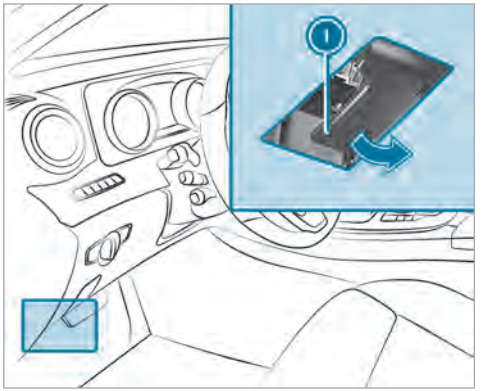

- **Отваряне:** за отключването на предния капак издърпайте ръкохватката (1).

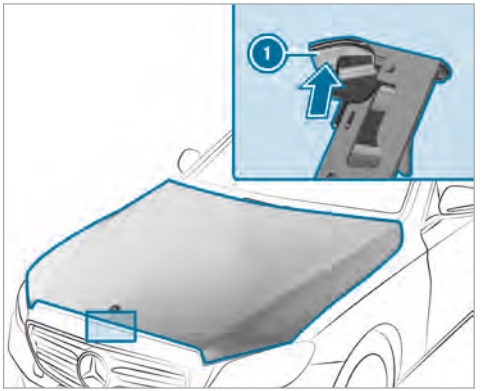

- Натиснете нагоре ръкохватката (1) на защитата на предния капак и повдигнете предния капак с около 40 см.
- **Затваряне:** спуснете предния капак и го затворете със замах от височина около 20 см.
- Ако предният капак може да бъде повдигнат още малко, отворете предния капак още веднъж и го затворете с малко по-голям замах, докато се фиксира правилно.

Моторно масло

Проверка на нивото на маслото с масломерна щека

ПРЕДУПРЕЖДЕНИЕ Опасност от изгаряне поради горещи компоненти в двигателния отсек

Определени компоненти в двигателния отсек могат да бъдат много горещи, напр. двигател, радиатор и части на изпускателната система за отработени газове.

▶ Оставете двигателя да се охлади и пипайте само посочените по-долу компоненти.

В зависимост от двигателя, масломерната щека може да се намира на различни места в двигателния отсек.

Време на изчакване преди проверка на нивото на маслото:

- експлоатационно загрят двигател: пет минути
- двигател, който не е експлоатационно загрят, (напр. когато двигателят е бил стартиран само за кратко): 30 минути

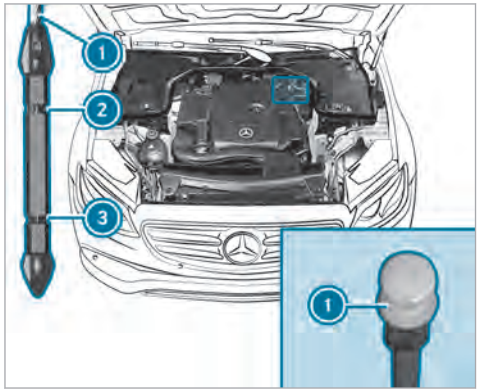

▶ Паркирайте автомобила на равно място.

▶ Извадете масломерната щека 1 и я почистете.

▶ Пъхнете масломерната щека 1 бавно докрай в направляващата тръба и я извадете след три секунди.

- Ниво на маслото наред: нивото на маслото е между 2 и 3.
- Ниско ниво на маслото: нивото на маслото е 3 или под това.
- Нивото на маслото е много високо: нивото на маслото е над 2.

▶ Ако нивото на маслото е много ниско, долейте 1 л моторно масло.

▶ Нивото на маслото е по-високо, поради прекомерно количество моторно масло. Потърсете квалифициран специализиран сервиз.

Проверка на нивото на моторното масло с бордовия компютър (E 220 d)

Нивото на моторното масло се индикира в режим на движение. В зависимост от оперативния профил е възможно да се появи индикация за нивото на маслото едва след пътуване, продължило 30 минути, и при включено подаване на контакт.

Коректно измерване на нивото на маслото не е възможно, когато:

- при измерването автомобилът не се намира на равна повърхност.
- предният капак е бил отварян преди това.

След това трябва двигателят да се стартира отново и нивото на моторното масло се индикира отново в режим на движение.

Бордови компютър:

→ Функции ▸▸ Ниво на моторното масло

Едно от следните съобщения се показва на мултифункционалния дисплей:

- Ниво на моторното масло Измерва се: все още не е възможно измерване на нивото на маслото. Повторете въпроса след най-много 30 минути движение.
- Ниво моторно масло OK и лентата за индикация на нивото на маслото на мултифункционалния дисплей свети зелено и е позиционирана между „min“ и „max“: нивото на маслото е в нормата.
- Ниво на моторното масло Допълнете 1,0 l и лентата за индикация нивото на маслото на мултифункционалния дисплей свети оранжево и е позиционирана под „min“: да се долее 1 л моторно масло.
- Намалете нивото на моторното масло и лентата за индикация нивото на маслото на мултифункционалния дисплей свети оранжево и е позиционирана над „max“: да се изпусне излишното количество моторно масло. Потърсете квалифициран специализиран сервиз.
- За ниво на маслото Подайте контакт: включете подаването на контакт, за да проверите нивото на моторното масло.
- Ниво на моторното масло Системата не работи: датчикът е дефектен или не е поставен. Потърсете квалифициран специализиран сервиз.
- Ниво на моторното масло Времен. с-мата не работи: затворете предния капак.

Допълване на моторно масло

ПРЕДУПРЕЖДЕНИЕ Опасност от изгаряне поради горещи компоненти в двигателния отсек

Определени компоненти в двигателния отсек могат да бъдат много горещи, напр. двигател, радиатор и части на изпускателната система за отработени газове.

- Оставете двигателя да се охлади и пипайте само посочените по-долу компоненти.

ПРЕДУПРЕЖДЕНИЕ Опасност от пожар- и нараняване от моторно масло

Ако моторното масло попадне върху горещи компоненти в двигателния отсек, то може да се възпламени.

- Уверете се, че около отвора за пълнене не е попаднало моторно масло.
- Преди стартирането на автомобила, оставете двигателя да се охлади и почистете добре замърсените с моторно масло компоненти.

УКАЗАНИЕ Повреди по двигателя вследствие използването на неправилен маслен филтър, неправилно масло или добавки

- Не използвайте моторно масло и маслен филтър със спецификации, различни от необходимите за предписаните интервали за сервизно обслужване.
- Не променяйте моторното масло или масления филтър, за да постигнете по-дълги интервали за смяна от предписаните.
- Не използвайте добавки.

- Следвайте инструкциите на индикацията за интервалите за техническо обслужване за смяната на масло.

! УКАЗАНИЕ Повреди поради прекомерно количество моторното масло.

Ако налеете твърде много масло, двигателят или катализаторът могат да се повредят.

- Отстранете прекалено високото ниво на моторното масло в квалифициран сервиз.

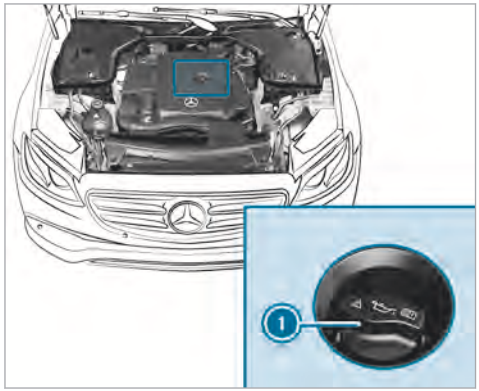

- Завъртете капачката (1) наляво и я отстранете.
- Допълнете моторно масло.
- Поставете капачката (1) и я завъртете надясно, докато се фиксира.
- Проверете отново нивото на маслото (→ Страница 375).

Проверка на нивото на охладителната течност

⚠ ПРЕДУПРЕЖДЕНИЕ Опасност от изгаряне поради горещи компоненти в двигателния отсек

Определени компоненти в двигателния отсек могат да бъдат много горещи, напр. двигател, радиатор и части на изпускателната система за отработени газове.

- Оставете двигателя да се охлади и пипайте само посочените по-долу компоненти.

⚠ ПРЕДУПРЕЖДЕНИЕ Опасност от изгаряне поради гореща охладителна течност

Охладителната система на двигателя е под налягане, особено при топъл двигател. Ако отворите капачката, можете да се изгорите от пръскаща навън гореща охладителна течност.

- Преди да бъде отворена капачката, оставете двигателят да се охлади.
- При отварянето носете ръкавици и предпазни очила.
- За да освободите налягането, отваряйте капачката бавно на половин оборот.

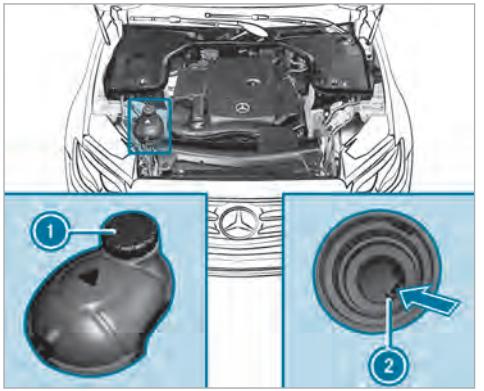

- Паркирайте автомобила на равно място.
- Проверете индикацията за температурата на охладителната течност в комбиинструмента. Температурата на охладителната течност трябва да е под 70 °C.
- Завъртете капачката (1) бавно наляво и освободете надналягането.
- Завъртете капачката (1) още наляво и я отстранете.

Нивото на охладителната течност е в норма:

- при студен двигател до маркировката (2).
- при топъл двигател до 1,5 см над маркировката (2)

- Ако е необходимо допълнете одобрена от Mercedes-Benz охладителна течност.
- Допълнителна информация за охладителната течност (→ Страница 438)

Пълнене на системата за почистване на стъклата

⚠ ПРЕДУПРЕЖДЕНИЕ Опасност от изгаряне поради горещи компоненти в двигателния отсек

Определени компоненти в двигателния отсек могат да бъдат много горещи, напр. двигател, радиатор и части на изпускателната система за отработени газове.

- Оставете двигателя да се охлади и пипайте само посочените по-долу компоненти.

⚠ ПРЕДУПРЕЖДЕНИЕ Опасност от изгаряне при отваряне на предния капак

Ако при прегрял двигател или при пожар в двигателния отсек отворите предния капак, можете да влезете в досег с горещи газове или други отделящи се експлоатационни консумативи.

- Преди отварянето на предния капак оставете прегрелия двигател да се охлади.
- При пожар в двигателния отсек оставете предния капак затворен и извикайте противопожарната служба.

⚠ ПРЕДУПРЕЖДЕНИЕ Опасност от пожар- и нараняване от концентрирания препарат за почистване на стъкла

Концентратът за почистване на стъкла е лесно запалим. Ако концентрирания препарат за миене на стъкла попадне върху горещи компоненти на двигателя или изпускателната система за отработени газове, той може да се запали.

- Уверете се, че концентрираният препарат за почистване на стъклата не се е разлял около отвора за пълнене.

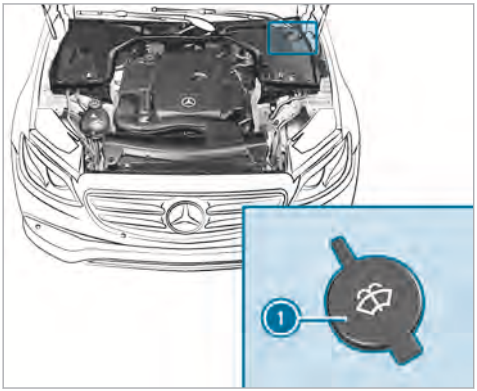

- Дръпнете нагоре капачката (1), хващайки я за халката.
- Допълнете течност за стъклочистачки.

Почистване и поддръжка

Указания за измиването на автомобила в автомивката

⚠ ПРЕДУПРЕЖДЕНИЕ Опасност от произшествие вследствие на намаленото спирачно действие след измиване на автомобила

След измиване на автомобила Вашите спирачки имат намалено спирачно действие.

- След измиването на автомобила задействайте спирачките на автомобила внимателно като се съобразявате с пътната обстановка, докато пълното спирачно действие отново се възстанови.

За предотвратяването на повреди по Вашия автомобил обърнете внимание на следното преди използването на автомивка:

- Активният асистент за дистанция DISTRONIC и HOLD функцията са изключени.
- Камера 360° или камерата за заден ход е изключена.
- Страничните стъкла и плъзгащият се люк са напълно затворени.
- Вентилаторът на вентилацията и отоплението са изключени.
- Превключвателят за стъклочистачките е в позиция 0.
- При автоматични автомивки: празният ход N е включен.
- Ключът се намира на минимално разстояние от 3 м от автомобила, в противен случай задният капак може неволно да се отвори.

ⓘ Ако след измиването на автомобила отстранявате ваксата от челното стъкло и гумената лента на перата на стъклочистачките, предотвратявате образуването на оптична неоднородност и намалявате шумовете от стъклочистачките.

Указания за използването на водоструйка

⚠ ПРЕДУПРЕЖДЕНИЕ Опасност от произшествие при използване на водоструйки с дюзи с кръгла струя

Водната струя на дюза на водоструйка с кръгла струя (дюза на водоструйка с плоска струя) може да причини външно незабележими

повреди по гумите или по елементите на ходовата част.

Така повредени компоненти могат да откажат неочаквано.

- ▶ При почистването на автомобила не използвайте водоструйка с дюзи с кръгла струя.
- ▶ Сменяйте незабавно повредени гуми или елементи на ходовата част.

За предотвратяването на повреди по Вашия автомобил обърнете внимание на следното при използването на водоструйка:

- Ключът да се съхранява на минимално разстояние от 3 м от автомобила. В противен случай задният капак може неволно да се отвори.
- Спазвайте минимално разстояние от 30 см от автомобила.
- **Автомобили с декоративно фолио:** части от Вашия автомобил са покрити с декоративно фолио. Спазвайте минимално разстояние от 70см между частите на автомобила, покрити с фолио и дюзата на водоструйката. Движете дюзата на водоструйката по време на почистването.
- Спазвайте информацията за правилното разстояние в ръководството за експлоатация на производителя на уреда.
- Не насочвайте дюзата на водоструйката директно към чувствителни части като гуми, процепи, електрически компоненти, акумулаторни батерии, осветителни тела и вентилационни пролуки.

Ръчно измиване на автомобил

Спазвайте законовите разпоредби,напр. в някои държави ръчното измиване е позволено само на специално обозначени места за измиване.

- ▶ Използвайте мек почистващ препарат,напр. автошампоан.
- ▶ Мийте автомобила с хладка вода и мека автомобилна гъба. При това автомобилът да не се излага на пряка слънчева светлина.
- ▶ Напръскайте автомобила внимателно с вода и го подсушете с гюдерия от естествена кожа. Внимавайте водната струя да не е насочена директно към решетката за подаване на въздух.

Указания за поддръжка на лаковото покритие и матовото лаково покритие

Спазвайте следните указания:

	Указания за почистване и поддръжка	Избягване на повреди по лака
Лаково покритие	• Остатъци от насекоми: накиснете с препарат за отстраняване на насекоми и накрая измийте. • Птичи екскременти: накиснете с вода и накрая измийте. • Охладителна течност, спирачна течност, дървесни смоли, масла, горива и смазките: отстранете с кърпа, напоена с почистващ бензин или бензин за запалки чрез леко търкане. • Пръски от катран: използвайте препарат за отстраняване на катран. • Вакса: използвайте препарат за отстраняване на силикони.	• Не залепвайте стикери, фолио или подобни. • По възможност отстранете замърсяването веднага.
Матово лаково покритие	• По възможност измийте автомобила ръчно и с мека гъба, автошампоан и много вода. • Използвайте само одобрените от Mercedes-Benz препарати за поддръжка.	• Не полирайте автомобила и джантите от лек метал. • Не ползвайте прекалено често автомивки и не избирайте програми за миене с последващо третиране с гореща вакса. • Не ползвайте лакочистители, абразивни/полиращи продукти, продукти за запазване на гланца,напр. вакса. • Извършвайте ремонти на боята само в квалифициран специализиран сервиз.

Указания за поддръжка на компонентите на автомобила

ПРЕДУПРЕЖДЕНИЕ Опасност от притискане при почистване на челното стъкло при включени стъклочистачки.

Ако при почистването на челното стъкло се задвижат стъклочистачките или перата им, можете да се нараните.

- Преди челното стъкло или перата на стъклочистачките да бъдат почистени, винаги изключвайте стъклочистачките и подаването на контакт.

ПРЕДУПРЕЖДЕНИЕ Опасност от изгаряне на крайна изпускателна тръба и накрайник на изпускателна тръба

Крайните изпускателни тръби и ауспуховите накрайници може да са много горещи. При докосване на тези части от автомобила може да се изгорите.

- Винаги бъдете особено внимателни в зоната на крайните изпускателни тръби и на ауспуховите накрайници.
- Преди допир, оставете автомобилната част да изстине.

Спазвайте следните указания:

	Указания за почистване и поддръжка	Избягване на повреди по автомобила
Колела/Джанти	Да се използва вода и почистващи препарати за джанти несъдържащ киселини.	• За отстраняване на спирачен прах не използвайте почистващи препарати за джанти съдържащи киселини. В противен случай може да увредите колесните болтове или спирачните компоненти. • За да не се образува корозия по спирачните дискове и спирачните накладки, след почистване се движете няколко минути и едва тогава изключете двигателя на автомобила. Спирачните дискове и спирачните накладки се нагряват и подсушават.
Стъкла	Почиствайте стъклата отвътре и отвън с влажна кърпа и препоръчани от Mercedes-Benz почистващи препарати.	За почистване на вътрешната страна да не се използват сухи кърпи, препарати за изтъркване или почистващи препарати съдържащи разтворители.
Пера на стъклочистачките	Избършете вдигнатите пера на стъклочистачките с влажна кърпа.	Не почиствайте перата на стъклочистачките прекалено често.
Външно осветление	Почиствайте стъклата с мокра гъба и мек почистващ препарат, напр. автошампоан.	Да се използват само препарати или кърпи подходящи за почистване на пластмасови стъкла.

	Указания за почистване и поддръжка	Избягване на повреди по автомобила
AIRPANEL	Силни замърсявания по автомобила или отлагането на варовик по механиката на AIRPANEL може да ограничи диапазона на регулиране на клапите за затваряне в облицовката на радиатора. • Включете подаването на контакт и клапите ще се отворят автоматично след около 120 секунди. • Почистете опорните участъци на клапите за затваряне с водоструйка.	При използване на водоструйка спазвайте минимално разстояние от 30 см.
Датчици	Датчиците в предната и задната броня и в облицовката на радиатора да се почистват с мека кърпа и автошампоан.	При използване на водоструйка спазвайте минимално разстояние от 30 см.
Камера за заден ход или **камера 360°**	• Отворете капака на камерата с мултимедийната система (→ Страница 224). • Почистете обектива на камерата с чиста вода и мека кърпа.	Не използвайте водоструйка.
Крайни изпускателни тръби	Почиствайте с препоръчани от Mercedes-Benz почистващи препарати, особено през зимата и след измиване на автомобила.	Не използвайте почистващи препарати съдържащи киселина.
Теглително-прикачно устройство	• Отстранете налепа от ръжда от сферата, напр. с телена четка. • Избършете замърсяванията с кърпа, която не пуска влакна. • След почистването смажете леко с масло или с грес сферичната глава. • Да се спазват указанията за поддръжка в ръководство за експлоатация на производителя на теглително-прикачното устройство.	Не почиствайте теглича с водоструйка или разтворител.

Указания за поддръжка на интериора

⚠ ПРЕДУПРЕЖДЕНИЕ Опасност от нараняване поради отделяне на пластмасови компоненти след използване на препарати за поддръжка, съдържащи разтворители

При поддръжката и почистването с препарати съдържащи разтворители- структурата на повърхностите в кокпита може да стане шуплеста.

При отваряне на въздушните възглавници, могат да се отделят пластмасови компоненти.

▶ За почистване на кокпита да не използват почистващи препарати и препарати за поддръжка- съдържащи разтворители.

⚠ ПРЕДУПРЕЖДЕНИЕ Опасност от нараняване- или опасност за живота вследствие избелвани или боядисвани предпазни колани

При избелване или боядисване предпазните колани могат да изгубят своята еластичност.

Така напр. при произшествие предпазните колани могат да се скъсат или повредят.

▶ Предпазните колани никога да не се избелват или боядисват.

Спазвайте следните указания:

	Указания за почистване и поддръжка	Избягване на повреди по автомобила
Предпазни колани	Почистете с хладка сапунена вода.	• Не използвайте химически почистващи препарати. • Не изсушавайте предпазните колани чрез излагане на топлина над 80 °C или директна слънчева светлина.
Дисплей	Повърхностите да се почистват внимателно с микрофибърна кърпа и препарат за почистване на TFT/LCD-дисплеи.	• Изключете дисплея и го оставете да се охлади. • Не използвайте други препарати.

	Указания за почистване и поддръжка	Избягване на повреди по автомобила
Пластмасови облицовки	• Почистете с влажна микрофибърна кърпа. • При силно замърсяване: използвайте препоръчан от Mercedes-Benz препарат за поддръжка.	• Не залепвайте стикери, фолио или подобни. • Да не се допуска контакт с козметика, препарати против инсекти и слънцезащитни кремове.
Естествено дърво/ декоративни елементи	• Почистете с микрофибърна кърпа. • Оптика пиано лак черна: почиства се с влажна кърпа и стандартен сапунен разтвор. • При силно замърсяване: използвайте препоръчан от Mercedes-Benz препарат за поддръжка.	Не използвайте почистващи препарати с разтворители, политури и вакса.
Тапицерия на тавана	Почистете с четка или сух шампоан.	
Мокет	Използвайте препоръчан и одобрен от Mercedes-Benz препарат за почистване на мокети и текстил.	
Тапицерии на седалки от естествена кожа	• Почистете с влажна кърпа и избършете след това със суха кърпа. • Поддръжка на кожени тапицерии: използвайте препоръчан от Mercedes-Benz препарат за поддръжка на кожени тапицерии.	Кожените тапицерии да не се почистват с много вода. Не използвайте микрофибърна кърпа.
Тапицерии на седалки от DINAMICA	Почистете внимателно с влажна кърпа.	Не използвайте микрофибърна кърпа.

	Указания за почистване и поддръжка	Избягване на повреди по автомобила
Тапицерии на седалки от изкуствена кожа	Почистете с влажна кърпа и 1%-тен сапунен разтвор.	Не използвайте микрофибърна кърпа.
Тапицерии на седалки от плат	Почистете с влажна микрофибърна кърпа и 1%-тен сапунен разтвор и оставете да изсъхне.	

Аварийна ситуация

Изваждане на сигналната жилетка

Сигналните жилетки се намират в предназначени за тях прегради, в отделенията за вещи във вратите на водача и спътника.

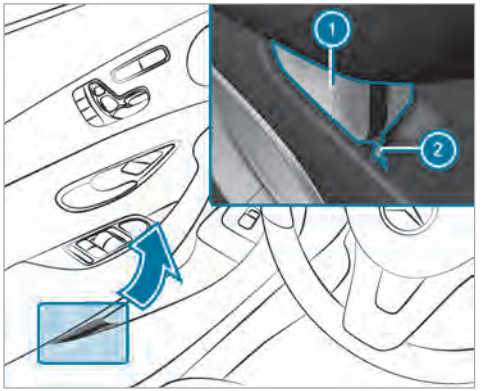

▶ **Изваждане:** издърпайте за халката торбата (1) със сигналната жилетка (2).

▶ Отворете торбата със сигналната жилетка (1) и извадете сигналната жилетка.

ⓘ В отделенията за вещи на задните странични врати също така има прегради за сигнални жилетки, в които те могат да бъдат прибрани.

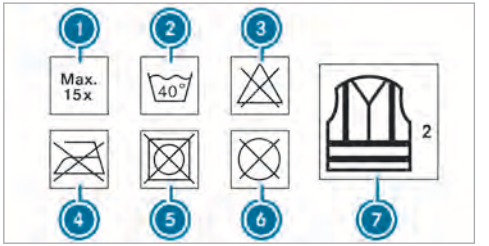

(1) Максимален брой на изпиранията
(2) Максимална температура на пране
(3) Да не се избелва
(4) Да не се глади
(5) Да не се използва сушилна машина
(6) Без химическо чистене
(7) Тази жилетка съответства на клас 2

Определените в законовия стандарт изисквания са изпълнени, само ако сигналната жилетка е с правилния размер и е напълно закопчана.

Обновяване на сигналната жилетка:

- при повреда на отразяващата лента или замърсяване, което не може да се отстрани.
- при надвишаване на максималния брой изпирания.
- при отслабване на флуоресцентните свойства.

Предупредителен светлоотразителен триъгълник

Изваждане на предупредителния светлоотразителен триъгълник

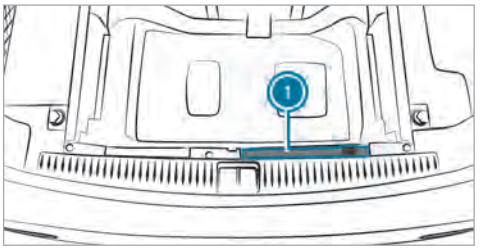

- Извадете предупредителния светлоотразителен триъгълник (1).

Поставяне на предупредителен светлоотразителен триъгълник

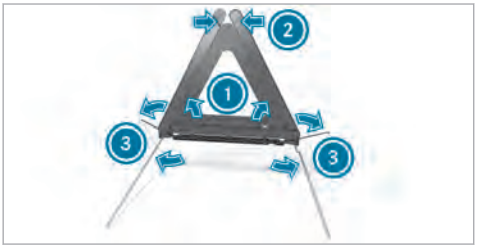

- Издърпайте нагоре страничните рефлектори (1), докато образуват триъгълник, и ги свържете чрез горния бутон (2).
- Разтворете крачетата (3) надолу, като ги дърпате настрани.

Аптечка

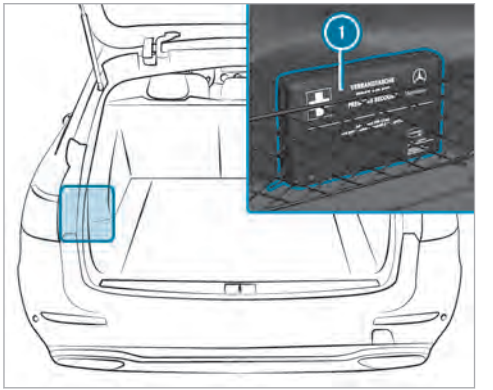

Аптечката (1) се намира в товарното отделение отляво в мрежата за вещи.

Изваждане на пожарогасителя

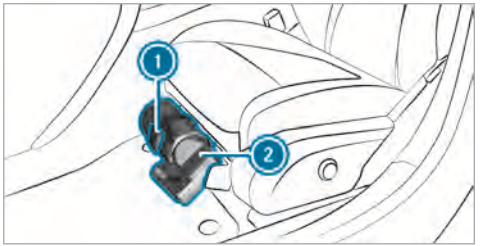

- **Автомобил с ляв волан:** Издърпайте (1) планката нагоре.
- Извадете пожарогасителя (2).

Спукана гума

Указания при спукана гума

ПРЕДУПРЕЖДЕНИЕ Опасност от произшествие вследствие на гума без налягане

Гума без налягане силно влошава характеристиките на движение, както и маневреността - и спирачното поведение на автомобила.

Гуми без свойства за авариен режим на работа:

▶ Не се движете с гума без налягане.

▶ Незабавно сменете гума без налягане с Ваше аварийно- или резервно колело или информирайте квалифициран сервиз.

Гуми със свойства за аварийно движение:

▶ Имайте предвид информацията и предупредителните указания за MOExtended гуми (гуми със свойства за аварийно движение).

В зависимост от оборудването на автомобила при спукана гума имате следните възможности:

- **Автомобили с MOExtended гуми:** възможно е ограничено продължаване на пътуването. При това спазвайте указанията за MOExtended гуми (гуми със свойства за аварийно движение) (→ Страница 390).
- **Автомобили с комплект TIREFIT:** можете да ремонтирате гумата за ограничено продължаване на пътуването. За целта използвайте комплекта TIREFIT (→ Страница 391).
- **Автомобили с Mercedes me connect:** в случай на авария можете да осъществите аварийно повикване през таванния модул за управление (→ Страница 335).
- **Всички автомобили:** сменете колелото (→ Страница 421).

ⓘ Аварийно колело се предлага само за определени държави.

MOExtended гуми (гуми със свойства за аварийно движение)

⚠ **ПРЕДУПРЕЖДЕНИЕ** Опасност от произшествие при движението в аварийния режим на работа

При движение в аварийния режим на работа се влошават динамичните характеристики, напр.при движение в завои, интензивно ускоряване, както и при задействането на спирачките.

▶ Не превишавайте допустимата максимална скорост.

▶ Избягвайте резки завивания и пътни маневри, както и движението през препятствия (бордюри, дупки, по пресечен терен). Това важи особено при натоварен автомобил.

▶ В следните случаи прекратете движението в аварийния режим на работа:

- При шумове от удари
- При разклащане на автомобила
- При задимяване с мирис на гума
- При постоянна ESP® намеса
- При цепнатини в страничните стени на гумите

▶ След движение в аварийния режим на работа проверете в квалифициран специализиран сервиз джантите за по-нататъшната им използваемост.

▶ Повредената гума трябва задължително да бъде сменена.

С MOExtended гуми (гуми със свойства за аварийно движение) можете да продължите пътуването с Вашия автомобил дори при пълна загуба на въздух в една или няколко гуми. Гумата обаче не бива да има ясно видими повреди.

MOExtended гума ще разпознаете по това, че обозначението „MOExtended“ е отбелязано върху страничната стена на гумата.

Автомобили с предупредителна система за загуба на налягане в гумите: можете да използ-

вате MOExtended гуми само заедно с активна предупредителна система за загуба на налягане в гумите.

Автомобили със система за контрол на налягането в гумите: можете да използвате MOExtended гуми само заедно с активна система за контрол на налягането в гумите.

Ако на мултифункционалния дисплей се появи предупредително съобщение за загуба на налягане:

- Проверете гумата за повреди.
- За да продължите пътуването, спазвайте следващите указания.

Авариен режим на работа от предупреждението за загуба на налягане

Натоварено състояние	Разстояние, което може да се измине в авариен режим на работа
частично натоварване	80 км
пълно натоварване	30 км

- Разстоянието, което може да се измине в авариен режим на работа, може да е различно в зависимост от стила на шофиране.
- Максимално допустима скорост 80 км/ч.

Когато след спукване на гума няма на разположение MOExtended гума, временно можете да използвате стандартна гума.

Използване на TIREFIT комплекта

Подгответе следните помощни средства:

- бутилка с уплътняващо средство за гуми
- приложен стикер TIREFIT
- компресор за пълнене и помпане на гуми

С помощта на уплътняващото средство за гуми TIREFIT може да уплътните прободни отвори до 4 мм, особено по протектора на гумата. TIREFIT може да използвате при външни температури до -20 °C.

ПРЕДУПРЕЖДЕНИЕ Опасност от произшествие при използване на уплътняващо средство за гуми

В следните случаи уплътняващото средство за гуми не предоставя необходимата помощ при авария, тъй като не може да уплътни гумата:

- При прорез- или прободни отвори на гумата по-големи от посочените по-горе.
- При повреди по джанта.
- Ако сте шофирали с много ниско налягане в гумите или със спукани гуми.

▶ Не продължавайте пътуването.

▶ Свържете се с квалифициран специализиран сервиз.

ПРЕДУПРЕЖДЕНИЕ Опасност от нараняване- и опасност от отравяне с уплътняващото средство за гуми

Уплътняващото средство за гуми е опасно за здравето и предизвиква раздразнения. Не позволявайте да попада върху кожата, в очите или дрехите, или да се поглъща. Не вдишвайте изпаренията. Дръжте уплътняващото средство за гуми далеч от деца.

При съприкосновение с уплътняващо средство за гуми, съблюдавайте следното:

▶ Веднага измийте с вода попаднало върху кожата уплътняващо средство за гуми.

- Веднага изплакнете обилно попаднало в очите уплътняващо средство за гуми с чиста вода.
- При поглъщане на уплътняващо средство за гуми, незабавно промийте устата и пийте много вода. Да не се предизвиква повръщане и незабавно да се потърси медицинска помощ.
- Незабавно подменете зацапано с уплътняващо средство за гуми облекло.
- Ако се появят алергични реакции, незабавно потърсете лекарска помощ.

! **УКАЗАНИЕ** Прегряване поради прекалено дълъг срок на действие на компресора за пълнене и помпане на гуми

- Не използвайте компресора за пълнене и помпане на гуми за по-дълго от осем минути без прекъсване.

Спазвайте указанията за безопасност на производителя на стикера върху компресора за пълнене и помпане на гумите.

На всеки четири години възлагайте на квалифициран специализиран сервиз да сменя бутилката с уплътняващо средство за гуми.

- Оставете проникналото чуждо тяло в гумата.

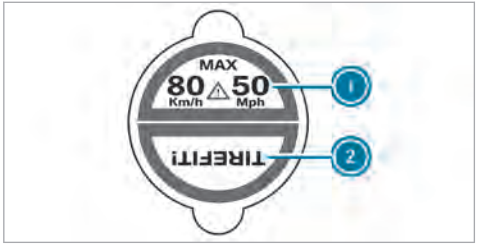

- Залепете частта (1) на стикера TIREFIT на комбиинструмента в зрителното поле на водача.
- Залепете частта (2) на стикера TIREFIT в близост до клапана на колелото с дефектната гума.

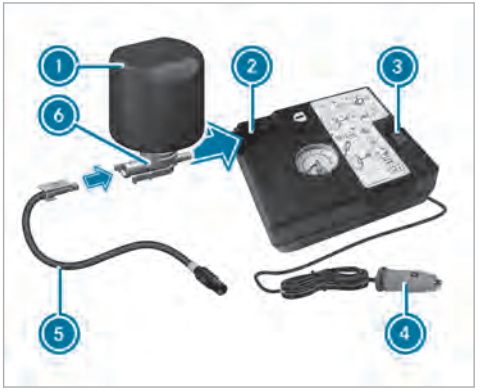

- Изтеглете щекера (4) с кабела и маркуча (5) от корпуса на компресора за пълнене и помпане на гумите.
- Поставете щекера на маркуча (5) във фланеца (6) на бутилката с уплътняващо средство за гуми (1), докато щекерът се фиксира.
- Поставете бутилката с уплътняващото средство за гуми (1) с отвора надолу в прореза (2) на компресора за пълнене и помпане на гуми.



- Отвъртете капачката от вентила (7) на дефектната гума.
- Завинтете маркуча за пълнене (8) на клапана (7).
- Поставете щекера (4) в 12-V-щекерна букса на Вашия автомобил.
- Включете подаването на контакт.
- Натиснете бутона за вкл./изкл. (3) на компресора за пълнене и помпане на гуми.
  Компресорът за пълнене и помпане на гумите е включен. Гумата се напомпва. Първо уплътняващото средство за гуми се напомпва в гумата. При това е възможно налягането краткотрайно да се покачи до около 500 kPa (5 bar, 73 psi).

В тази фаза не изключвайте компресора за пълнене и помпане на гуми!

- Оставете компресора за пълнене и помпане на гумите да работи не по-дълго от десет минути. След това трябва да е достигнато налягане в гумата от най-малко 200 kPa (2.0 bar, 29 psi).

Ако е изтекло уплътняващо средство за гуми, почистете максимално бързо засегнатото място. Използвайте за предпочитане чиста вода.

Ако Вашите дрехи се замърсят с уплътняващо средство за гуми, ги занесете възможно най-скоро на химическо чистене с перхлоретилен.

Ако след десет минути не бъде достигнато налягане в гумата от 200 kPa (2.0 bar, 29 psi):

- Изключете компресора за пълнене и помпане на гуми.
- Развийте маркуча за пълнене от вентила на неизправната гума.

Имайте предвид, че при развинтването на маркуча за пълнене евентуално може да изтече уплътняващо средство за гуми.

- Придвижете се с автомобила много бавно на около 10 м напред или назад.
- Отново напомпайте гумата.
  След максимално десет минути налягането в гумата трябва да бъде най-малко 200 kPa (2.0 bar, 29 psi).

⚠ ПРЕДУПРЕЖДЕНИЕ Опасност от произшествие, ако не е достигнато съответно налягане в гумата

Ако след посоченото време зададеното налягане в гумата не бъде достигнато, то гумата е прекалено повредена. В този случай уплътняващото средство за гуми не може да помогне при авария.

Повредени гуми, както и прекалено ниско налягане в гумите могат силно да повлияят на поведението при спиране и ходовите качества.

- Не продължавайте пътуването.
- Уведомете квалифициран специализиран сервиз.

Ако след десет минути бъде достигнато налягане в гумата от 200 kPa (2.0 bar, 29 psi):

ПРЕДУПРЕЖДЕНИЕ Опасност от произшествие при шофиране с уплътнени гуми

Временно уплътнена с уплътняващо средство за гуми гума оказва влияние върху поведението на автомобила при шофиране и не е подходяща за по-високи скорости.

- Напаснете съответно стила си на шофиране и карайте внимателно.
- Съблюдавайте посочената максимална скорост за гума, уплътнена с уплътняващо средство за гуми.

- Максимално допустимата скорост за гума, уплътнена с уплътняващо средство за гуми, е 80 км/ч.
- Горната част на стикера TIREFIT трябва да е закрепена на комбиинструмента в зрителното поле на водача.

УКАЗАНИЕ Образуване на петна от изтекло уплътняващо средство за гуми

Възможно е остатъци от уплътняващото средство за гуми да изтекат от маркуча за пълнене след употребата му.

- Поставете маркуча за пълнене в пластмасовата торбичка, в която е бил комплектът TIREFIT.

УКАЗАНИЕ ЗА ОПАЗВАНЕ НА ОКОЛНАТА СРЕДА Замърсяване на околната среда поради неправилно изхвърляне

Уплътняващото средство за гуми съдържа вредни вещества.

- Оползотворената бутилка с уплътняващо средство за гуми следва да се изхвърли целесъобразно, например в оторизиран сервиз на Mercedes-Benz.

- Изключете компресора за пълнене и помпане на гуми.
- Развийте маркуча за пълнене от вентила на неизправната гума.
- Приберете бутилката с уплътняващо средство за гуми, компресора за пълнене и помпане на гумите и предупредителния светлоотразителен триъгълник.
- **Потеглете веднага.**
- След около десет минути пътуване спрете и проверете налягането в гумите с компресора за пълнене и помпане на гуми.
  Налягането в гумата сега трябва да бъде най-малко 130 kPa (1,3 bar, 19 psi).

ПРЕДУПРЕЖДЕНИЕ Опасност от произшествие, ако не е достигнато съответно налягане в гумата

Ако след краткото пътуване зададеното налягане в гумата не бъде достигнато, то гумата е прекалено повредена. В този случай уплътняващото средство за гуми не може да помогне при авария.

Повредени гуми, както и прекалено ниско налягане в гумите могат силно да повлияят на поведението при спиране и ходовите качества.

- Не продължавайте пътуването.
- Свържете се с квалифициран специализиран сервиз.

Държави с Mercedes-Benz Сервиз 24 часа: стикер с телефонния номер ще намерите напр. на B-колоната от страната на водача.

- Коригирайте налягането в гумата, ако то продължава да е минимум 130 kPa (1,3 bar, 19 psi). Виж стойностите в таблицата за налягането в гумите на капака на резервоара за гориво.
- **Повишаване на налягането в гумата:** включете компресора за пълнене и помпане на гуми.

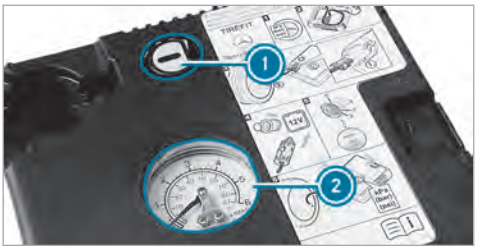

- **Намаляване на налягането в гумата:** натиснете бутона за изпускане (1) до манометъра (2).
- Когато налягането в гумата е с коректна стойност, развийте маркуча за пълнене от клапана на уплътнената гума.
- Завъртете капачката върху вентила на ремонтираната гума.
- Издърпайте бутилката с уплътняващо средство за гуми от компресора за пълнене и помпане на гумите.
  Маркучът за пълнене остава на бутилката с уплътняващо средство за гуми.
- Шофирайте до най-близкия квалифициран специализиран сервиз и възложете да сменят гумата, бутилката с уплътняващо средство за гуми и маркуча за пълнене.

Акумулаторна батерия (автомобил)

Указания за акумулаторната батерия от 12-V-

⚠ ПРЕДУПРЕЖДЕНИЕ Опасност от произшествие вследствие на неквалифицирани работи по акумулаторната батерия

Неквалифицирани работи по акумулаторната батерия могат до доведат напр. до късо съединение. Вследствие на това може да се стигне до ограничаване на функциите на важни за безопасността системи, напр. на осветителната система, на ABS (антиблокиращата система) или на ESP® (електронната стабилизираща програма).

Експлоатационната безопасност на Вашия автомобил може да е ограничена.

В следните ситуации можете да изгубите контрола над автомобила:

- при задействането на спирачките
- При резки движения на волана и/или несъобразена скорост

- При късо съединение или подобен инцидент незабавно информирайте квалифициран специализиран сервиз.
- Не продължавайте пътуването.
- Извършвайте работи по акумулаторната батерия винаги в квалифициран специализиран сервиз.

- Допълнителна информация за ABS (→ Страница 188)
- Допълнителна информация за ESP® (→ Страница 188)

Mercedes-Benz Ви препоръчва от съображения за безопасност да използвате само акумулаторни батерии, които Mercedes-Benz е проверил и одобрил за Вашия автомобил. Тези акумулаторни батерии предлагат повишена защита срещу изтичане, за да

не попадне киселина върху пътниците, в случай че батерията бъде засегната при произшествие.

Всички автомобили с изключение на автомобили с литиево-йонна акумулаторна батерия:

ПРЕДУПРЕЖДЕНИЕ Опасност от експлозия вследствие на електростатичен заряд

Електростатичен заряд може да доведе до образуване на искри и вследствие на това да възпламени лесно избухливата газова смес на акумулаторна батерия.

- За разсейването на наличен електростатичен заряд, преди боравенето с акумулаторната батерия допрете металния корпус.

Лесно избухливата газова смес възниква при зареждането на акумулаторната батерия, както и при външната помощ за стартиране.

ПРЕДУПРЕЖДЕНИЕ Опасност от киселинно изгаряне от киселина за акумулаторна батерия

Киселината за акумулаторна батерия е корозивна.

- Избягвайте контакт с кожата, очите или дрехите.
- Не се навеждайте над акумулаторната батерия.
- Не вдишвайте газове от акумулаторната батерия.
- Дръжте акумулаторната батерия далеч от деца.
- Измийте веднага киселината за акумулаторната батерия обилно с чиста вода и незабавно потърсете лекарска помощ.

Всички автомобили

УКАЗАНИЕ ВЪВ ВРЪЗКА С ОКОЛНАТА СРЕДА Вреди върху околната среда вследствие на неправилно изхвърляне на акумулаторни батерии



Акумулаторните батерии съдържат замърсители. Законът забранява те да се изхвърлят заедно с битовите отпадъци.

- 

Изхвърляйте акумулаторните батерии екологосъобразно. Предавайте разредени акумулаторни батерии в квалифициран специализиран сервиз или на пункт за връщане на негодни за употреба акумулаторни батерии.

Ако клемите на акумулаторната батерия от 12-волта-трябва да бъдат свързани, обърнете се към квалифициран специализиран сервиз.

При боравенето с акумулаторни батерии спазвайте указанията за безопасност и предпазните мерки.



Опасност от експлозия



Огън, открита светлина и пушене са забранени при боравенето с акумулаторната батерия. Избягвайте образуването на искри.



Електролитът или киселината за акумулаторната батерия е разяждащо вещество. Избягвайте контакт с кожата, очите или дрехите. Носете защитно облекло, по-специално ръкавици, престилка и маска на лицето. Веднага изплакнете с чиста вода пръски от електролита или от киселината. Ако е необходимо потърсете лекар.



Носете защитни очила.



Дръжте децата далеч.



Спазвайте това ръководство за експлоатация.

Ако продължително време не използвате автомобила:

- включете неактивния режим, или
- включете акумулаторната батерия към препоръчано от Mercedes-Benz зарядно устройство, или
- за разделянето на клемите на акумулаторната батерия се обърнете към квалифициран специализиран сервиз

Външна помощ за стартиране и зареждане на акумулаторна батерия от 12-V-

Автомобили с литиево-йонна акумулаторна батерия:

▶ За зареждането на акумулаторната батерия и за външната помощ за стартиране използване винаги на точката за външно подаване на ток при стартиране в двигателния отсек.

! УКАЗАНИЕ Повреда на акумулаторната батерия вследствие на свръхнапрежение

При зареждането със зарядно устройство без ограничаване на зарядното напрежение акумулаторната батерия или бордовата електроника могат да бъдат повредени.

▶ Да се използват само зарядни устройства с максимално зарядно напрежение от 14,4 V.

! УКАЗАНИЕ Съкращаване на експлоатационния живот при зареждане при ниски температури

Чрез зареждането на акумулаторна батерия при много ниски температури може да се съкрати експлоатационния живот и да се влоши стартирането.

▶ Не зареждайте акумулаторната батерия при много ниски температури.

Всички други автомобили

▶ За зареждането на акумулаторната батерия и за външната помощ за стартиране използване винаги на точката за външно подаване на ток при стартиране в двигателния отсек.

! УКАЗАНИЕ Повреда на акумулаторната батерия вследствие на свръхнапрежение

При зареждането със зарядно устройство без ограничаване на зарядното напрежение акумулаторната батерия или електрониката на автомобила могат да бъдат повредени.

▶ Използвайте само зарядни устройства с максимално зарядно напрежение от 14,8 V.

⚠ ПРЕДУПРЕЖДЕНИЕ Опасност от експлозия вследствие на запалим водород в газообразно състояние

При процеса на зареждане акумулаторна батерия генерира водород в газообразно състояние. Ако предизвикате късо съединение или се стигне до образуването на искри, водородът в газообразно състояние може да се възпламени.

- ▶ Внимавайте плюсовата клема на свързана акумулаторна батерия да не се допира до части на автомобила.
- ▶ Никога не поставяйте метални предмети или инструменти върху акумулаторна батерия.
- ▶ При свързването- и разделянето на клемите на акумулаторната батерия задължително съблюдавайте посочената последователност на клемите на акумулаторната батерия.
- ▶ При стартиране с външна помощ винаги внимавайте да свързвате само полюсите на акумулаторна батерия с идентична полярност.
- ▶ При външната помощ за стартиране задължително съблюдавайте посочената последователност за свързването- и разделянето на клемите на кабела за помощ за стартиране.
- ▶ При работещ двигател недейте да свързвате- или разделяте клемите на акумулаторната батерия.

⚠ ПРЕДУПРЕЖДЕНИЕ Опасност от експлозия при процеса на зареждане и при външната помощ за стартиране

При процеса на зареждане и при външната помощ за стартиране от акумулаторната батерия може да се отдели избухлива газова смес.

- ▶ Задължително избягвайте огън, открита светлина, образуване на искри и пушене.
- ▶ При процеса на зареждане и при външната помощ за стартиране осигурете достатъчно проветряване.
- ▶ Не се навеждайте над акумулаторна батерия.

Ако при ниски температури контролните/предупредителните лампи на комбиинструмента не светват, има много голяма вероятност разредената акумулаторна батерия да е замръзнала.

⚠ ПРЕДУПРЕЖДЕНИЕ Опасност от експлозия при замръзнала акумулаторна батерия

Разредена акумулаторна батерия може да замръзне още при температури около точката на замръзване.

Ако след това подавате външна помощ за стартиране или зареждате акумулаторната батерия, може да се отдели газ от батерията.

- ▶ Преди зареждането или външната помощ за стартиране винаги размразявайте замръзнала акумулаторна батерия.

Експлоатационният живот на размразена акумулаторна батерия може да е доста скъсен.

Препоръчва се проверка на размразена акумулаторна батерия от квалифициран специализиран сервиз.

Всички автомобили

УКАЗАНИЕ Повреда вследствие на многобройни или продължителни опити за стартиране

Вследствие на многобройни или продължителни опити за стартиране катализаторът може да бъде повреден от неизгоряло гориво.

▶ Избягвайте многобройни и продължителни опити за стартиране.

При външната помощ за стартиране и при зареждането на акумулаторната батерия спазвайте следващите точки:

- Използвайте само неповредени кабели за външна помощ за стартиране/кабели за зареждане с достатъчно напречно сечение и изолирани полюсни клеми.
- Неизолирани части на полюсните клеми не трябва да се допират до други метални части, докато кабелите за помощ за стартиране/кабелите за зареждане са свързвани с акумулаторната батерия/с точката за външно подаване на ток при стартиране.
- Кабелите за външна помощ за стартиране/кабелите за зареждане не трябва да се допират до части, които при работещ двигател могат да се задвижат.
- Винаги внимавайте да не сте електростатично заредени нито Вие, нито акумулаторната батерия.
- Задължително избягвайте огън и открита светлина.
- Не се навеждайте над акумулаторна батерия.
- **При зареждане:** използвайте само проверени и одобрени от Mercedes-Benz зарядни устройства и прочетете ръководството за експлоатация на зарядното устройство, преди да зареждате акумулаторната батерия.

При стартиране с външна помощ допълнително спазвайте следните точки:

- Подавайте външна помощ за стартиране само от акумулаторни батерии с номинално напрежение от 12-V-.
- Автомобилите не трябва да се допират.
- **Бензинов двигател:** подавайте външна помощ за стартиране само при студен двигател и охладена изпускателна система за отработени газове.

▶ Обезопасете автомобила чрез електрическата паркинг-спирачка.

▶ **Автоматична предавателна кутия:** включете предавателната кутия на позиция P.

▶ Уверете се, че подаването на контакт и всички електрически консуматори са изключени.

▶ Отворете предния капак.

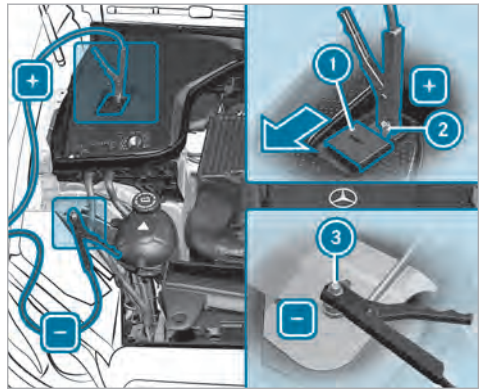

▶ Бутнете капака (1) на плюсовия контакт (2) на точката за стартиране с външно подаване на ток по посока на стрелката.

▶ Свържете плюсовия контакт (2) на собствения автомобил и плюсовия полюс на външната акумулаторна батерия с кабела за външна помощ за

стартиране/кабела за зареждане. В случая започнете с плюсовия контакт (2) на собствения автомобил.

- **При външната помощ за стартиране:** оставете двигателя на подаващия външна помощ за стартиране автомобил да работи на обороти на празен ход.
- Свържете минусовия полюс на външната акумулаторна батерия и масовата точка (3) на собствения автомобил с кабела за външна помощ за стартиране/кабела за зареждане. При това започнете от външната акумулаторна батерия.
- **При външна помощ за стартиране:** стартирайте двигателя на собствения автомобил.
- **При зареждането:** процесът на зареждане стартира.
- **При външна помощ за стартиране:** оставете двигателите да работят за няколко минути.
- **При външна помощ за стартиране:** преди разделянето на клемите на кабела за помощ за стартиране включете електрически консуматор на собствения автомобил, напр. отоплението на задното стъкло или осветлението.

Когато процесът на външната помощ за стартиране/процесът на зареждане е приключен:

- Първо освободете кабела за външна помощ за стартиране/кабела за зареждане от масовата точка (3) и от минусовия полюс на външната акумулаторна батерия, след това от плюсовия контакт (2) и плюсовия полюс на външната акумулаторна батерия. При това започнете съответно от контактите на собствения автомобил.
- След отстраняването на кабела за външна помощ за стартиране/кабела за зареждане затворете капака (1) на плюсовия контакт (2).

Допълнителна информация за външната помощ за стартиране ще получите във всеки квалифициран специализиран сервиз.

Бутане/теглене на автомобила

Допустими методи за теглене на автомобила

В случай на авария Mercedes-Benz Ви препоръчва да транспортирате Вашия автомобил, вместо да го теглите.

УКАЗАНИЕ Повреди по автомобил вследствие на неправилно теглене на автомобила

- Съблюдавайте указанията и инструкциите за тегленето на автомобила.

Допустими методи за теглене на автомобила

	 Двата моста на земята	 Повдигнат преден мост	 Повдигнат заден мост
Автомобили с механична предавателна кутия	Да, максимално 50 км с 50 км/ч	Да, максимално 50 км с 50 км/ч	Да, максимално 50 км с 50 км/ч
Автомобили с автоматична предавателна кутия	Да, максимално 50 км с 50 км/ч	Не	Да, когато волантът е застопорен с щанга в средна позиция.
Автомобили 4MATIC	Да, максимално 50 км с 50 км/ч	Не	Не

Теглене на автомобила с повдигнат мост: теглението трябва да се извършва само от фирми за теглене на автомобили.

Теглене на автомобила с двата моста на земята

- Спазвайте указанията относно допустимите методи за теглене на автомобила (→ Страница 400) (→ Страница 401).
- Уверете се, че акумулаторната батерия е със свързани клеми и е заредена.

Ако акумулаторната батерия е изтощена:

- Двигателят не може да бъде стартиран.
- Електрическата паркинг-спирачка не може да бъде освободена или задействана.
- **Автомобили с автоматична предавателна кутия:** автоматичната предавателна кутия не може да бъде включена в позиция N или P.

ⓘ **Автомобили с автоматична предавателна кутия:** ако автоматичната предавателна кутия не може да се включи в позиция N, транспортирайте автомобила (→ Страница 403). За транспортиране на автомобила е необходимо транспортно превозно средство със съоръжение за повдигане.

! УКАЗАНИЕ Повреда вследствие на твърде бързо или на твърде голямо разстояние теглене на автомобила

Вследствие на твърде бързо или на твърде голямо разстояние теглене на автомобила може да се стигне до повреди на силовото предаване.

- Не превишавайте скорост на теглене от 50 км/ч.
- Не превишавайте разстояние на теглене от 50 км.

ПРЕДУПРЕЖДЕНИЕ Опасност от произшествие при теглението на автомобил с твърде голямо тегло

Ако автомобилът, който трябва да се стартира с теглене- или да се тегли, е по-тежък от допустимата обща маса на Вашия автомобил, могат да възникнат следните ситуации:

- халката за теглене се скъсва.
- съставът от автомобили да поднесе и дори да се обърне.

- Ако се стартира с теглене- или се тегли друг автомобил, неговото тегло не трябва да надвишава допустимата обща маса на собствения автомобил.

Ако автомобил трябва да бъде теглен или стартиран с теглене, неговото тегло не трябва да надвишава допустимата обща маса на влекача.

- Информация за допустимата обща маса на съответния автомобил можете да откриете на типовата табелка на автомобила .
- **Автомобили с автоматична предавателна кутия:** не отваряйте вратата на водача или на спътника, тъй като в противен случай автоматичната предавателна кутия превключва автоматично в позиция P.
- Монтирайте халката за теглене (→ Страница 404).
- Закрепете устройството за теглене на автомобил.

УКАЗАНИЕ Повреда вследствие на неправилно закрепване

- Закрепвайте въже за теглене или щанга за теглене само за халката за теглене.

ⓘ Можете да закрепите устройството за теглене и към теглително-прикачното устройство.

- Изключете автоматичното заключване (→ Страница 69).
- Не активирайте HOLD функцията.
- Изключете защитата срещу принудително теглене на автомобила (→ Страница 87).
- Изключете активния спирачен асистент (→ Страница 197).
- **Автомобили с автоматична предавателна кутия:** включете автоматичната предавателна кутия в позиция N.
- Освободете електрическата паркинг-спирачка.

ПРЕДУПРЕЖДЕНИЕ Опасност от произшествие вследствие на ограничени, важни за безопасността функции при теглението на автомобила

Важни за безопасността функции са ограничени или вече не са на разположение в следните ситуации:

- Подаването на контакт е изключено.
- Спирачната система или сервоуправлението са неизправни.
- Захранването с електроенергия или бордовата електрическа мрежа са неизправни.

Ако след това Вашият автомобил се тегли, за завъртането на волана и за задействането на спирачките може да е необходима значително повече сила.

- Използвайте щанга за теглене.

▶ Преди тегленето на автомобила се уверете, че кормилната уредба е със свободен ход.

! **УКАЗАНИЕ** Повреда на двигателя вследствие на твърде големи сили на опън

Рязко потегляне може да повреди автомобила вследствие на твърде големи сили на опън.

▶ Потеглете бавно и плавно.

Натоварване на автомобила с цел транспортиране

▶ Спазвайте указанията за тегленето на автомобила (→ Страница 401).

▶ За натоварването на автомобила закрепете устройството за теглене към халката за теглене.

ⓘ Можете да закрепите устройството за теглене и към теглително-прикачното устройство.

▶ **Автомобили с автоматична предавателна кутия:**превключете автоматичната предавателна кутия на позиция N.

ⓘ **Автомобили с автоматична предавателна кутия:** при неизправности на електрическата система автоматичната предавателна кутия може да бъде блокирана в позиция P. За превключването на N захранете с напрежение бордовата електрическа мрежа (→ Страница 397).

▶ Натоварете автомобила.

▶ **Автомобили с автоматична предавателна кутия:**превключете автоматичната предавателна кутия на позиция P.

▶ Обезопасете автомобила срещу самоволно потегляне с електрическата паркинг-спирачката.

▶ Закрепете здраво автомобила с ремъци само на колелата.

Автомобили с ADS PLUS (адаптивна демпферна система PLUS)

⚠ **ПРЕДУПРЕЖДЕНИЕ** Опасност от произшествие при транспортиране на автомобили с адаптивна демпферна система PLUS

Понижените демпфериращи сили на транспортирания автомобил могат да доведат до разклащане на композицията.

По тази причина транспортирането на автомобили с адаптивна демпферна система PLUS може до доведе до поднасяне на композицията. Така е възможно да загубите контрол над автомобила.

▶ При транспортиране се уверете, че
- автомобилът е натоварен в правилно положение.
- автомобилът е закрепен за всички четири колела с подходящи пристягащи ремъци.
- максимално допустимата скорост от 60 км/ч не се превишава.

! **УКАЗАНИЕ** Щети по автомобила поради неправилно закрепване

▶ След натоварване, автомобилът трябва да бъде закрепен за всички четири колела. В противен случай автомобилът може да бъде повреден.

▶ До платформата за транспортиране трябва да се спазва минимално разстояние от 20 см нагоре и 10 см надолу.

▶ След натоварване закрепете автомобила трябва за всички четири колела.

Автомобили 4MATIC/автомобили с автоматична предавателна кутия

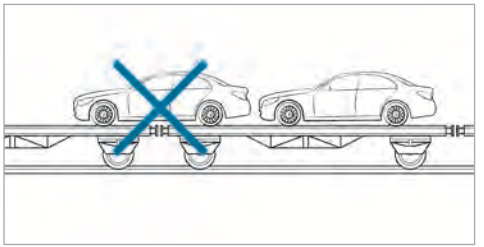

► Внимавайте предният и задният мост да са спрени върху същия автомобил за пътна помощ.

! УКАЗАНИЕ Повреда на силовото предаване вследствие на неправилно позициониране

► Не позиционирайте автомобила над свръзка на автомобила-транспортер.

Място за съхранение Халка за теглене

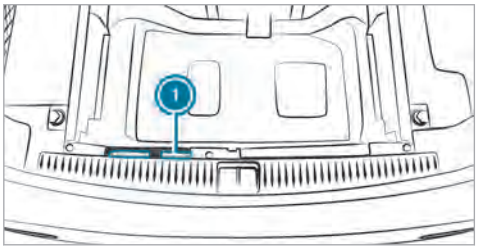

Халката за теглене (1) е закрепена под пода на товарното отделение към ръба на товарното отделение.

Автомобили със сгъваема многоместна седалка: халката за теглене се намира под капака.

Монтаж на халка за теглене

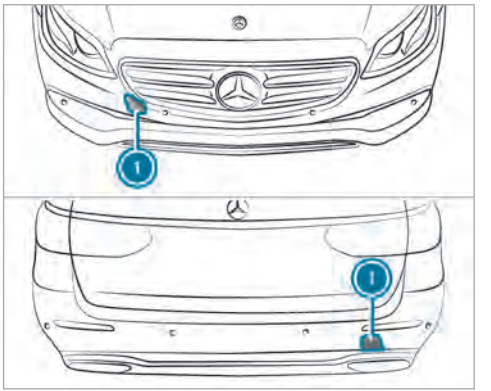

► Натиснете навътре капака (1) за маркираната част и го извадете.

► Завинтете халката за теглене надясно докрай и я затегнете.

Автомобили с теглително-прикачно устройство: отзад на автомобила няма гнездо за закрепване на халка за теглене. Закрепете устройството за теглене към теглително-прикачното устройство.

ⓘ При демонтирането на халката за теглене внимавайте капакът (1) при поставянето да се фиксира в бронята.

! УКАЗАНИЕ Повреда вследствие на неправилно използване на халката за теглене

При освобождаването на автомобила чрез изтегляне с помощта на халката за теглене може да се стигне до повреди по автомобила.

- Използвайте халка за теглене само за тегленето на автомобила или за стартирането чрез теглене на автомобила.

Стартиране чрез теглене на автомобила (аварийно стартиране на двигателя)

Автомобили с автоматична предавателна кутия

! УКАЗАНИЕ Повреда на автоматичната предавателна кутия вследствие на стартиране чрез теглене

Вследствие на стартиране чрез теглене на автомобили с автоматична предавателна кутия, тя може да бъде повредена.

- Не стартирайте с теглене автомобили с автоматична предавателна кутия.

- Не стартирайте чрез теглене автомобили с автоматична предавателна кутия.

Електрически предпазители

Указания за електрическите предпазители

⚠ ПРЕДУПРЕЖДЕНИЕ Риск от злополуки и наранявания вследствие претоварени проводници

Когато манипулирате, шунтирате или заменяте дефектен предпазител с предпазител с по-висок ампераж, електрическите проводници могат да се претоварят.

Вследствие на това могат да възникне пожар.

- Винаги заменяйте дефектните предпазители със специфицирани нови предпазители с правилен ампераж.

! УКАЗАНИЕ Повреда вследствие грешни предпазители

Вследствие грешни предпазители могат да се повредят електрически компоненти или системи.

- Използвайте само разрешени за Mercedes-Benz предпазители със съответната зададена стойност на обезопасяване.

Изгорелите предпазители трябва да се сменят с равностойни предпазители, които се разпознават по техния цвят и стойност на обезопасяване. Стойността на обезопасяване на предпазителите ще намерите в схемата на електрическите предпазители.

Схема на електрическите предпазители: върху кутията с предпазители в товарното отделение (→ Страница 407).

! УКАЗАНИЕ Повреда или неизправно функциониране вследствие влага

Вследствие влага може да се стигне до неизправно функциониране или повреди по електрическата инсталация.

- При отворена кутия с предпазители внимавайте, в кутията с предпазители да не може да прониква влага.
- При затварянето на кутията с предпазители се уверете, че уплътнението на капака приляга правилно към кутията с предпазители.

Когато отново изгори новомонтиран предпазител, възложете на квалифициран специализиран сервиз да установи и отстрани причината.

Преди смяната на предпазител се уверете в следното:

- Автомобилът е подсигурен срещу потегляне.
- Всички електрически консуматори са изключени.
- Подаването на контакт е изключено.

Електрическите предпазители са разпределени в различни кутии:

- кутия с предпазители в двигателния отсек от страната на водача (→ Страница 406)
- кутия с предпазители на кокпита от страната на водача (→ Страница 407)
- кутия с предпазители в пространството за краката на спътника (→ Страница 407)
- кутия с предпазители в товарното отделение отдясно по посока на движението (→ Страница 407)

Кутия с предпазители в двигателния отсек

Условия

Спазвайте указанията относно електрическите предпазители (→ Страница 405).

Подгответе следните помощни средства:

- суха кърпа
- отвертка

Отваряне

ПРЕДУПРЕЖДЕНИЕ Опасност от нараняване вследствие използването на стъклочистачките при отворен преден капак

Когато стъклочистачките се задвижат при отворен преден капак, лостовият механизъм за задвижване на стъклочистачките може да Ви притисне.

- Преди да бъде отворен предният капак, винаги изключвайте стъклочистачките и подаването на контакт.

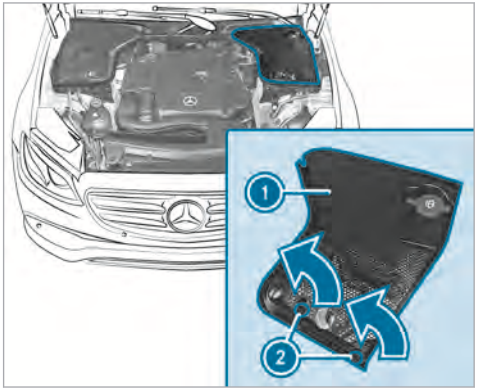

- Завъртете клипса (2) на капака (1) на четвърт оборот наляво.
- Свалете капака (1) по посока на стрелката нагоре.

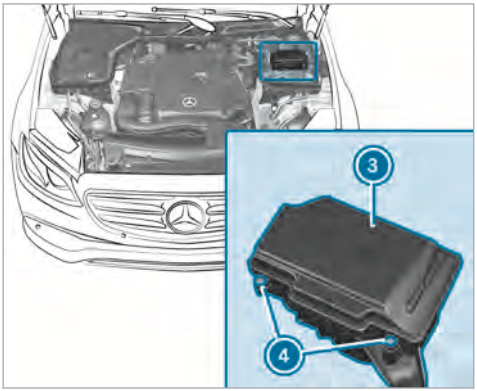

- Подсушете със суха кърпа евентуално наличната влага в кутията с предпазители.
- Развийте винтовете (4) и отстранете капака (3) на кутията с предпазители нагоре.

Затваряне

- Проверете дали уплътнението приляга правилно в капака.
- Пъхнете капака в държача отзад на кутията с предпазители.
- Обърнете надолу капака на кутията с предпазители и затегнете винтовете (4) .
- Напаснете капака (1) от двете страни и фиксирайте осигурителните скоби.
- Затворете предния капак.

Кутия с предпазители на кокпита

Кутията с предпазители се намира встрани от кокпита под капака.

- За повече информация се обърнете към оторизиран сервиз на Mercedes-Benz.

Кутия с предпазители в пространството за краката на спътника

Условие

- Спазвайте указанията относно електрическите предпазители (→ Страница 405).

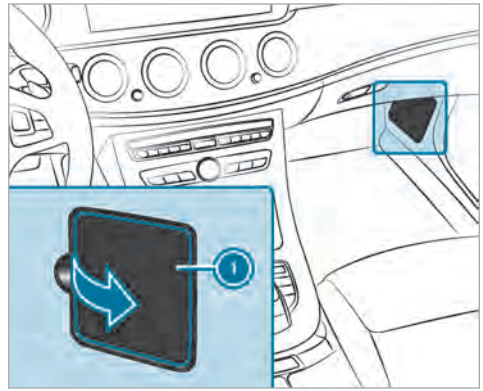

- Отворете капака (1) по посока на стрелката и го свалете.

Кутия с предпазители в товарното отделение

Условие

- Спазвайте указанията относно електрическите предпазители (→ Страница 405).

- Отворете страничния капак надолу.

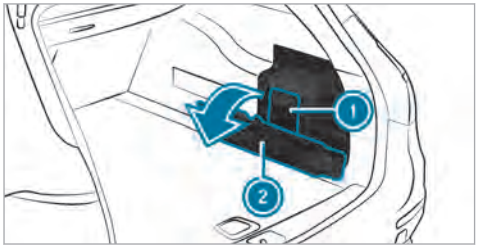

- Обърнете капака (2) по посока на стрелката надолу.
- Свалете капака (1).

Схемата на електрическите предпазители се намира в гнездо странично на кутията с предпазители.

Шумове или необичайни динамични характеристики

По време на движение следете за поява на вибрации, шумове и необичайно пътно поведение, напр. теглене на една страна. Това може да е индикация за неизправност на джантите или гумите. При съмнение за неизправност в гумите намалете скоростта. Спрете при първа възможност и проверете джантите и гумите за евентуални неизправности. Скрити неизправности в гумите също може да са причина за необичайното поведение на автомобила. Ако не са различими неизправности, джантите и гумите трябва да бъдат проверени в квалифициран специализиран сервиз.

Редовна проверка на колелата и гумите

⚠ ПРЕДУПРЕЖДЕНИЕ Опасност от произшествие поради повредени гуми

Повредени гуми могат да доведат до загуба на налягане в гумата.

Така е възможно да загубите контрол над автомобила.

▶ Проверявайте редовно гумите за повреди и ако откриете такива, ги сменете.

⚠ ПРЕДУПРЕЖДЕНИЕ Аквапланинг поради прекалено нисък профил на гумата

При прекалено нисък профил на гумата сцеплението на гумата спада. Профилът на гумата вече не може да отблъсква водата.

Ето защо при мокра пътна настилка съществува опасност от аквапланинг, най-вече при несъобразена скорост.

При прекалено високо или ниско налягане в гумата гумите може да се износят на различни места по своята ходова част.

▶ Редовно проверявайте дълбочината на профила и състоянието на протектора на гумата по цялата ширина на всички гуми.

Минимална дълбочина на профила при

- Летни гуми: 3 мм
- M+S-гуми: 4 мм

▶ С оглед на безопасността сменяйте гумите преди да достигнат предписаната от закона минимална дълбочина на профила.

Правете следните проверки на всички колела редовно, най-малко веднъж месечно или при необходимост, напр. преди по-дълго пътуване или пътуване по пресечен терен:

- Проверка на налягането в гумата (→ Страница 410).
- Визуална проверка на колелата и гумите за повреди.
- Проверка на капачките на вентилите.

  Вентилите трябва да са защитени със специално одобрени от Mercedes-Benz за Вашия автомобил капачки на вентили за предпазване от влага и замърсяване.
- Визуална проверка на дълбочината на профила и на състоянието на протектора на гумата по цялата ширина.

  Минималната дълбочина на профила при летни гуми е 3 мм, а при зимни гуми 4 мм.

Указания за веригите за сняг

ПРЕДУПРЕЖДЕНИЕ Опасност от произшествие поради грешен монтаж на веригите за сняг

Ако монтирате веригите за сняг на предните колела, веригите могат да се търкат в каросерията или ходовата част.

Така могат да възникнат повреди по автомобила или гумите.

- ▶ Никога не монтирайте вериги за сняг на предните колела.
- ▶ Монтирайте веригите за сняг на задните колела винаги по двойки.

УКАЗАНИЕ Повреда на колесните тасове поради монтирани вериги за сняг

Когато монтирате вериги за сняг на колела със стоманени джанти, можете да повредите колесните тасове.

- ▶ Преди монтажа на веригите за сняг свалете колесните тасове от колелата със стоманени джанти.

- Вериги за сняг са допустими само за определени комбинации колело-гума. Информация за това ще получите в оторизиран сервиз на Mercedes-Benz.
- С оглед на безопасността използвайте само вериги за сняг, одобрени от Mercedes-Benz, или вериги за сняг със същите стандарти за качество.
- Максимално допустимата скорост при монтирани вериги за сняг е 50 км/ч.
- **Автомобили с пилот за паркиране:** при монтирани вериги за сняг не използвайте асистента за паркиране PARKTRONIC.
- **Автомобили с AIR BODY CONTROL:** при монтирани вериги за сняг трябва да шофирате само с повдигнато ниво на автомобила.

ⓘ Можете да ограничите максималната скорост на автомобила в режим Зимни гуми за постоянно (→ Страница 200).

ⓘ Можете да изключите ESP® за потеглянето (→ Страница 192). По този начин колелата могат да превъртят и да увеличат теглителната сила.

Налягане в гумите

Указания за налягането в гумите

ПРЕДУПРЕЖДЕНИЕ Опасност от произшествие поради прекалено ниско или високо налягане в гумите

Гуми с прекалено ниско или високо налягане крият следните опасности:

- Гумите могат да се спукат, особено при увеличаване на натоварването и скоростта.
- Гумите може да се износят прекалено и/или неравномерно, което може силно да повлияе на сцеплението.
- Ходовите качества на автомобила, както и маневреността- и спирачното поведение могат да бъдат силно повлияни.

- ▶ Спазвайте препоръчаното налягане на гумите и контролирайте налягането на всички гуми, включително резервното колело
- най-малко веднъж месечно
- при променено натоварване
- преди по-дълго пътуване

- при променени условия на използване, напр. шофиране по пресечен терен

▶ Когато е необходимо, коригирайте налягането в гумите.

Прекалено ниското или прекалено високото налягане в гумите води до следното:

- съкращава експлоатационния живот на гумите.
- улеснява възникването на повреди по гумите.
- Пътното поведение на автомобила се влошава, напр. поради аквапланинг.

⚠ **ПРЕДУПРЕЖДЕНИЕ** Опасност от произшествие при повторно спадане на налягането в гумата

Ако налягането в гумата спадне повторно, е възможно колелото, вентилът или гумата да са повредени.

Прекалено ниското налягане може да доведе до спукване на гумата.

▶ Проверете гумата за чужди тела.

▶ Проверете за влошена плътност на колелото или вентила.

▶ Ако повредата не може да бъде отстранена, информирайте квалифициран сервиз.

Данни относно препоръчаното налягане на монтираните от завода производител гуми на автомобила ще намерите в таблицата за налягането в гумите от вътрешната страна на капака на резервоара за гориво (→ Страница 411).

За проверка на налягането в гумата използвайте подходящ манометър. Външният вид на дадена гума не бива да е критерий за налягането в нея.

Автомобили със система за контрол на налягането в гумите: можете да проверите налягането в гумите и чрез бордовия компютър.

Коригирайте налягането в гумите само при студени гуми. Условия за студени гуми:

- Автомобилът е бил паркиран без слънчево облъчване върху гумите за минимум три часа.
- Автомобилът е пътувал по-малко от 1,6 км.

Загряване на гумата с 10 °C повишава налягането в гумата с около 10 kPa (0,1 bar, 1,5 psi). Имайте предвид това, ако проверявате налягането на топли гуми.

Указания за движението с ремарке

За гумите на задния мост важи само препоръчаното в таблицата за налягането в гумите налягане за повишено натоварване.

Таблица за налягането в гумите

Таблицата за налягането в гумите се намира от вътрешната страна на капака на резервоара за гориво.

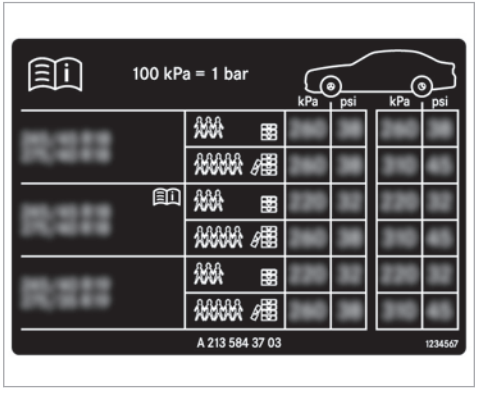

Таблицата за налягането в гумите показва препоръчаното налягане за всички фабрично допустими гуми за Вашия автомобил. Препоръчаните налягания в гумите важат за гуми в студено състояние при експлоатационни състояния на натоварване и/или различна скорост на автомобила.

Ако пред налягането за гумите е посочен един или повече размери гуми, то следващите данни за налягането в гумите са валидни само за тези размери гуми.

Когато първите размери гуми са придружени от символа [📖], следващите данни за налягането в гумите указват алтернативно налягане в гумите. Това налягане в гумите може да подобри комфорта при возене. Тогава разходът на гориво може леко да се повиши.

Състоянията на натоварване „частично натоварен“ или „напълно натоварен“ са посочени в таблицата като различен брой лица и багаж. Действителният брой седалки може да е различен от това.

Задължително обърнете внимание и на следните свързани теми:

- Указания за налягането в гумите (→ Страница 410)

Система за контрол на налягането в гумите

Функция на системата за контрол на налягането в гумите

Системата контролира налягането и температурата на монтираните на автомобила гуми посредством датчици за налягането в гумите.

Нови датчици за налягането в гумите, напр. при зимни гуми, се разпознават автоматично при първото пътуване.

Налягането и температурата на гумите се индикират на мултифункционалния дисплей (→ Страница 254).

При съществена загуба на налягане или прекалено висока температура на гумите се появява предупреждение:

- чрез съобщения на дисплея (→ Страница 481)
- чрез предупредителната лампа [⚠] в комбиинструмента (→ Страница 517)

Водачът е отговорен за настройване на налягането в гумите до препоръчаното, подходящо за работната ситуация, налягане при студени гуми. Регулирайте налягането в гумите при студени гуми с манометър за налягането в гумите. Обърнете внимание, че системата за контрол на налягането в гумите най-напред трябва да се обучи на правилното налягане в гумите за актуалната ситуация на експлоатация.

В повечето случаи системата за контрол на налягането в гумите актуализира референтните стойности автоматично, след като сте променили налягането. Можете да актуализирате референтните стойности и ръчно чрез рестартиране на системата за контрол на налягането в гумите, както е описано тук (→ Страница 413).

Граници на системата

Няма предупреждение на системата за контрол на налягането в гумите:

- при грешно зададено налягане в гумата
- при внезапна загуба на налягане, причинена напр. от проникване на чуждо тяло
- при смущение от друг източник на радиоизлъчване.

Задължително имайте предвид и следната допълнителна тема:

- Указания за налягането в гумите (→ Страница 410)

Проверка на налягането в гумите със система за контрол на налягането в гумите

Условие

- Подаването на контакт е включено.

Бордови компютър:

→ Функции ▸▸ Гуми

Показва се следната индикация:

- Актуално налягане в гумата и температура на гумата на отделните колела:

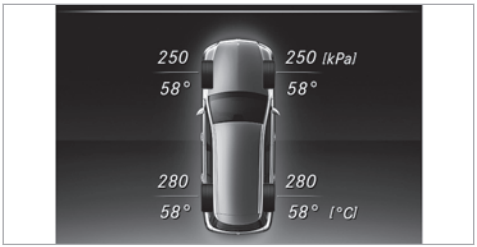

- Индикацията за налягане на гумите се появява след няколко минути движение
- Следене на налягането в гумите активно: процесът на обучаване все още не е завършен.

Тогава наляганията в гумите вече ще бъдат контролирани.

▶ Сравняват се налягането в гумите с препоръчителното за актуалния работен режим (→ Страница 411). Спазвайте указанията за температурата на гумите (→ Страница 410).

ⓘ Показаните стойности на мултифункционалния дисплей може да се различават от тези на тестерите за налягане в гумата, тъй като се влияят от надморската височина. На места с високо надморското равнище, манометърът показва по-високо налягане в гумата, отколкото бордовия компютър. В такъв случай не намалявайте налягането в гумите.

Задължително имайте предвид и следната допълнителна тема:

- Указания за налягането в гумите (→ Страница 410)

Рестартиране на системата за контрол на налягането в гумите

Условие

- Препоръчителното налягане в гумите е правилно настроено според актуалният режим за всичките четири гуми (→ Страница 410).

Рестартирайте системата за контрол на налягането в гумите в следните случаи:

- промяна на налягането в гумите.
- смяна или нов монтаж на джанти или гуми.

Бордови компютър:

→ Функции ▸▸ Гуми

▶ Направете плъзгащи жестове нагоре или надолу по сензорния контрол отляво на волана. Мултифункционалният дисплей показва съобщението Приемане на актуалното налягане като нова справочна стойност.

▶ С OK потвърдете рестартирането. Мултифункционалният дисплей показва съобщението Контрол на налягането в гумите стартиран отново.

Актуалните предупредителни съобщения ще изчезнат и жълтата предупредителна лампа (!) ще изгасне.

След няколко минути време на пътуване системата проверява дали актуалните стойности за налягането в гумите се намират в зададения диапазон. След това актуалните стойности на налягането в гумите ще се приемат като нови величини и ще бъдат наблюдавани.

Задължително имайте предвид следната допълнителна тема:

- Указания за налягането в гумите (→ Страница 410)

Номер за регистрация за радиовълни за системата за контрол на налягането в гумите

Номера за регистрация на радиовълни

Държава	Номер за регистрация на радиовълни
Абу Даби	TRA REGISTERED NO: ER37156/15. DEALER NO: DA0047074/10
Аржентина	AFTIC:H14788
Дубай	TRA REGISTERED NO: ER37156/15. DEALER NO: DA0047074/10
Европейски съюз	Hereby, Schrader Electronics Ltd., declares that this TPMS is in compliance with the essential requirements and other provisions of directive 1999/5/EC. The declaration of conformity may be consulted at emcteam@ schrader.co.uk
Йордания	Kingdom of Jordan Type approval for Tyre Pressure sensor. Manufacturer: Schrader Electronics Ltd. Model: AG5SP4 Type Approval Number: TRC/LPD/2015/21 Kingdom of Jordan Type approval for Tyre Pressure sensor. Manufacturer: Schrader Electronics Ltd. Model: MFR Type Approval Number: TRC/LPD/2015/223
Малайзия	RCDD/04A/0615/S(15-2095)
Мароко	AGREE PAR L'ANRT MAROC Numero d'agrement :MR 10216 ANRT 2015 Date d'agrement :18/3/2015
Мексико	IFT:RCPSCAG15-0627 IFT:RLVSCMF15-0959
Молдова	1024
Филипини	NTC Type Approved. No:ESD-1510576CNTC

Държава	Номер за регистрация на радиовълни
Сърбия	И005 15
Сингапур	Complies with IDA Standards DA 105282
Южна Африка	ICASA TA-2015/072 Approved TA-2015/117 Approved

Държава	Номер за регистрация на радиовълни
Украйна	ⓓ028 Schrader Electronics цім стверджує, що обладнання Радіопередавач моделі AG5SP4 системи контролю тиску в шині автомобіля відповідає вимогам Технічного регламенту радіообладнання і телекомунікаційного кінцевого (термінального) обладнання (Постанова КМУ № 679 від 24 червня 2009 р.) Декларація відповідності знаходиться на сайті Schrader Electronics та надається за запитом на електрону адресу emcteam@schrader.co.uk Schrader Electronics цім стверджує, що обладнання Радіопередавач моделі MFR системи контролю тиску в шині автомобіля відповідає вимогам Технічного регламенту радіообладнання і телекому-

Държава	Номер за регистрация на радиовълни
	нікаційного кінцевого (термінального) обладнання (Постанова КМУ № 679 від 24 червня 2009 р.) Декларація відповідності знаходиться на сайті Schrader Electronics та надається за запитом на електрону адресу emcteam@schrader.co.uk
Обединени арабски емирства	TRA REGISTERED NO :ER37156/15. DEALER NO:DA0047074/10

Бразилия



Este equipamento opera em caráter secundário, isto é, não tem direito à proteção contra interferência prejudicial, mesmo de estações do mesmo tipo, e não pode causar interferência a sistemas operando em caráter primário.

Виетнам

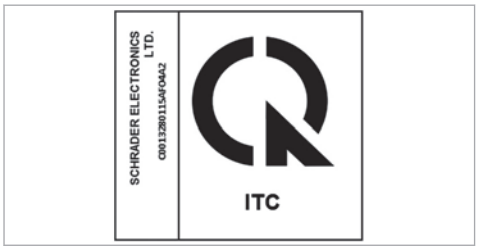

Предупредителна система за загуба на налягане в гумите

Функция на предупредителна система за загуба на налягане в гумите

Предупредителната система за загуба на налягане в гумите предупреждава при съществена загуба на налягане в гумите чрез съобщения на дисплея.

След промяна на налягането в гумата, размяна или смяна на колело предупредителната система за загуба на налягане в гумите трябва да бъде разпозната отново, като бъде рестартирана (→ Страница 416).

Предупредителната система за загуба на налягане в гумата не замества редовната проверка на налягането в гумите.

Граници на системата

Няма предупреждение на предупредителната система за загуба на налягане в гумите:

- при грешно зададено налягане в гумата
- при внезапна загуба на налягане, причинена напр. от проникване на чуждо тяло
- при равномерна загуба на налягане в повече гуми

Предупредителната система за загуба на налягане в гумите функционира ограничено или със закъснение:

- при лоши условия на пътната настилка, напр. сняг или чакъл
- при шофиране с вериги за сняг
- при много спортен стил на шофиране с голяма скорост в завои или с голямо ускорение
- при шофиране с много тежко или голямо ремарке
- при шофиране с голямо натоварване

Задължително обърнете внимание и на следните свързани теми:

- Съобщения на дисплея за гуми (→ Страница 481)
- Указания за налягането в гумите (→ Страница 410)

Рестартиране на предупредителната система за загуба на налягане в гумите

Условие

- Препоръчителното налягане в гумите е правилно настроено според актуалният режим за всичките четири гуми (→ Страница 410).

Бордови компютър:

Функции ▸▸ Гуми

Мултифункционалният дисплей показва съобщението Следене на налягането в гумите активно Нов старт с OK.

Рестартирайте предупредителната система за загуба на налягане в гумите при следните ситуации:

- Налягането в гумите е било променено.

- Джанти или гуми са били сменени или монтирани наново.

▶ С OK активирайте рестартирането. Мултифункционалният дисплей показва съобщението Налягането на гумите сега добре ли е?.

▶ Изберете Да.

▶ С OK потвърдете рестартирането. Мултифункционалният дисплей показва съобщението Следенето на налягането в гумите е стартирано наново.

След няколко минути движение, предупредителната система за загуба на налягане в гумите започва да наблюдава зададените стойности на всички гуми.

Задължително обърнете внимание и на следните свързани теми:

- Указания за налягането в гумите (→ Страница 410)

Смяна на колело

Указания за избор, монтаж и подновяване на гуми

Mercedes-AMG автомобили: непременно спазвайте указанията в допълнителното ръководство. В противен случай няма да можете да разпознаете опасностите.

За информация за допустимите комбинации колело-гума можете да попитате в оторизиран сервис на Mercedes-Benz.

⚠ ПРЕДУПРЕЖДЕНИЕ Опасност от произшествие поради грешни размери на колелата и гумите

Ако монтирате колела и гуми с грешни размери, може да се стигне до повреда на спирачките на колелата или на компоненти от окачването на колелата.

▶ Сменяйте колелата и гумите винаги с такива, които притежават спецификациите на оригиналната част.

При колелата обърнете внимание на следното:

- Наименование
- Тип

При гумите обърнете внимание на следното:

- Наименование
- Производител
- Тип

⚠ ПРЕДУПРЕЖДЕНИЕ Опасност от произшествие поради надвишаване на товароносимостта на гумата или на допустимия скоростен индекс

Превишаването на товароносимостта или на индекса за максимална скорост, може да доведе до повреди и пръскане на гумите.

▶ Затова използвайте само размер и тип гуми -за Вашия тип автомобил.

▶ Спазвайте необходимите за Вашия автомобил товароносимост на гумата и скоростен индекс.

! УКАЗАНИЕ Повреди по автомобила и гумите поради неодобрени размери и типове на гумите

С оглед на безопасността използвайте гуми, колела и аксесоари, специално одобрени от Mercedes-Benz за Вашия автомобил.

Тези гуми са съгласувани специално със системите за регулиране, напр.ABS или ESP® и са маркирани по следния начин:

- MO = Mercedes-Benz Original
- MOE = Mercedes-Benz Original Extended (гуми със свойства за аварийно движение само за определени колела)
- MO1 = Mercedes-Benz Original (само определени AMG гуми)

В противен случай, някои характеристики, като напр. поведението, шумовете, разхода на гориво и др., може да се влошат. Освен това ако използвате друг размер гуми, при натоварване те може да опират в каросерията или мостовете. Последствието може да е повреда на гумата или автомобила.

Използвайте само проверени и препоръчани от Mercedes-Benz гуми, колела или аксесоари.

УКАЗАНИЕ Рискове за пътната безопасност поради вулканизирани гуми

Вулканизирани гуми не се проверяват и препоръчват от Mercedes-Benz, тъй като при вулканизацията не винаги могат да се разпознаят предварителните дефекти.

Затова пътната безопасност не може да бъде гарантирана.

- Не използвайте употребявани гуми, за които не знаете как са използвани досега.

УКАЗАНИЕ Възможни повреди по колелата и гумите при преминаване през препятствия

Големите колела имат по-малко сечение на гумите. При намаляващо сечение на гумите се повишава рискът от повреда на колелата и гумите при преминаване през препятствия.

- Избягвайте препятствия или минавайте особено внимателно през тях.

УКАЗАНИЕ Повреда на електронни компоненти поради използване на монтажни инструменти

Автомобили със система за контрол на налягането в гумите: в колелото има електронни компоненти. В зоната на вентила не трябва да се използват монтажни инстументи.

В противен случай електронните елементи може да се повредят.

- Сменете гумата само в квалифициран сервиз.

УКАЗАНИЕ Повреди на летните гуми при ниски температури на околната среда

При ниски температури на околната среда по време на движение по летните гуми може да се появят цепнатини, които дълготрайно да повредят гумата.

- При температури под 7 °C използвайте M+S-гуми.

Аксесоари, които не са одобрени за Вашия автомобил от Mercedes-Benz или не се използват професионално, могат да нарушат безопасността на шофиране.

Преди закупуване или използване на неодобрени аксесоари се консултирайте в квалифициран специализиран сервиз относно:

- целесъобразността
- законовите разпоредби
- препоръките на завода производител

⚠ ПРЕДУПРЕЖДЕНИЕ Опасност от произшествие със спортни гуми

Поради специалния профил на гумите в комбинация с оптимизирания им състав, върху влажно или мокро пътно платно съществува повишена опасност от поднасяне- и аквапланинг.

Освен това при ниска външна и експлоатационна температура на гумите сцеплението на гумите значително намалява.

- ▶ Включете ESP® и напаснете стила Ви на шофиране.
- ▶ При външна температура по-ниска от 10 °C използвайте M+S- гуми.

При избора, монтажа и подновяването на гуми спазвайте следното:

- Възможно е специфични за държавата предписания за гуми да задават точно определен тип гуми за Вашия автомобил.

  Освен това препоръката за използването на определен тип гуми може да се окаже ценна за определени региони и области на приложение.
- Използвайте само гуми и колела от един и същ тип, еднакво изпълнение (летни гуми, зимни гуми, MOExtended гуми) и на един и същ производител.
- На един мост винаги монтирайте колела от един и същ размер (отляво и отдясно).

  Това правило може да бъде нарушено само при авария за пътуването до квалифицирания специализиран сервиз.
- Монтирайте върху колелата само подходящи гуми.
- Не извършвайте допълнителни работи по спирачната система, колелата и гумите.

  Поставянето на компенсационна шайба и на шайби за защита от спирачен прах е недопустимо и води до невалидност на типовото одобрение.
- **Автомобили със система за контрол на налягането в гумите:** всички монтирани колела трябва да са оборудвани с функциониращи датчици на системата за контрол на налягането в гумите.
- При температури под 7 °C използвайте зимни гуми или всесезонни гуми с маркировката M+S- на всички колела.

  При зимни пътни условия зимните гуми с допълнителния символ „снежинка“ заедно с маркировката M+S предлагат най-доброто сцепление.
- При M+Sгуми използвайте само гуми със същия профил.
- Спазвайте максимално допустимата скорост на монтираните M+S гуми.

  Ако тя е под разрешената за автомобила, в зрителното поле на водача трябва да се закрепи съответна указателна табелка.
- При нови гуми през първите 100 км се движете с умерена скорост.
- Сменяйте гумите независимо от тяхното износване най-късно след шест години.
- **При смяна с гуми със свойства за аварийно движение:** автомобили с MOExtended гуми със свойства за аварийно движение не са оборудвани фабрично с TIREFIT комплект. При смяна с гуми със свойства за аварийно движение, напр. зимни гуми, оборудвайте автомобила с TIREFIT комплект.

За допълнителна информация за колела и гуми се обърнете към квалифициран специализиран сервиз.

Задължително обърнете внимание и на следните свързани теми:

- Указания за налягането в гумите (→ Страница 410)
- Таблица за налягането в гумите (→ Страница 411)
- Указания относно аварийното колело (→ Страница 426)

Указания за размяна на колелата

ПРЕДУПРЕЖДЕНИЕ Опасност от произшествие поради различни размери на колелата

Ако при различни размери на колела или гуми разменяте предните- със задните колела, характеристиките на движение може да се влошат рязко.

Освен това дисковите спирачки или компоненти на окачването на колелата могат да бъдат повредени.

▶ Разменяйте предните- със задните колела само тогава, когато колелата и гумите са с идентични размери.

Ако при различни размери на колела или гумите размените предните със задните колела, типовото одобрение може да стане невалидно.

Предните и задните колела се износват различно:

- предните колела по-силно от външната страна на гумата.
- задните колела по-силно в средата на гумата.

При автомобили с еднакви размери на колелата разменяйте колелата в зависимост от степента на износване на всеки 5000 до 10 000 км. Запазете посоката на движение на гумите на колелата.

При това спазвайте инструкциите и указанията за безопасност за смяната на колело.

Указания за съхраняване на колелата

- Съхранявайте демонтираните колела на хладно и сухо място, и ако е възможно на тъмно.
- Пазете гумите от масло, грес и гориво.

Преглед инструменти за смяна на колело

Независимо от някои варианти, специфични за отделните държави, автомобилите са оборудвани с инструменти за смяна на колело. Информирайте се в квалифициран специализиран сервиз, какви инструменти за смяна на колело са необходими и одобрени за Вашия автомобил.

Необходими инструменти за смяна на колело могат да бъдат напр.:

- крик
- подложен клин
- ключ за колесни болтове
- центриращ болт

ⓘ Крикът тежи около 3,4 кг.
Максималната товароносимост на крика ще намерите върху лепенката на крика.
Крикът не се нуждае от техническо обслужване. При функционална неизправност се обърнете към оторизиран специализиран сервиз.

Инструментите за смяна на колело се намират в чантата с инструменти (1) под пода на товарното отделение.

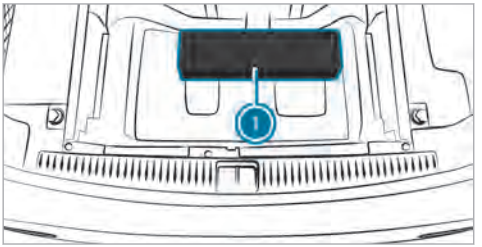

① Чанта с инструменти

Чантата с инструменти ① съдържа:

- крик
- ръкавици
- ключ за колесни болтове
- центриращ болт
- сгъваем подложен клин
- тресчотка за крик

Поставяне на сгъваем подложен клин



Подготовка на автомобила за смяна на колело

Условия

- Необходимият инструмент за смяна на колелото е наличен. Ако Вашият автомобил не е оборудван с инструменти за смяна на колело, информирайте се в квалифициран специализиран сервиз за подходящия такъв.
- Автомобилът не се намира върху наклон или стръмен участък.
- Автомобилът се намира на твърда, нехлъзгава и равна основа.

▶ Задействайте ръчно електрическата паркинг-спирачка.

▶ Изправете предните колела.

▶ **Автомобили с автоматична предавателна кутия:** включете предавателната кутия в позиция P.

▶ **Автомобили с AIR BODY CONTROL:** настройте нормалното ниво на автомобила (→ Страница 213).

▶ Изключете двигателя.

▶ Уверете се, че двигателят не може да бъде стартиран.

▶ Подложете отпред и отзад подложни клинове или други подходящи предмети под колелото, което е разположено по диагонал на колелото, което ще сменяте.

▶ При необходимост свалете колесния тас (→ Страница 422).

▶ Повдигнете автомобила (→ Страница 422).

Сваляне и монтиране на колесните тасове

Условие

- Автомобилът е подготвен за смяната на колело (→ Страница 421).

Пластмасов капак на главината на колело

- **Сваляне:** завъртете средната част на капака на главината на колелото наляво и го извадете.
- **Монтиране:** уверете се, че средната част на капака на главината на колелото е завъртяна наляво.
- Поставете капака на главината на колелото и завъртете средната част надясно, докато капакът на главината на колелото се фиксира осезаемо и с щракване.

Алуминиев капак на главината на колело

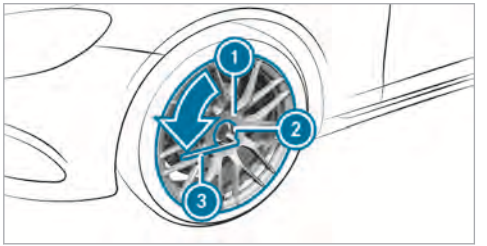

- **Сваляне:** поставете сменяемата приставка (2) върху капака на главината на колелото (1).

ⓘ Сменяемата приставка се намира при инструментите за смяна на колело.

- Поставете ключа за колесните болтове (3) върху накрайника муфа (2).
- С ключа за колесните болтове (3) завъртете капака на главината на колелото (1) наляво и го свалете.
- **Монтиране:** поставете капака на главината на колелото (1) и го завъртете, докато прилегне изцяло в колелото.
- Поставете сменяемата приставка (2) върху капака на главината на колелото (1).
- Поставете ключа за колесните болтове (3) върху сменяемата приставка (2) и затегнете капака на главината на колелото надясно. **Предписан момент на затягане:** 25 Nm.
- Повдигнете автомобила (→ Страница 422).

Повдигане на автомобила при смяната на колело

Условия

- В автомобила няма хора.
- Автомобилът е подготвен за смяна на колело (→ Страница 421).
- Колесните тасове са свалени (→ Страница 422).

Важни указания за използването на крика:

- използвайте само специфичния за автомобила, проверен и одобрен от Mercedes-Benz крик за повдигане на автомобила.
- крикът е предвиден само за кратковременно повдигане на автомобила, а не за работи по техническо обслужване под автомобила.
- Опорната повърхнина на крика трябва да бъде равна, неподвижна и осигурена срещу хлъз-

гане. При необходимост използвайте голяма, равна, товароносима и нехлъзгаща се подложка.

- Петата на крика трябва да се намира вертикално под мястото за поставяне на крика.

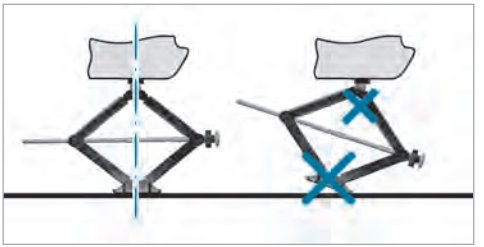

Правила за поведение при повдигнат автомобил:

- Никога не дръжте ръцете и краката си под автомобила.
- Никога не лягайте под автомобила.
- Не стартирайте двигателя и не освобождавайте електрическата паркинг-спирачка.
- Не отваряйте или затваряйте врати или задния капак.

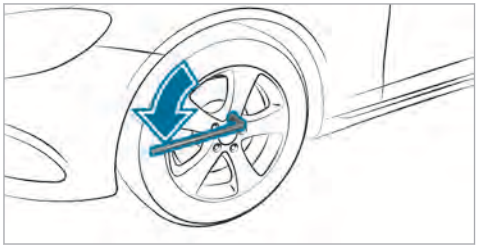

▶ Отвинтете колесните болтове на колелото, което трябва да се смени, с ключа за колесните болтове на около един оборот. Не отвинтвайте винтовете докрай.

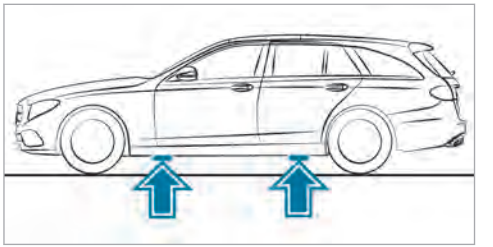

Позиция на мястото за поставяне на крик

⚠ ПРЕДУПРЕЖДЕНИЕ Опасност от нараняване поради грешно поставяне на крика

Ако не поставите крика правилно на съответното място в автомобила, крикът може да се обърне при повдигнат автомобил.

▶ Поставяйте крика изключително само в съответната опорна точка на автомобила. Петата на крика да се намира вертикално под мястото за поставяне на крика на автомобила.

! УКАЗАНИЕ Повреди по автомобила от крика

Ако не поставите крика на предвиденото място, може да повредите автомобила си.

▶ Поставяйте крика само на предвидените за това точки за поставяне на крик.

▶ Поставете ключа звезда-тресчотка от инструментите за смяна на колело по такъв начин в шестостенния винт на крика, че да се вижда надписът НАГОРЕ.

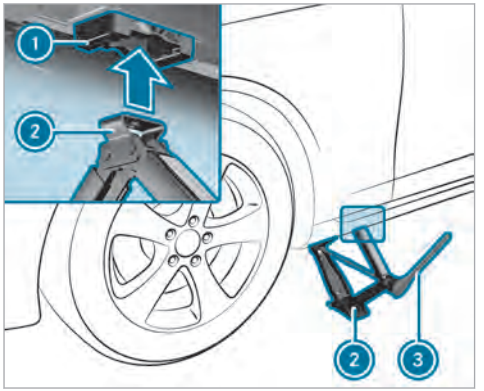

- Поставете крика (2) на мястото за поставяне на крик (1).
- Въртете ключа звезда-тресчотка (3) надясно, докато крикът (2) застане напълно на мястото за поставяне на крик (1) и дъното на крика докосва равномерно земята.
- Въртете ключа звезда-тресчотка (3), докато гумата се отдалечи на максимално 3 см от земята.
- Освободете и свалете колелото (→ Страница 424).

Сваляне на колело

Условие

- Автомобилът е повдигнат (→ Страница 422).

При смяна на колело избягвайте всякакво упражняване на сила върху спирачните дискове, тъй като това може да предизвика нарушен комфорт при спиране.

! УКАЗАНИЕ Повреда на резбата поради замърсени колесни болтове

- Не поставяйте колесните болтове в пясък или мръсотия.

- Отвинтете докарай най-горния колесен болт.

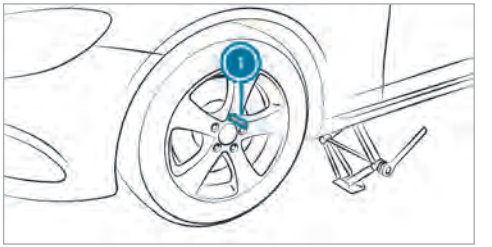

- Вместо колесния болт завинтете центриращ болт (1) в резбата.
- Отвинтете докарай останалите колесни болтове.
- Свалете колелото.
- Монтирайте новото колело (→ Страница 424).

Монтаж на ново колело

Условие

- Колелото е свалено (→ Страница 424).

ПРЕДУПРЕЖДЕНИЕ Опасност от произшествие поради загуба на колело

Колесните болтове може да се освободят, ако са омаслени или гресирани, както ако те- или резбана на гайките на колелото са повредени.

В резултат на това можете да загубите колело при движение.

- Никога не смазвайте или омаслявайте или гресирайте колесните болтове.
- При повредена резба незабавно информирайте квалифициран сервиз.
- Подменете повредени колесни болтове или резба на гайките на колелата.
- Не продължавайте пътуването.

- Спазвайте указанията за избор на гуми (→ Страница 417).

Стрелка върху страничната стена обозначава зададената посока на движение на съответната гума. При монтажа спазвайте посоката на движение:

- Бутнете колелото, което ще монтирате върху центриращия болт и го натиснете.

ПРЕДУПРЕЖДЕНИЕ Опасност от нараняване при завинтване на колесни болтове и колесни гайки-

Ако завинтите колесните болтове или колесните гайки при повдигнат автомобил, крикът може да се преобърне.

- Завинтвайте колесните болтове или колесните гайки само при спуснат автомобил.

- От съображения за безопасност използвайте само колесни болтове, одобрени за Mercedes-Benz и за съответното колело.
- Поставете колесните болтове и леко ги затегнете.
- Развинтете центриращия болт.
- Завинтете последния колесен болт и леко го затегнете.
- Спуснете автомобила (→ Страница 425).

Спускане на автомобила след смяна на колело

Условие

- Новото колело е монтирано (→ Страница 424).

- Поставете ключа звезда-тресчотка върху шестостена на крика, така че да се вижда надписът AB.
- **Спускане на автомобила:** завъртете ключа звезда-тресчотка на крика наляво.

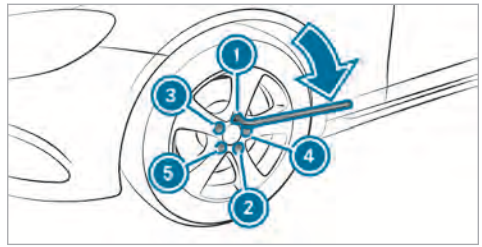

- Затегнете равномерно колесните болтове на кръст в посочената последователност 1 до 5. **Предписан момент на затягане:** 150 Nm.

ПРЕДУПРЕЖДЕНИЕ Опасност от произшествие поради грешен момент на затягане

Ако не затегнете колесните болтове или колесните гайки с предписания момент на затягане, колелата може да се откачат.

▶ След смяна на колело проверете момента на затягане в квалифициран сервиз.

▶ Проверете налягането в гумата на новомонтираното колело и, ако е необходимо, го коригирайте.

▶ **Автомобили с предупредителна система за загуба на налягане в гумите:** рестартирайте предупредителната система за загуба на налягане в гумите (→ Страница 416).
Изключение: новото колело е аварийно колело.

▶ **Автомобили със система за контрол на налягането в гумите:** рестартирайте системата за контрол на налягането в гумите (→ Страница 413).
Изключение: новото колело е аварийно колело.

Задължително имайте предвид и следната допълнителна тема:

- Указания за налягането в гумите (→ Страница 410)

Аварийно колело

Указания относно аварийното колело

⚠ **ПРЕДУПРЕЖДЕНИЕ** Опасност от произшествие поради грешни размери на колелото и гумата

Колелото- и размерите на колелото, както и както и типът на аварийното- или резервното колело и колелото, което е за смяна, могат да са различни. Когато монтирате аварийно- или резервно колело, динамичните характеристики на автомобила могат да са силно нарушени.

За да избегнете рискове, спазвайте следните точки:

▶ Напаснете стила си на шофиране и карайте внимателно.

▶ Никога не монтирайте повече от едно аварийно или резервно колело, което е различно от сменяното колело.

▶ Само за кратко време използвайте аварийно или резервно колело, което е различно от сменяното колело.

▶ Не изключвайте ESP®®.

▶ Заменете аварийното или резервното колело с различен размер в най-близкия квалифициран сервиз Задължително съблюдавайте правилните размери на колелото- гумата, както и типа колело.

Проверявайте налягането в гумата на монтираното аварийно колело. Регулирайте го при нужда.

Максимално допустимата скорост при монтирана аварийно колело е 80 км/ч.

Не монтирайте вериги за сняг върху аварийното колело.

Сменяйте аварийното колело, независимо от износването му, най-късно след шест години.

ⓘ **Автомобили с предупредителна система за загуба на налягане в гумите:** при монтирано аварийно колело системата за контрол на налягането в гумите може да не функционира надеждно. Стартирайте го наново едва след като аварийното колело е заменено с ново колело.
Автомобили със система за контрол на налягането в гумите: при монтирано аварийно колело системата за контрол на налягането в гумите може да не функционира надеждно. Стартирайте го наново едва след като аварийното колело е заменено с ново колело.

Автомобили със система за контрол на налягането в гумите: при монтирано аварийно колело е възможно в продължение на още няколко минути да се показва налягането в гумата на отстраненото колело.

Задължително обърнете внимание и на следните свързани теми:

- Указания за налягането в гумите (→ Страница 410)
- Таблица за налягането в гумите (→ Страница 411)

Изваждане на аварийното колело

Аварийното колело е закрепено в калъфа за аварийно колело в товарното отделение.

- Спазвайте указанията за монтаж на гуми (→ Страница 417).
- Отворете задния капак.
- Освободете закрепващите ремъци .
- Откачете карабинерите на закрепващите ремъци от държачите.
- Извадете калъфа с аварийното колело.
- Отворете калъфа и извадете аварийното колело.

Указания за технически данни

Mercedes-AMG автомобили: непременно спазвайте указанията в допълнителното ръководство. В противен случай няма да можете да разпознаете опасностите.

Техническите данни са определени съгласно директивите на ЕС. Споменатите данни важат само за автомобили със серийно оборудване. Допълнителна информация ще получите в оторизиран сервиз на Mercedes-Benz.

Само за определени държави: специфичните за автомобила данни можете да видите в сертификата за съответствие (CERTIFICATE OF CONFORMITY). Тези документи ще получите при доставката на автомобила.

Бордова електроника

Указания при намеса в електрониката на двигателя

! УКАЗАНИЕ Преждевременно износване вследствие на неправилно техническо обслужване

В резултат на неправилно техническо обслужване частите на автомобила могат да се износят по-бързо и да се отмени типовото одобрение на Вашия автомобил.

▶ Обслужвайте електрониката на двигателя и принадлежащите към нея части само в квалифициран сервиз.

Радиостанции

Указания за монтаж на радиостанции

⚠ ПРЕДУПРЕЖДЕНИЕ Опасност от произшествие в резултат на несъобразени с техническите изисквания работи по радиостанциите

Когато радиостанциите се манипулират или се дооборудват без да се спазват техническите изисквания, тяхното електромагнитно излъчване може да смути бордовата електроника на автомобила.

Това може да застраши експлоатационната безопасност на автомобила.

▶ Винаги извършвайте в квалифициран сервиз работите по електрически и електронни уреди.

⚠ ПРЕДУПРЕЖДЕНИЕ Опасност от произшествие поради неправилна експлоатация на радиостанциите.

Ако в автомобила задействате неправилно радиостанциите, електромагнитното им излъчване може да смути бордовата електроника на автомобила, напр. когато:

- радиостанцията не е свързана към външна антена.
- външната антена е монтирана неправилно или не е слабоотразяваща.

Това може да застраши експлоатационната безопасност на автомобила.

▶ Монтирайте слабоотразяваща външна антена в квалифициран сервиз.

- При експлоатация в автомобила винаги свързвайте радиостанциите към слабоотразяващата външна антена.

! УКАЗАНИЕ Прекратяване на типовото одобрение поради несъблюдаване на предпоставките за инсталиране и употреба

Когато не се спазват изискванията за инсталация и употреба за радиочестотните предаватели, типовото одобрение може да се прекрати.

- Използвайте само одобрени честотни ленти.
- Съблюдавайте максимално допустимата изходяща мощност в тези честотни ленти.
- Използвайте само одобрени позиции на антената.

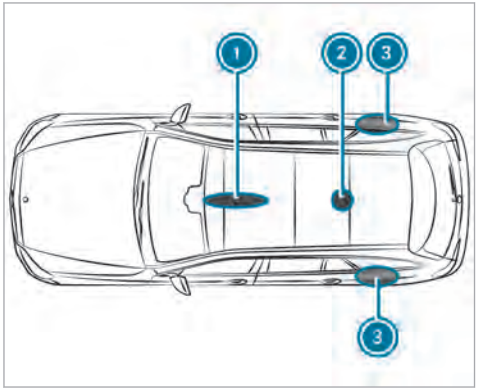

1. Предна зона на покрива
2. Задна зона на покрива
3. Задни калници

При автомобили с панорамен плъзгащ се люк не се позволява монтиране на антената в предната и задната зона на покрива.

Препоръчва се монтажът на антената на задните калници да се извърши към средата на пътя.

При допълнителен монтаж на радиостанции прилагайте Техническа директива ISO/TS 21609 (Road Vehicles – EMC guidelines for installation of aftermarket radio frequency transmitting equipment). Спазвайте законовите разпоредби за монтажни елементи.

Когато автомобилът е с предварително оборудване за радиочестотни устройства, използвайте предвидените в предварителното оборудване изводи за електрозахранване и за антена. При монтажа задължително спазвайте допълнителните ръководства на производителя.

Излъчвана мощност на радиостанции

Максималните излъчвани мощности (PEAK) в основата на антената не трябва да превишават стойностите в следващата таблица:

Честотна лента и максимална излъчвана мощност

Честотна лента	Максимална излъчвана мощност
къси вълни 3 - 54 MHz	100 W
4-м-лента 74 - 88 MHz	30 W

Честотна лента	Максимална излъчвана мощност
2-м-лента 144 - 174 MHz	50 W
радиорелейна връзка/ Tetra 380 - 460 MHz	10 W
70-см-лента 420 - 450 MHz	35 W
мобилна мрежа (2G/3G/4G)	10 W

Без ограничения в автомобилите могат да бъдат използвани:

- радиостанции с максимална излъчвана мощност до 100 mW
- радиостанции с честота на излъчване в честотната лента 380-410 MHz и с максимална излъчвана мощност до 2 W (радиорелейна връзка/ Tetra)
- мобилни телефони (2G/3G/4G)

За следните честотни ленти няма ограничение за позициите на антената във външната зона на автомобила:

- радиорелейна връзка/Tetra
- 70-см-лента
- 2G/3G/4G

Типова табелка на автомобила, FIN (идентификационен номер на автомобила) и номер на двигателя

Типова табелка на автомобила

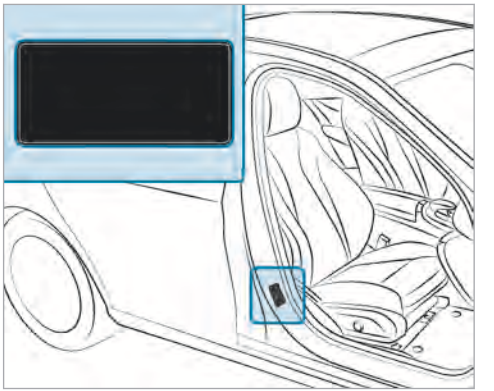

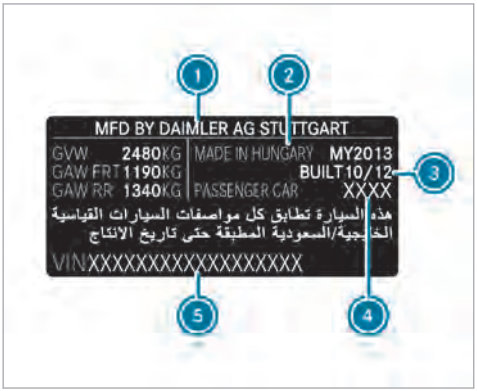

Типова табелка на автомобила (пример Кувейт)

1. Производител на автомобили
2. Произведен в
3. Дата на производство
4. Тип автомобил
5. Идентификационен номер на автомобила (FIN)

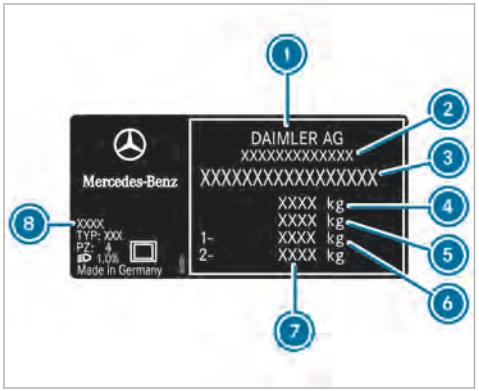

Типова табелка на автомобила (пример – всички други държави)

1. Производител на автомобили
2. ЕО типово одобрение номер (само за определени държави)
3. FIN (идентификационен номер на автомобила)
4. Допустима обща маса (кг)
5. Допустима обща маса на композицията (кг) (само за определени държави)
6. Допустимо натоварване на моста отпред (кг)
7. Допустимо натоварване на моста отзад (кг)
8. Код на лаково покритие

ⓘ Данните в изображенията са примерни данни.

FIN (идентификационен номер на автомобила) пред дясната предна седалка

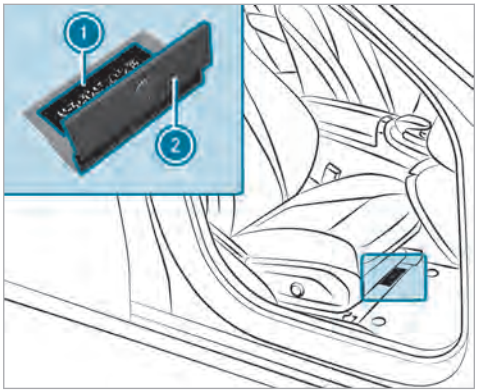

1. FIN (идентификационен номер на автомобила)
2. Подово покритие

FIN в долния край на челното стъкло

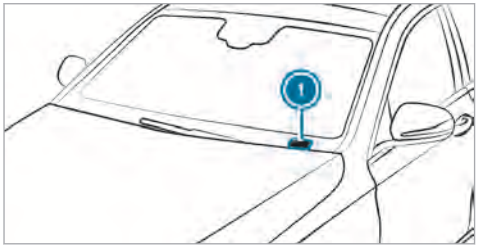

1 FIN (идентификационен номер на автомобила)

VIN (идентификационен номер на автомобила) в долния край на челното стъкло се предлага само за определени държави.

Номер на двигателя

Номерът на двигателя е набит върху цилиндровия блок. По-подробна информация ще получите във всеки квалифициран специализиран сервиз.

Експлоатационни консумативи

Указания за експлоатационните консумативи

Mercedes-AMG автомобили: непременно спазвайте указанията в допълнителното ръководство. В противен случай няма да можете да разпознаете опасностите.

⚠ **ПРЕДУПРЕЖДЕНИЕ** Опасност от нараняване чрез опасни за здравето експлоатационни консумативи

Експлоатационните консумативи могат да бъдат отровни и вредни за здравето.

- ▶ При употреба, складиране и изхвърляне на експлоатационни консумативи спазвайте указанията върху съответните оригинални опаковки.
- ▶ Винаги съхранявайте експлоатационните консумативи в затворени оригинални опаковки.
- ▶ Пазете децата далеч от експлоатационни консумативи.

УКАЗАНИЕ ВЪВ ВРЪЗКА С ОКОЛНАТА СРЕДА Замърсяване на околната среда поради неподходящо изхвърляне

- ▶ Изхвърляйте експлоатационните консумативи по природосъобразен начин.

Експлоатационни консумативи са:

- горива
- добавки за допълнително обработване на отработените газове, напр. AdBlue®
- смазочни материали
- охладителна течност
- спирачна течност
- препарат за почистване на стъкла
- хладилен агент на системата за климатизация

Използвайте само одобрените от Mercedes-Benz продукти. Повреди, които възникват поради използването на неодобрени продукти за автомобила, не се покриват от Mercedes-Benz гаранцията и кулантност.

Ще разпознаете одобрените от Mercedes-Benz експлоатационни консумативи по следния надпис върху резервоарите:

- MB-Freigabe (напр. MB-Freigabe 229.51)

- MB-Approval (напр. MB-Approval 229.51)

Допълнителна информация за одобрени експлоатационни консумативи:

- в предписанията на Mercedes-Benz относно експлоатационните консумативи на http://bevo.mercedes-benz.com (при посочване на обозначението за спецификацията)
- В квалифициран специализиран сервиз

⚠ ПРЕДУПРЕЖДЕНИЕ Опасност от пожар- и експлозия на горивото

Горивата са лесно запалими.

- ▶ Непременно избягвайте огън, открита светлина, пушене и образуване на искри.
- ▶ Преди зареждането изключете двигателя и, ако е налично, автономното отопление.

⚠ ПРЕДУПРЕЖДЕНИЕ Опасност от нараняване чрез горива

Горивата са отровни и вредни за здравето

- ▶ Избягвайте обезателно контакт на горивото с кожата, очите или облеклото и не го гълтайте.
- ▶ Не вдишвайте изпарения на горивото.
- ▶ Пазете децата далеч от горива.

Ако Вие или други лица имате контакт с гориво, спазвайте следните точки:

- ▶ Незабавно отмийте с вода и сапун горивото от кожата.
- ▶ Ако гориво е попаднало в очите Ви, веднага ги промийте грижливо с чиста вода. Незабавно потърсете медицинска помощ.
- ▶ Ако е погълнато гориво, незабавно потърсете медицинска помощ. Не предизвиквайте повръщане.
- ▶ Веднага сменете напоените с гориво дрехи.

Гориво

Указания за качеството на горивото при автомобили с бензинов двигател

Спазвайте указанията за експлоатационните консумативи (→ Страница 432).

! УКАЗАНИЕ Повреда вследствие на неправилно гориво

Дори малки количества от неправилното гориво могат да доведат до повреди на горивната система, двигателя и системата за пречистване на отработените газове.

- ▶ Зареждайте само гориво Super, отговарящо или равностойно на стандарта EN 228.

Гориво с тази спецификация може да съдържа до 10 % етанол. Вашият автомобил е съвместим с E10-.

Не зареждайте:

- Дизелово гориво
- E85, E100
- Съдържащ метанол бензин (M15, M30, M85, M100)
- Бензин с добавки, съдържащи метали

Ако по невнимание сте заредили неправилното гориво:

- ▶ Не включвайте подаването на контакт.
- ▶ Свържете се с квалифициран специализиран сервиз.

E 200, E 250, E 400 4MATIC: обърнете внимание на информацията за съдържанието на сяра върху указателната табела в капака на резервоара за гориво:



! УКАЗАНИЕ Повреда на системата за пречистване на отработените газове вследствие на гориво с прекалено висок процент сяра

► Използвайте само гориво без съдържание на сяра (съдържание на сяра≤ 10 ppm).

Всички други модели: ако съдържанието на сяра в наличното гориво не е намалено достатъчно, това може да доведе до отделянето на миризма.

Препоръчано гориво: препоръчаното октаново число за Вашия автомобил можете да видите на указателната табела в капака на резервоара за гориво (→ Страница 173).

Ако препоръчаното гориво не е на разположение, може временно да използвате и обикновен безоловен бензин с минимум:

- **E 250:** 93 ROZ
- **Всички други модели:** 91 ROZ

Това може да намали мощността на двигателя и да увеличи разхода на гориво.

В никакъв случай не зареждайте бензин с още по-ниско ROZ.

Допълнителна информация за горивото:

- На бензиностанция
- В квалифициран специализиран сервис

Указания за добавки в бензина
Спазвайте указанията за експлоатационните консумативи (→ Страница 432).

! УКАЗАНИЕ Повреда вследствие на неодобрени добавки

Дори малки количества от неправилни добавки могат да доведат до функционални неизправности.

► Горивото може да се смесва само с препоръчани от Mercedes-Benz почистващи добавки.

Mercedes-Benz Ви препоръчва, да използвате подобрени с добавки маркови горива.

В някои държави е възможно, предлаганото гориво да е с ниско качество. Вследствие на това могат да се образуват отлагания в системата за впръскване на гориво. В този случай в договорка с оторизиран сервиз на Mercedes-Benz към горивото трябва да се примеси препоръчана от Mercedes-Benz добавка за почистване. Непременно трябва да спазвате посоченото върху резервоара съотношение на съставките в сместа.

Указания за качеството на горивото за автомобили с дизелов двигател

Общи указания
Спазвайте указанията за експлоатационните консумативи (→ Страница 432).

⚠ ПРЕДУПРЕЖДЕНИЕ Опасност от пожар поради горивна смес

Ако смесите дизелово гориво с бензин, точката на възпламеняване на горивната смес е по-ниска отколкото при чисто дизелово гориво.

При работещ двигател компоненти на изпускателната система за отработени газове могат незабелязано да прегреят.

- ▶ Никога не зареждайте бензин.
- ▶ Никога не смесвайте дизеловото гориво с бензин.

! УКАЗАНИЕ Повреда вследствие на неправилно гориво

Дори малки количества от неправилното гориво могат да доведат до повреди на горивната система, двигателя и системата за пречистване на отработените газове.

- ▶ Зареждайте само дизелово гориво, отговарящо или равностойно на европейския стандарт EN 590.
- ▶ **Автомобили с филтър за твърди частици:** в държави извън ЕС зареждайте само Euro-Diesel с ниско съдържание на сяра, под 50 ppm.

Не зареждайте с:

- бензин
- морски дизел
- мазут
- биодизел
- растително масло
- нефтен газ
- керосин

Указания за ниски външни температури
Зареждайте автомобила в началото на зимния сезон по възможност изцяло със зимен дизел.

Преди преминаването към зимен дизел резервоарът за гориво трябва по възможност да е празен. При първото зареждане със зимен дизел дръжте нивото на горивото ниско, напр.до резерва. При следващото зареждане с гориво резервоарът за гориво отново може да бъде напълнен стандартно.

Допълнителна информация за горивото:

- На бензиностанция
- В квалифициран специализиран сервиз

Обем на резервоара за гориво и резервно количество гориво в резервоара
В зависимост от оборудването е възможно общата вместимост на резервоара за гориво да варира.

Количество за пълнене

Модел	Обща вместимост
E 400 4MATIC	66,0 л или 80,0 л
Всички други модели	50,0 л или 66,0 л
Модел	**от тях резервно количество**
E 400 4MATIC	7,0 л или 12,0 л
Всички други модели	7,0 л

Adblue®

Указания за AdBlue®
Спазвайте указанията за експлоатационните консумативи (→ Страница 432).

AdBlue® е водоразтворима течност за допълнителното обработване на отработените газове от дизелови двигатели.

! УКАЗАНИЕ Повреда вследствие на добавки в AdBlue® или разреждане на AdBlue®

Допълнителното обработване на отработените газове BlueTEC може да бъде повредено от

- добавка в AdBlue®
- разреждане на AdBlue®

▶ Използвайте само AdBlue® съобразно ISO 22241.

▶ Не добавяйте добавки.

▶ Не разреждайте AdBlue®.

! УКАЗАНИЕ Повреди и неизправности вследствие на примеси в AdBlue®

Примеси в AdBlue® водят до:

- повишени емисионни стойности
- повреди в катализатора
- повреди на двигателя
- функционални смущения в допълнителното обработване на отработените газове BlueTEC

▶ Избягвайте примеси в AdBlue® .

УКАЗАНИЕ ВЪВ ВРЪЗКА С ОКОЛНАТА СРЕДА Замърсяване с AdBlue®

Остатъци от AdBlue®кристализират след известно време и замърсяват засегнатите повърхности.

▶ Повърхности, които при зареждането са влезли в контакт с AdBlue®, незабавно измийте с вода или отстранете AdBlue® с влажна кърпа и студена вода.

Ако AdBlue® вече е кристализирал, използвайте за почистването гъба и студена вода.

Когато отворите резервоара за AdBlue®, могат да се отделят амонячни пари в минимални количества. Не вдишвайте отделящите се амонячни пари. Пълнете резервоара за AdBlue® само в добре проветрени пространства.

Количество за пълнене AdBlue®

Общ обем на резервоара за AdBlue®

Модел	Обща вместимост
Всички модели	23,5 л

Моторно масло

Указания за моторното масло

Спазвайте указанията за експлоатационните консумативи (→ Страница 432).



УКАЗАНИЕ Повреди на двигателя вследствие на неправилен маслен филтър, неправилно масло или добавки

- Не използвайте моторно масло и маслен филтър със спецификации, различни от изрично необходимите за предписаните интервали за сервизно обслужване спецификации.
- Не променяйте моторното масло или маслена филтър, за да постигнете по-дълги интервали за смяна от предписаните.
- Не използвайте добавки.
- Сменяйте моторното масло на предписания интервал.

Mercedes-Benz Ви препоръчва да възлагате смяна на маслото на квалифициран специализиран сервиз.

В двигателите на Mercedes-Benz могат да се използват само моторни масла, одобрени от Mercedes-Benz.

Допълнителна информация за моторното масло и масления филтър:

- в предписанията на Mercedes-Benz относно експлоатационните консумативи на http://bevo.mercedes-benz.com (при посочване на обозначението за спецификацията)
- В квалифициран специализиран сервиз

Бензинови двигатели: за определени държави има възможност във връзка с намалените интервали за техническо обслужване да се използват други моторни масла. За допълнителна информация се обърнете към квалифициран специализиран сервиз.

Качество и количество за пълнене на моторното масло

MB-Freigabe или MB-Approval

Бензинови двигатели	MB-Freigabe или MB-Approval
Всички модели	229.5, 229.6

MB-Freigabe или MB-Approval

Дизелови двигатели	MB-Freigabe или MB-Approval
E 350 d E 350 d 4MATIC E 350 d 4MATIC All-Terrain	228.51, 229.31, 229.51, 229.52
Всички други модели	228.51, 229.31, 229.51, 229.52, 229.71

Ако посочените в таблицата моторни масла не са налични, може еднократно да бъде допълнен до 1,0 л от следните моторни масла:

- **Бензинови двигатели:** MB-Freigabe или MB-Approval 229.3, или ACEA A3/B3
- **Дизелови двигатели:** MB-Freigabe или MB-Approval229.3, 229.5 или ACEA C3

Следните стойности се отнасят до смяна на маслото, включително и на масления филтър.

Количество за смяна

Модел	Количество за смяна
E 200 E 250	7,0 л
E 200 4MATIC E 400 4MATIC	6,5 л
E 350 d	9,0 л
E 350 d 4MATIC E 350 d 4MATIC All-Terrain	8,0 л
Всички други модели	6,3 л

Указания за спирачна течност

Спазвайте указанията за експлоатационните консумативи (→ Страница 432).

ПРЕДУПРЕЖДЕНИЕ Опасност от произшествие поради мехурчета влага в спирачната система

Спирачна течност постоянно поема влага от атмосферата. Чрез това се понижава точката на кипене на спирачната течност. Когато точката на кипене е твърде ниска, при по-високи изисквания на спирачките в спирачната система могат да се образуват мехурчета влага.

Чрез това се подобрява спирачното действие.

- Спирачната течност да се сменя в предписания интервал.

Сменяйте редовно спирачната течност в квалифициран сервиз.

Използвайте само одобрена от Mercedes-Benz спирачна течност съгласно MB-Freigabe или MB-Approval 331.0.

Допълнителна информация за спирачната течност:

- В указанията на Mercedes-Benz относно експлоатационните консумативи на http://bevo.mercedes-benz.com
- В квалифициран специализиран сервиз

Охладителна течност

Указания за охладителната течност

Спазвайте указанията за експлоатационните консумативи (→ Страница 432).

ПРЕДУПРЕЖДЕНИЕ Опасност от пожар- и нараняване от антифриз

Ако антифриз попадне върху горещи компоненти в двигателния отсек, той може да се възпламени.

- Оставете двигателя да се охлади, преди да допълните антифриз.
- Уверете се, че около отвора за пълнене не е попаднал антифриз.
- Преди да се стартира автомобила, почистете основно замърсените с антифриз компоненти.

УКАЗАНИЕ Повреда вследствие на неправилна охладителна течност

- Допълвайте само охладителна течност, предварително смесена с желаната защита срещу замръзване.

Допълнителна информация за охладителната течност:

- В указанието на Mercedes-Benz за експлоатационните консумативи 310.1, напр. в интернет на http://bevo.mercedes-benz.com
- в квалифициран специализиран сервиз

! УКАЗАНИЕ Прегряване при високи външни температури

Ако се използва неподходяща охладителна течност, охладителната система на двигателя не е достатъчно защитена при високи външни температури срещу прегряване и корозия.

- ▶ Използвайте винаги одобрена от Mercedes-Benz охладителна течност.
- ▶ Съблюдавайте указанията в директивата за експлоатационни консумативи на Mercedes-Benz 310.1.

Сменяйте редовно охладителната течност в квалифициран специализиран сервиз.

Процентно съдържание на антикорозионното средство/антифриза в охладителната система на двигателя:

- минимум 50 % (защита срещу замръзване до около -37 °C)
- минимум 55 % (защита срещу замръзване до около -45 °C)

Указания за препарата за почистване на стъкла

Спазвайте указанията за експлоатационните консумативи (→ Страница 432).

⚠ ПРЕДУПРЕЖДЕНИЕ Опасност от пожар- и нараняване от концентрирания препарат за почистване на стъкла

Концентратът за почистване на стъкла е лесно запалим. Ако концентрирания препарат за миене на стъкла попадне върху горещи компоненти на двигателя или изпускателната система за отработени газове, той може да се запали.

- ▶ Уверете се, че концентрираният препарат за почистване на стъклата не се е разлял около отвора за пълнене.

! УКАЗАНИЕ Повреди на външното осветление от неподходящ концентриран препарат за почистване на стъкла

Неподходящ концентриран препарат за почистване на стъкла може да повреди пластмасовата повърхност на външното осветление.

- ▶ Използвайте само препарати за почистване на стъкла, които са подходящи и за пластмасови повърхности, като напр. MB SummerFit или MB WinterFit.

! УКАЗАНИЕ Запушени от смеси от препарати за почистване на стъкла разпръсквателни дюзи

- ▶ Не смесвайте MB SummerFit и MB WinterFit с други препарати за почистване на стъкла.

Не използвайте дестилирана или дейонизирана вода, в противен случай датчикът за нивото на запълване ще се задейства погрешно.

Препоръчителен препарат за почистване на стъкла:

- над точката на замръзване: напр. MB SummerFit
- под точката на замръзване: напр. MB WinterFit

Правилното съотношение на съставките в сместа ще вземете от данните върху опаковката на средството за защита срещу замръзване.

Целогодишно смесвайте течността за стъклочистачките с препарат за почистване на стъкла.

Данни на автомобила

Размери на автомобила

Посочените височини могат да варират в зависимост от:

- гумите
- натоварването на автомобила
- състоянието на ходовата част
- допълнителното оборудване

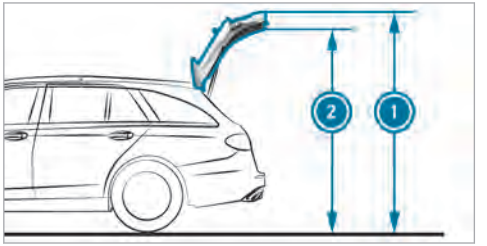

Височина на отваряне

Модел	1 Височина на отваряне	2 Височина до вътрешната част на отворен заден капак
E 400 4MATIC	2061 мм	1937 мм
E 200 4MATIC E 220 d 4MATIC	2076 мм	1950 мм
E 350 d 4MATIC	2077 мм	1951 мм
E 220 d 4MATIC All-Terrain E 350 d 4MATIC All-Terrain	2098 мм	1972 мм
Всички други модели	2070 мм	1944 мм

Размери на автомобила

E 220 d 4MATIC All-Terrain E 350 d 4MATIC All-Terrain	
Дължина на автомобила	4947 мм
Широчина на автомобила с отворени външни огледала	2065 мм
Широчина на автомобила без външните огледала	1861 мм

E 220 d 4MATIC All-Terrain E 350 d 4MATIC All-Terrain	
Височина на автомобила	1497 мм
Междуосово разстояние	2939 мм
Всички други модели	
Дължина на автомобила	4933 мм
Широчина на автомобила с отворени външни огледала	2065 мм
Широчина на автомобила без външните огледала	1852 мм
Междуосово разстояние	2939 мм

Височина на автомобила

Модел	
E 400 4MATIC	1466 мм
E 200 4MATIC E 220 d 4MATIC	1481 мм
E 350 d 4MATIC	1482 мм
Всички други модели	1475 мм

Маси и натоварвания

Във връзка с посочените данни на автомобила имайте предвид следното:

- Допълнителното оборудване повишава масата на празния автомобил и намалява полезния товар.
- Специфичните за автомобила данни за масата можете да видите на типовата табелка на автомобила .

Натоварване на покрива

Всички модели	
Максимално натоварване на покрива	100 кг

Теглително-прикачно устройство

Общи указания за теглително-прикачно устройство

Движението с ремарке не е възможно при всички модели (→ Страница 244).

В зависимост от типа автомобил се налагат промени в охладителната система на двигателя. Допълнителният монтаж на теглително-прикачно устройство е допустим само ако в документите на автомобила е вписан прикачен товар.

Допълнителна информация за теглително-прикачното устройство ще получите в квалифициран специализиран сервиз.

Допустим прикачен товар

Допустим прикачен товар, със спирачка (при минимална способност за потегляне по наклон нагоре 8 %)

Модел	Допустим прикачен товар, със задействана спирачка
Всички модели	2100 кг

Допустим прикачен товар, със спирачка (при минимална способност за потегляне по наклон нагоре 12 %)

Модел	Допустим прикачен товар, със задействана спирачка
Всички модели	2100 кг

Допустим прикачен товар, без спирачка

Модел	Допустим прикачен товар, без спирачка
Всички модели	750 кг

Максимално натоварване в точката на прикачване

! УКАЗАНИЕ Повреда вследствие на освобождаване на ремаркето

При твърде ограничено използване на натоварването в точката на прикачване ремаркето може да се освободи.

- Натоварването в точката на прикачване не трябва да е под 50 кг.
- По възможност използвайте максимално допустимото натоварване в точката на прикачване.

Натоварване в точката на прикачване

Модел	Максимално натоварване в точката на прикачване
Всички модели	84 кг

Допустимо натоварване на задния мост при движение с ремарке

Натоварване на мост

Модел	Натоварване на мост
E 200 4MATIC	1450 кг
E 200	1455 кг
E 250	1460 кг
E 200 d	1480 кг
E 350 d E 400 4MATIC	1495 кг
E 220 d 4MATIC All-Terrain	1530 кг
E 350 d 4MATIC All-Terrain	1540 кг
Всички други модели	1485 кг

Съобщения на дисплея

Въведение

Указания за съобщенията на дисплея

Съобщенията се появяват на мултифункционалния дисплей.

Съобщенията на дисплея с графично изображение може да са представени опростено в ръководството за експлоатация и е възможно да се различават от изображението на мултифункционалния дисплей. Мултифункционалният дисплей показва съобщенията с висок приоритет в червено. При определени съобщения на дисплея допълнително прозвучава предупредителен звуков сигнал.

Действайте в съответствие със съобщенията на дисплея и спазвайте допълнителните указания в това ръководство за експлоатация.

При някои съобщения на дисплея допълнително се показват символи:

- i Допълнителна информация
- ⊠ Скриване на съобщенията на дисплея

Чрез сензорен контрол вляво можете с един плъзгащ жест наляво или надясно да изберете от символите. Натискането на i Ви показва допълнителна информация. Натискането на ⊠ скрива съобщението на дисплея.

Съобщения на дисплея с по-нисък приоритет можете да скриете с натискане на бутона ⮌ или на сензорния контрол вляво. При това съобщенията на дисплея се запаметяват в паметта за съобщения.

Възможно най-бързо отстранете причината за съобщение на дисплея.

Не можете да скриете съобщенията на дисплея с висок приоритет. Мултифункционалният дисплей показва тези съобщения постоянно, докато причината за тях бъде отстранена.

Извикване на запаметени съобщения на дисплея

Бордови компютър:

↳ Функции ▸▸ 1 message

Ако няма изведени съобщения на дисплея, на мултифункционалния дисплей се появява Няма съобщения.

- ▶ Прелистете съобщенията на дисплея с плъзгащи жестове нагоре или надолу по сензорния екран отляво на волана.
- ▶ **Излизане от меню „Памет за съобщенията“:** натиснете бутон ⮌.

Системи за безопасност

Съобщения на дисплея	Възможни причини/последствия и ▶ Решения
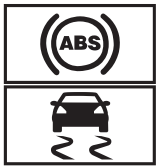 не работят вж. Ръководство за експл.	* ABS и ESP® са неизправни. Също и други системи за движение и системи за пътна безопасност може да са неизправни. **⚠ ПРЕДУПРЕЖДЕНИЕ** Опасност от поднасяне при неизправност на ABS и на ESP® Ако ABS и ESP® са неизправни, при спиране колелата може да блокират и ESP® не предприема стабилизиране на автомобила. В такъв случай управляемостта и спирането са силно засегнати. Възможно е спирачният път да се удължи в случай на внезапно спиране. Освен това и други системи за пътна безопасност са изключени. ▶ Внимателно продължете шофирането. ▶ Проверете ABS и ESP® веднага в квалифициран специализиран сервиз. ▶ Внимателно продължете пътуването. ▶ Незабавно потърсете квалифициран специализиран сервиз.

Съобщения на дисплея	Възможни причини/последствия и ▶ Решения
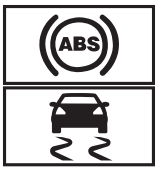 в момента не са на достъпни вж. Ръководство за експл.	* ABS и ESP® временно не са достъпни. Също и други системи за движение и системи за пътна безопасност може да са неизправни. **⚠ ПРЕДУПРЕЖДЕНИЕ** Опасност от поднасяне при неизправност на ABS и на ESP® Ако ABS и ESP® са неизправни, при спиране колелата може да блокират и ESP® не предприема стабилизиране на автомобила. В такъв случай управляемостта и спирането са силно засегнати. Възможно е спирачният път да се удължи в случай на внезапно спиране. Освен това и други системи за пътна безопасност са изключени. ▶ Внимателно продължете шофирането. ▶ Проверете ABS и ESP® веднага в квалифициран специализиран сервиз. ▶ Внимателно на подходяща отсечка направете няколко леки завои със скорост по-висока от 30 км/ч. ▶ Ако съобщението на дисплея не изгасне, незабавно потърсете квалифициран специализиран сервиз. При това шофирайте внимателно.

Съобщения на дисплея	Възможни причини/последствия и ▶ Решения
 в момента не е достъпна вж. Ръководство за експл.	* ESP® временно не е достъпно. Също и други системи за движение и системи за пътна безопасност може да са неизправни. **⚠ ПРЕДУПРЕЖДЕНИЕ** Опасност от поднасяне вследствие на неизправност на ESP® Когато ESP® е неизправно, ESP® не извършва стабилизиране на автомобила. Освен това и други системи за пътна безопасност са изключени. ▶ Внимателно продължете шофирането. ▶ Проверете ESP® в квалифициран специализиран сервиз. ▶ Внимателно на подходяща отсечка направете няколко леки завои със скорост по-висока от 30 км/ч. ▶ Ако съобщението на дисплея не изгасне, незабавно потърсете квалифициран специализиран сервиз. При това шофирайте внимателно.

Съобщения на дисплея	Възможни причини/последствия и ▶ Решения
 не работи вж. Ръковод-ство за експл.	* ESP® е неизправно. Също и други системи за движение и системи за пътна безопасност може да са неизправни. Спирачната система продължава да работи с нормално действие. Възможно е спирачният път да се удължи в ситуации на аварийно спиране. **⚠ ПРЕДУПРЕЖДЕНИЕ** Опасност от поднасяне вследствие на неизправност на ESP® Когато ESP® е неизправно, ESP® не извършва стабилизиране на автомобила. Освен това и други системи за пътна безопасност са изключени. ▶ Внимателно продължете шофирането. ▶ Проверете ESP® в квалифициран специализиран сервиз. ▶ Внимателно продължете пътуването. ▶ Незабавно потърсете квалифициран специализиран сервиз.

Съобщения на дисплея	Възможни причини/последствия и ▶ Решения
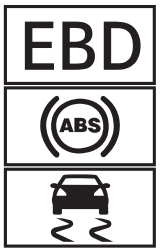 не работят вж. Ръковод-ство за експл.	* EBD, ABS и ESP® са неизправни. Също и други системи за движение и системи за пътна безопасност може да са неизправни. **⚠ ПРЕДУПРЕЖДЕНИЕ** Опасност от поднасяне при неизправност на EBD, на ABS и на ESP® Ако EBD, ABS и ESP® са неизправни, колелата могат да блокират при задействането на спирачките и ESP® не извършва стабилизиране на автомобила. В такъв случай управляемостта и спирането са силно затруднени. В ситуации на аварийно спиране спирачният път може да се удължи. Освен това и други системи за пътна безопасност са изключени. ▶ Внимателно продължете шофирането. ▶ Проверете незабавно спирачната система в квалифициран специализиран сервиз. ▶ Внимателно продължете пътуването. ▶ Незабавно потърсете квалифициран специализиран сервиз.
 Паркинг-спирачка За осво-бождаване подайте контакт	* Червената контролна лампа (P) свети. При освобождаването на електрическата паркинг-спирачка подаването на контакт е изключено. ▶ Включете подаването на контакт.

Съобщения на дисплея	Възможни причини/последствия и ▶ Решения
 Освободете паркинг-спирачката	* Червената контролна лампа (P) мига. При движението електрическата паркинг-спирачка е задействана: • Не е изпълнено едно от условията за автоматично освобождаване на електрическата паркинг-спирачка . • Осъществявате аварийно задействане на спирачката с електрическата паркинг-спирачка . ▶ Проверете условията за автоматичното освобождаване на електрическата паркинг-спирачка. ▶ Освободете ръчно електрическата паркинг-спирачка.

Съобщения на дисплея	Възможни причини/последствия и ▶ Решения
 Паркинг-спирачка вж. Ръководство за експл.	* Жълтата контролна лампа (P) свети. Електрическата паркинг-спирачка е неизправна. **За задействането:** ▶ Изключете и отново включете подаването на контакт. ▶ Задействайте ръчно електрическата паркинг-спирачка . Ако електрическата паркинг-спирачка не може да бъде задействана: ▶ Потърсете квалифициран специализиран сервиз. ▶ При спирането на автомобила при необходимост обезопасете допълнително срещу самоволно потегляне. Жълтата контролна лампа (P) и червената контролна лампа (P) светят. Електрическата паркинг-спирачка е неизправна. **За освобождаването:** ▶ Изключете и отново включете подаването на контакт. ▶ Освободете ръчно електрическата паркинг-спирачка . или ▶ Освободете автоматично електрическата паркинг-спирачка . Ако след това електрическата паркинг-спирачка не може да се освободи: ▶ Не продължавайте пътуването! Свържете се с квалифициран специализиран сервиз. Жълтата контролна лампа (P) свети и червената контролна лампа (P) мига. Електрическата паркинг-спирачка е неизправна. Електрическата паркинг-спирачка не може да се задейства или освободи. ▶ Изключете и отново включете подаването на контакт.

Съобщения на дисплея	Възможни причини/последствия и ▶ Решения
	За задействането: ▶ Освободете ръчно електрическата паркинг-спирачка и след това я задействайте . **За освобождаването:** ▶ Задействайте ръчно електрическата паркинг-спирачка и след това я освободете. Ако електрическата паркинг-спирачка не може да бъде задействана или червената контролна лампа Ⓟ продължава да мига: ▶ Не продължавайте пътуването! Свържете се с квалифициран специализиран сервиз. ▶ При спирането на автомобила при необходимост обезопасете допълнително срещу самоволно потегляне. Жълтата контролна лампа Ⓟ свети и червената контролна лампа Ⓟ мига за около десет секунди след задействане или освобождаване на електрическата паркинг-спирачка. След това продължава да свети или изгасва. Електрическата паркинг-спирачка е неизправна. **Ако нивото на зареденост на акумулаторната батерия е прекалено ниско:** ▶ Заредете акумулаторната батерия. **За задействането:** ▶ Изключете подаването на контакт. Електрическата паркинг-спирачка се задейства автоматично. Когато електрическата паркинг-спирачка не трябва да бъде задействана, напр. в автомивка или при тегленето на автомобила, оставете подаването на контакт включено. Изключение е тегленето на автомобила с повдигнат заден мост. Когато електрическата паркинг-спирачка не се задейства автоматично: ▶ Изключете и отново включете подаването на контакт.

Съобщения на дисплея	Възможни причини/последствия и ▶ Решения
	▶ Освободете ръчно електрическата паркинг-спирачка и след това я задействайте . Ако след това електрическата паркинг-спирачка не може да бъде задействана: ▶ Потърсете квалифициран специализиран сервиз. ▶ При спирането на автомобила при необходимост обезопасете допълнително срещу самоволно потегляне. **За освобождаването:** ▶ Когато условията за автоматичното освобождаване са изпълнени, а електрическата паркинг-спирачка не се освобождава автоматично, освободете ръчно електрическата паркинг-спирачка . Ако тогава електрическата паркинг-спирачка не може да бъде освободена: ▶ Не продължавайте пътуването! Свържете се с квалифициран специализиран сервиз.
 Проверете нивото на спирачната течност	* В резервоара за спирачна течност има твърде малко спирачна течност. ⚠ **ПРЕДУПРЕЖДЕНИЕ** Опасност от произшествие при ниско ниво на спирачната течност Когато нивото на спирачната течност е ниско, това може да възпрепятства спирачното действие и спирането. ▶ Незабавно спрете автомобила съобразно правилата за движение. Не продължавайте пътуването! ▶ Свържете се с квалифициран специализиран сервиз. Не допълвайте спирачна течност. ▶ Незабавно спрете съгласно правилата за движение. Не продължавайте пътуването! ▶ Свържете се с квалифициран специализиран сервиз. Не допълвайте спирачна течност.

Съобщения на дисплея	Възможни причини/последствия и ▶ Решения
 Износване на спирачните накладки	* Спирачните накладки са на максимално допустимата граница за износване. ▶ Потърсете квалифициран специализиран сервиз.
 не работи	* Една или няколко главни функции на системата Mercedes me connect са неизправни. ▶ Потърсете квалифициран специализиран сервиз.
Датчиците на радара са замърсени вж. Ръковод-ство за експл.	* Сензорната система на радара е неизправна. Възможни причини: • замърсяване на датчиците • интензивен валеж • по-продължителни извънградски пътувания без трафик, напр. в пустинята Пътни системи и системи за пътна безопасност могат да бъдат неизправни или временно да не са на разположение. Ако причините вече не са налице, пътните системи и системите за пътна безопасност са отново достъпни. Ако съобщението на дисплея не изгасва: ▶ Спрете съобразно правилата за движение. ▶ Почистете всички датчици . ▶ Стартирайте отново двигателя.

Съобщения на дисплея	Възможни причини/последствия и ▶ Решения
Активен спирач. асистент Функциите са временно ограничени вж. Ръковод‐ство за експл.	* **Автомобили с пакет Пътни асистенти:** активният спирачен асистент с функция за кръстовища, кормилният асистент за избягване на сблъсък или PRE-SAFE® PLUS временно не са на разположение или са частично на разположение. **Автомобили без пакет Пътни асистенти:** активният спирачен асистент временно не е на разположение. Условията на заобикалящата среда са извън граничните възможности на системата . ▶ Продължете пътуването. Когато условията на заобикалящата среда отговарят на границите на системата, тя отново е достъпна. ▶ Ако съобщението на дисплея не изгасва, спрете автомобил съобразно правилата за движение и рестартирайте двига‐теля.
Активен спирач. асистент Функциите са ограничени вж. Ръководство за експл.	* **Автомобили с пакет Пътни асистенти:** активният спирачен асистент с функция за кръстовища, кормилният асистент за избягване на сблъсък или PRE-SAFE® PLUS са неизправни. **Автомобили без пакет Пътни асистенти:** активният спирачен асистент е неизправен. ▶ Потърсете квалифициран специализиран сервиз.
PRE-SAFE не работи вж. Ръководство за експл.	* Функциите на PRE-SAFE® са неизправни. ▶ Потърсете квалифициран специализиран сервиз.
PRE-SAFE Impuls странич. не работи вж. Ръковод‐ство за експл.	* Страната на PRE-SAFE® Impuls е неизправна или не функционира поради задействане. ▶ Потърсете квалифициран специализиран сервиз.

Съобщения на дисплея	Възможни причини/последствия и ▶ Решения
Датчиците на радара са замърсени вж. Ръковод-ство за експл.	* Сензорната система на радара е неизправна. Възможни причини: • замърсяване на датчиците • интензивен валеж • по-продължителни пътувания по пресечен терен без трафик, напр. в пустинята Пътни системи и системи за пътна безопасност могат да бъдат неизправни или временно да не са на разположение. Ако причините вече не са налице, пътните системи и системите за пътна безопасност са отново достъпни. Ако съобщението на дисплея не изгасва: ▶ Спрете съобразно правилата за движение. ▶ Почистете всички датчици . ▶ Стартирайте отново двигателя.

Съобщения на дисплея	Възможни причини/последствия и ▶ Решения
 С-ма за обезопасяване Неизправност Посетете сервиз	* Системата за пасивна безопасност е неизправна . ⚠ **ПРЕДУПРЕЖДЕНИЕ** Опасност от нараняване- или опасност за живота вследствие на функционални неизправности в системата за пасивна безопасност. Ако системата за пасивна безопасност е неизправна, компоненти от нея могат да бъдат активирани неволно или да не се задействат при произшествие, както е предвидено. Това, напр. може да засегне обтегач на предпазния колан или въздушна възглавница. ▶ Незабавно проверете и ремонтирайте системата за пасивна безопасност в квалифициран специализиран сервиз. Разпознаване на неизправност в системата за пасивна безопасност • При включено подаване на контакт предупредителната лампа [ ] на системата за пасивна безопасност не светва. • При движение предупредителната лампа [ ] на системата за пасивна безопасност свети постоянно или светва многократно. ▶ Незабавно потърсете квалифициран специализиран сервиз.

Съобщения на дисплея	Възможни причини/последствия и ▶ Решения
 отпред в дясно Неизправност Посетете сервиз (пример)	* Съответната система за пасивна безопасност е неизправна . ⚠ **ПРЕДУПРЕЖДЕНИЕ** Опасност от нараняване- или опасност за живота вследствие на функционални неизправности в системата за пасивна безопасност. Ако системата за пасивна безопасност е неизправна, компоненти от нея могат да бъдат активирани неволно или да не се задействат при произшествие, както е предвидено. Това, напр. може да засегне обтегач на предпазния колан или въздушна възглавница. ▶ Незабавно проверете и ремонтирайте системата за пасивна безопасност в квалифициран специализиран сервиз. Разпознаване на неизправност в системата за пасивна безопасност • При включено подаване на контакт предупредителната лампа [] на системата за пасивна безопасност не светва. • При движение предупредителната лампа [] на системата за пасивна безопасност свети постоянно или светва многократно. ▶ Незабавно потърсете квалифициран специализиран сервиз.

Съобщения на дисплея	Възможни причини/последствия и ▶ Решения
 Въз. възглав. ляво стъкло Неизправност Посетете сервиз (пример)	* Съответната въздушна възглавница при страничното стъкло е неизправна . ⚠ **ПРЕДУПРЕЖДЕНИЕ** Опасност от нараняване-или опасност за живота поради функционални повреди във въздушната възглавница при страничното стъкло. Ако въздушната възглавница при страничното стъкло е неизправна, тя може да бъде активирана неволно или да не се задейства при произшествие със силно забавяне на автомобила. ▶ Незабавно проверете и ремонтирайте въздушната възглавница при страничното стъкло в квалифициран специализиран сервиз. ▶ Незабавно потърсете квалифициран специализиран сервиз.

Съобщения на дисплея	Възможни причини/последствия и ▶ Решения
Въздушната възглавница на спътника е изключена вж. Ръководство за експл.	* Въздушната възглавница за спътника е деактивирана, въпреки че на седалката на спътника седи възрастен човек или лице със съответно телосложение. Ако върху седалката действат допълнителни сили, системата може да измери много ниско тегло. ⚠ **ПРЕДУПРЕЖДЕНИЕ** Опасност от нараняване- или опасност за живота при деактивирана въздушна възглавница за спътника Ако въздушната възглавница за спътника е деактивирана, при произшествие тя не се задейства и не може да защитава, както е предвидено. Тогава лице на седалката на спътника може напр. да влезе в контакт с части на пътническото отделение, особено ако седи прекалено близо до кокпита. ▶ Преди, а също и по време на пътуването се уверявайте в правилния статус на въздушната възглавница за спътника. ▶ Незабавно спрете съгласно правилата за движение. ▶ Проверете статуса на автоматичното изключване на въздушната възглавница за спътника . ▶ Ако е необходимо потърсете незабавно квалифициран специализиран сервиз.

Съобщения на дисплея	Възможни причини/последствия и ▶ Решения
Въздушната възглавница на спътника е включена вж. Ръководство за експл.	* Въздушната възглавница за спътника е активирана по време на движението, въпреки че: • върху седалката на спътника се намира дете, дребен човек или предмет с тегло под тегловния праг на системата. • седалката на спътника не е заета. Възможно е системата да разпознае предмети или сили, които оказват допълнителна тежест върху седалката. ⚠ **ПРЕДУПРЕЖДЕНИЕ** Опасност от нараняване- или опасност за живота вследствие на използване на система за обезопасяване на деца при включена въздушна възглавница за спътника Когато обезопасявате дете в система за обезопасяване на деца върху седалката на спътника и въздушната възглавница за спътника е включена, тя може да се активира при произшествие. Детето може да бъде ударено от въздушната възглавница. ▶ Преди, а също и по време на пътуването се уверявайте в правилния статус на въздушната възглавница за спътника. ▶ Незабавно спрете съгласно правилата за движение. ▶ Проверете статуса на автоматичното изключване на въздушната възглавница за спътника . ▶ Ако е необходимо потърсете незабавно квалифициран специализиран сервиз.

Пътни системи

Съобщения на дисплея	Възможни причини/последствия и ▶ Решения
 Attention Assist: Почивка!	* ATTENTION ASSIST е установил умора или нарастващо невнимание от страна на водача (→ Страница 235). ▶ Ако е необходимо, направете кратка почивка.
 Attention Assist не работи	* ATTENTION ASSIST е неизправен. ▶ Потърсете квалифициран специализиран сервиз.
 повдига се	* Автомобилът се настройва на ниво по Ваш избор.
 се снижава	* Автомобилът се настройва на ниво по Ваш избор.

Съобщения на дисплея	Възможни причини/последствия и ▶ Решения
 Автомобилът се вдига Изчакайте малко	* Нивото на автомобила е прекалено ниско и автомобилът се повдига на избраното ниво. ▶ Потеглете едва когато съобщението на дисплея изгасне.
 СТОП Автомобилът е много нисък	* Потеглили сте, въпреки че нивото на автомобила е прекалено ниско. ▶ Спрете съобразно правилата за движение. Автомобилът се повдига на избраното ниво. ▶ Тръгнете едва когато съобщението на дисплея изгасне. Ако съобщението на дисплея не изгасне и допълнително прозвучи предупредителен звуков сигнал, AIR BODY CONTROL е неизправна: ▶ Не шофирайте със скорост по-висока от 80 км/ч и незабавно потърсете квалифициран специализиран сервиз. ! **УКАЗАНИЕ** Възможни са щети на гумите и калниците на предния мост при силно завъртане на волана ▶ По време на пътуване избягвайте силно завъртане на волана и следете за шум от протъркване. ▶ При шум от протъркване спрете съобразно правилата за движение и ако е възможно настройте по-високо ниво за автомобила. ▶ Настройте по-високо ниво на автомобила . В зависимост от неизправността, автомобилът се повдига.

Съобщения на дисплея	Възможни причини/последствия и ▶ Решения
 Неизправност Шофир. с макс 80 km/h	* AIR BODY CONTROL функционира само ограничено. Поради това пътното поведение може да се влоши. ▶ Движете се в съответствие с актуалното ниво, но не по-бързо от 80 км/ч. ▶ Потърсете квалифициран специализиран сервиз. DYNAMIC BODY CONTROL е неизправен. Поради това пътното поведение може да се влоши. ▶ Не шофирайте със скорост по-висока от 80 км/ч. ▶ Потърсете квалифициран специализиран сервиз.
 шофирайте по-бавно	* За настройката на избраното ниво на автомобила се движите прекалено бързо. ▶ За настройването на нивото на автомобила не се движете със скорост по-висока от 80 км/ч. ▶ За настройване на нивото на автомобила при движение с ремарке не шофирайте по-бързо от 30 км/ч.
 Компресорът се охлажда	* Поради честите промени на нивото в рамките на кратко време, компресорът първо трябва да се охлади, за да може да настрои избраното ниво на автомобила. ▶ Продължете пътуването си в съответствие с текущото положение на нивото. Внимавайте да има достатъчен пътен просвет. Когато компресорът се охлади, автомобилът продължава процеса на повдигане до избраното ниво на автомобила.
макс. 35km/h	* **Всички All-Terrain автомобили:** бялото съобщение на дисплея указва, че при ниво на автомобила AT (AllTerrain) скоростта не бива да е по-висока от 35 км/ч. Когато съобщението на дисплея се индикира в червено, значи скоростта за ниво на автомобила AT (AllTerrain) е прекалено висока. ▶ При ниво на автомобила AT (AllTerrain) скоростта не бива да е по-висока от 35 км/ч.

Съобщения на дисплея	Възможни причини/последствия и ▶ Решения
шофирайте по-бавно	* **All-Terrain автомобили:** за настройката на избраното ниво на автомобила се движите прекалено бързо. ▶ За да настроите нивото на автомобила, не се движете със скорост по-висока от 35 км/ч. ▶ За настройване на нивото на автомобила при движение с ремарке не шофирайте по-бързо от 30 км/ч.
Активният асистент за следене на пътната лента в момента не е достъпен. вж. Ръководство за експл.	* Активният асистент за следене на пътната лента е временно не е достъпен. Условията на заобикалящата среда са извън възможните граници на системата (→ Страница 241). **Автомобили с активен асистент за волана:** видимостта на камерата може да е ограничена от челното стъкло. ▶ Продължете пътуването. Когато условията на заобикалящата среда отговарят на границите на системата, тя отново е достъпна. Ако при автомобили с активен асистент за волана съобщението на дисплея не изгасва: ▶ Спрете съобразно правилата за движение. ▶ Почистете челното стъкло.
Активният асистент за следене на пътната лента не работи	* Активният асистент за следене на пътната лента е неизправен. ▶ Потърсете квалифициран специализиран сервиз.

Съобщения на дисплея	Възможни причини/последствия и ▶ Решения
Активен асистент за следене на пътната лента Видимост камера намал. вж. Ръководство за експл.	* **Автомобили без активен асистент за волана:** видимостта на камерата е намалена. Възможни причини: • замърсяване на челното стъкло в зрителното поле на камерата • интензивен валеж или мъгла Пътни системи и системи за пътна безопасност могат да бъдат неизправни или временно да не са на разположение. Ако причините вече не са налице, пътните системи и системите за пътна безопасност са отново достъпни. Ако съобщението на дисплея не изгасва: ▶ Спрете съобразно правилата за движение. ▶ Почистете челното стъкло.
Асистентът за сляпа зона в момента не е достъпен вж. Ръководство за експл.	* Асистентът за сляпа зона временно не е на разположение. Достигнати са границите на системата (→ Страница 238). ▶ Продължете пътуването. Ако причината вече не е налице, системата отново е достъпна. или ▶ Ако съобщението на дисплея не изгасва, спрете автомобил съобразно правилата за движение и рестартирайте двигателя. ▶ При необходимост почистете задната броня. Ако бронята е силно замърсена, датчиците в бронята може да са неизправни.

Съобщения на дисплея	Възможни причини/последствия и ▶ Решения
Активният асистент за сляпа зона в момента не е достъпен вж. Ръковод‐ство за експл.	* Активният асистент за сляпа зона временно не е достъпен. Достигнати са границите на системата (→ Страница 238). ▶ Продължете пътуването. Ако причината вече не е налице, системата отново е достъпна. ▶ Ако съобщението на дисплея не изгасва, спрете автомобил съобразно правилата за движение и рестартирайте двига‐теля.
Асистентът за сляпа зона не е достъпен при теглене на ремарке вж. Ръковод‐ство за експл.	* Когато направите електрическа връзка към ремаркето, асистентът за сляпа зона не е на разположение. ▶ Натиснете в лявата част на сензорния контрол и потвърдете съобщението на дисплея.
Активният асистент за сляпа зона не е достъпен при теглене на ремарке вж. Ръководство за експл.	* Когато направите електрическата връзка към ремаркето, активният асистент за сляпа зона не е на разположение. ▶ Натиснете в лявата част на сензорния контрол и потвърдете съобщението на дисплея.

Съобщения на дисплея	Възможни причини/последствия и ▶ Решения
 Неизправност Шофир. с макс 80 km/h	* AIR BODY CONTROL функционира само ограничено. Поради това пътното поведение може да се влоши. **! УКАЗАНИЕ** Възможни са щети на гумите и калниците на предния мост при силно завъртане на волана ▶ По време на пътуване избягвайте силно завъртане на волана и следете за шум от протъркване. ▶ При шум от протъркване спрете съобразно правилата за движение и ако е възможно настройте по-високо ниво за автомобила. ▶ Не шофирайте със скорост по-висока от 80 км/ч. ▶ Потърсете квалифициран специализиран сервиз. DYNAMIC BODY CONTROL е неизправен. Поради това пътното поведение може да се влоши. **! УКАЗАНИЕ** Възможни са щети на гумите и калниците на предния мост при силно завъртане на волана ▶ По време на пътуване избягвайте силно завъртане на волана и следете за шум от протъркване. ▶ При шум от протъркване спрете съобразно правилата за движение и ако е възможно настройте по-високо ниво за автомобила. ▶ Не шофирайте със скорост по-висока от 80 км/ч. ▶ Потърсете квалифициран специализиран сервиз.
Асистентът за сляпа зона не работи	* Асистентът за сляпа зона е неизправен. ▶ Потърсете квалифициран специализиран сервиз.
Активният асистент за сляпа зона не работи	* Активният асистент за сляпа зона е неизправен. ▶ Потърсете квалифициран специализиран сервиз.

Съобщения на дисплея	Възможни причини/последствия и ▶ Решения
Акт. асист. за паркиране Процесът на паркиране е прекратен (пример)	* Помощта при паркиране на активния асистент за паркиране е била прекъсната. Вие напр. сте отворили вратата на водача или сте пипнали волана. ▶ Сами управлявайте и задействайте спирачките.
Акт. асист. за паркиране и PARKTRONIC не работят вж. ръководство за експл.	* Активният асистентът за паркиране и асистентът за паркиране PARKTRONIC са неизправни. ▶ Спрете автомобила съобразно правилата за движение и рестартирайте двигателя. ▶ Ако съобщението на дисплея продължи да се появява, потърсете квалифициран специализиран сервиз.
Акт. асист. за паркиране Помощта при паркиране е ограничена вж. ръковод‐ство за експл.	* Активният асистент за паркиране и асистентът за паркиране PARKTRONIC временно не са на разположение. Условията на заобикалящата среда са извън възможните граници на системата (→ Страница 224). Внимавайте за цялото пространство около автомобила. ▶ Когато условията на заобикалящата среда отговарят на границите на системата, тя отново е достъпна.
Асистентът за пътни знаци в момента не е достъпен вж. Ръководство за експл.	* Асистентът за разпознаване на пътни знаци временно не е на разположение. ▶ Продължете пътуването. Ако причината вече не е налице, системата отново е достъпна.

Съобщения на дисплея	Възможни причини/последствия и ▶ Решения
Асистент за пътни знаци Видимост камера намал. вж. Ръководство за експл.	* Видимостта на камерата е намалена. Възможни причини: • замърсяване на челното стъкло в зрителното поле на камерата • интензивен валеж или мъгла Пътни системи и системи за пътна безопасност могат да бъдат неизправни или временно да не са на разположение. Ако причините вече не са налице, пътните системи и системите за пътна безопасност са отново достъпни. Ако съобщението на дисплея не изгасва: ▶ Спрете съобразно правилата за движение. ▶ Почистете челното стъкло.
Асистентът за пътни знаци не работи	* Асистентът за пътни знаци е повреден. ▶ Потърсете квалифициран специализиран сервиз.
HOLD Изкл.	* HOLD функцията е изключена, тъй като автомобилът поднася или не е изпълнено условие за включване. ▶ По-късно отново включете HOLD функцията или проверете условията за включване на HOLD функцията .
Активният асистент за дистанция DISTRONIC отново достъпен	* Активният асистент за дистанция DISTRONIC отново функционира и може да бъде включен (→ Страница 204).

Съобщения на дисплея	Възможни причини/последствия и ▶ Решения
Активният асистент за дистанция DISTRONIC в момента не е достъпен вж. ръководство за експл.	* Активният асистент за дистанция DISTRONIC временно не е достъпен. Условията на заобикалящата среда са извън възможните граници на системата (→ Страница 201). ▶ Продължете пътуването. Когато условията на заобикалящата среда отговарят на границите на системата, тя отново е достъпна.
Активният асистент за дистанция DISTRONIC не работи	* Активният асистент за дистанция DISTRONIC е неизправен. Също и други системи за движение и системи за пътна безопасност може да са неизправни. ▶ Потърсете квалифициран специализиран сервиз.
 Активният кормилен асистент в момента не е достъпен вж. ръководство за експл.	* Активният асистент за волана временно не е достъпен. Условията на заобикалящата среда са извън възможните граници на системата (→ Страница 207). ▶ Продължете пътуването. Когато условията на заобикалящата среда отговарят на границите на системата, тя отново е достъпна. ▶ При необходимост почистете челното стъкло в зрителното поле на камерата.
 Активният кормилен асистент не работи	* Активният асистент за волана е неизправен. Активният асистент за дистанция DISTRONIC отново е на разположение. ▶ Потърсете квалифициран специализиран сервиз.
Ограничител пасивен	* Когато натиснете педала на газта, преодолявайки точката на съпротивление (кикдаун), Limiter превключва в пасивен режим (→ Страница 199).

Съобщения на дисплея	Възможни причини/последствия и ▶ Решения
 --- km/h	* TEMPOMAT не може да се включи, тъй като не са изпълнени всички условия за включване. ▶ Спазвайте условията за включване на TEMPOMAT .
ТЕМПОМАТ Изкл.	* TEMPOMAT е изключен. Ако допълнително прозвучи предупредителен звуков сигнал, TEMPOMAT се е изключил автоматично (→ Страница 198).
ТЕМПОМАТ не работи	* TEMPOMAT е неизправен. ▶ Потърсете квалифициран специализиран сервиз.
ТЕМПОМАТ и Ограничи-тел не работят	* TEMPOMAT и Limiter са неизправни. ▶ Потърсете квалифициран специализиран сервиз.
Ограничител не работи	* Limiter е неизправен. ▶ Потърсете квалифициран специализиран сервиз.
 --- km/h	* Limiter не може да се включи, тъй като не са изпълнени всички условия за включване. ▶ Спазвайте условията за включване на Limiter .
Ограничение скорост (зимни гуми) XXX km/h	* Достигнали сте запаметената максимална скорост за зимни гуми. Не е възможно превишаване на тази скорост.

Съобщения на дисплея	Възможни причини/последствия и ▶ Решения
 Максималната скорост е превишена	* Превишили сте максимално разрешената скорост (само за определени държави). ▶ Движете се по-бавно.

Двигател

Съобщения на дисплея	Възможни причини/последствия и ▶ Решения
Допълнете охладителна течност вж. Ръководство за експл.	* Нивото на охладителната течност е твърде ниско. **! УКАЗАНИЕ** Повреда на двигателя поради недостатъчно охладителна течност ▶ Избягвайте по-дълги пътувания с прекалено малко охладителна течност. ▶ Долейте охладителна течност .

Съобщения на дисплея	Възможни причини/последствия и ▶ Решения
 Охладителна течност Спрете Изключете двигателя	* Охладителната течност е твърде гореща. ▶ Незабавно спрете съобразно правилата за движение и изключете двигателя. **⚠ ПРЕДУПРЕЖДЕНИЕ** Опасност от изгаряне при отваряне на предния капак Ако при прегрял двигател или при пожар в двигателния отсек отворите предния капак, можете да влезете в досег с горещи газове или други отделящи се експлоатационни консумативи. ▶ Преди отваряне на предния капак оставете прегрелия двигател да се охлади. ▶ При пожар в двигателния отсек оставете предния капак затворен и извикайте противопожарната служба. ▶ Изчакайте докато двигателят се охлади. ▶ Уверете се, че притокът на въздух към радиатора не е възпрепятстван. ▶ Придвижете се до следващия квалифициран специализиран сервиз без да натоварвате двигателя. При това внимавайте индикацията за температура на охладителната течност да остане под 120 °C.
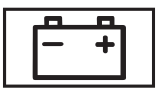 вж. Ръководство за експл.	* Акумулаторната батерия вече не се зарежда. **! УКАЗАНИЕ** Възможна повреда на двигателя при продължаване на пътуването ▶ Не продължавайте пътуването! ▶ Свържете се с квалифициран специализиран сервиз. ▶ Незабавно спрете съобразно правилата за движение и изключете двигателя. ▶ Свържете се с квалифициран специализиран сервиз.

Съобщения на дисплея	Възможни причини/последствия и ▶ Решения
 вж. Ръководство за експл.	* Акумулаторната батерия вече не се зарежда. **! УКАЗАНИЕ** Възможна повреда на двигателя при продължаване на пътуването ▶ Не продължавайте пътуването! ▶ Свържете се с квалифициран специализиран сервиз. ▶ Незабавно спрете съобразно правилата за движение и изключете двигателя. ▶ Свържете се с квалифициран специализиран сервиз.
 Стартирайте двигателя вж. Ръководство за експл.	* Двигателят е изключен и нивото на зареждането на акумулаторната батерия е прекалено ниско. ▶ Изключете ненужни електрически консуматори. ▶ Оставете двигателя да работи за няколко минути или изминете по-дълго разстояние. Акумулаторната батерия се зарежда.
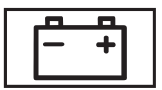 Спрете вж. Ръководство за експл.	* Акумулаторната батерия не се зарежда и има прекалено ниско състояние на зареденост. **! УКАЗАНИЕ** Възможна повреда на двигателя при продължаване на пътуването ▶ Не продължавайте пътуването! ▶ Свържете се с квалифициран специализиран сервиз. ▶ Незабавно спрете съгласно правилата за движение. Не продължавайте пътуването! ▶ Изключете двигателя. ▶ Свържете се с квалифициран специализиран сервиз.

Съобщения на дисплея	Възможни причини/последствия и ▶ Решения
 Спрете автомобила Оставете двиг. да работи	* Акумулаторната батерия е достигнала прекалено ниско ниво на зареждането. ▶ Незабавно спрете съгласно правилата за движение. Не продължавайте пътуването! ▶ Оставете двигателят да работи. ▶ Тръгнете едва когато съобщението на дисплея изгасне.
 На бензиностанция проверете нивото на моторното масло	* Нивото на моторното масло е спаднало до маркировката за минимум. **! УКАЗАНИЕ** Повреда на двигателя поради шофиране с прекалено малко моторно масло ▶ Избягвайте по-дълги пътувания с прекалено малко моторно масло. ▶ Проверете нивото на моторното масло най-късно при следващото спиране за зареждане на гориво. Долейте моторно масло (→ Страница 376). Указания за моторното масло (→ Страница 436).

Съобщения на дисплея	Възможни причини/последствия и ▶ Решения
 Ниво на моторното масло Спрете Изключете двига-теля	* Съобщение на дисплея само при определени двигатели: Нивото на моторното масло е твърде ниско. **! УКАЗАНИЕ** Повреда на двигателя поради шофиране с прекалено малко моторно масло ▶ Избягвайте по-дълги пътувания с прекалено малко моторно масло. ▶ Незабавно спрете съгласно правилата за движение. Не продължавайте пътуването! ▶ Изключете двигателя. ▶ Проверете нивото на моторното масло. Долейте моторно масло (→ Страница 376). Указания за моторното масло (→ Страница 436).
 Ниво на моторно масло Намалете нивото	* Съобщение на дисплея само при определени двигатели: Нивото на моторното масло е прекалено високо. **! УКАЗАНИЕ** Повреда на двигателя поради шофиране с прекалено много моторно масло ▶ Избягвайте по-дълги пътувания с прекалено много моторно масло. ▶ Незабавно потърсете квалифициран специализиран сервиз с цел отстраняване на излишното моторно масло.

Съобщения на дисплея	Възможни причини/последствия и ▶ Решения
 На бензиностанцията допълнете 1 литър двигателно масло	* Съобщение на дисплея само при определени двигатели: Нивото на моторното масло е спаднало до маркировката за минимум. **! УКАЗАНИЕ** Повреда на двигателя поради шофиране с прекалено малко моторно масло ▶ Избягвайте по-дълги пътувания с прекалено малко моторно масло. ▶ Проверете нивото на моторното масло най-късно при следващото спиране за зареждане на гориво. Долейте моторно масло (→ Страница 376). Указания за моторното масло (→ Страница 436).
 Налягане на маслото Спрете Загасете двигателя	* Съобщение на дисплея само при определени двигатели: Налягането на моторното масло е твърде ниско. **! УКАЗАНИЕ** Повреда на двигателя поради шофиране с прекалено ниско налягане на моторното масло ▶ Избягвайте продължително пътуване с прекалено ниско налягане на моторното масло. ▶ Незабавно спрете съгласно правилата за движение. Не продължавайте пътуването! ▶ Свържете се с квалифициран специализиран сервиз.

Съобщения на дисплея	Възможни причини/последствия и ▶ Решения
 Не е възможно измерване на нивото на моторното масло	* Електрическата връзка с датчика за ниво на маслото е прекъсната или датчикът за нивото на маслото е дефектен. Нивото на моторното масло е спаднало до маркировката за минимум. ▶ Потърсете квалифициран специализиран сервис.
 Допълнете AdBlue вж. Ръководство за експл.	* Запасът на AdBlue® е спаднал под маркировката за резервно количество. ▶ Незабавно долейте AdBlue® .
 Почистете горивния филтър	* **Автомобили с дизелов двигател:** водата в горивния филтър трябва да се източи. ▶ Потърсете квалифициран специализиран сервис.
 Допълнете AdBlue Не може да стартирате	* Запасът на AdBlue® е изразходен. Вече не можете да стартирате двигателя. ▶ Долейте най-малко 4,5 л AdBlue® . ▶ Включете подаването на контакт. Можете да стартирате отново двигателя след около една минута.

Съобщения на дисплея	Възможни причини/последствия и ▶ Решения
 Проверете AdBlue вж. Ръководство за експл.	* Системата AdBlue® е неизправна. ▶ Потърсете квалифициран специализиран сервиз.
 Резерва на горивото	* Запасът от гориво е достигнал нивото на резервното количество гориво. ▶ Заредете гориво.
 Невъзможен старт след: XXX km	* Системата AdBlue® е неизправна. ▶ Незабавно потърсете квалифициран специализиран сервиз.
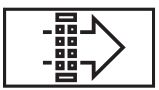 Сменете въздуш. филтър	* **Автомобили с дизелов двигател:** въздушният филтър на двигателя е замърсен и трябва да се смени. ▶ Потърсете квалифициран специализиран сервиз.

Съобщения на дисплея	Възможни причини/последствия и ▶ Решения
 Невъзможен старт	* Системата AdBlue® е неизправна. Вече не можете да стартирате двигателя. ▶ Незабавно се свържете с квалифициран специализиран сервиз.
 Доливане на AdBlue Невъзможен старт след: XXX km	* Запасът на AdBlue® е достатъчен само за посочения пробег. ▶ Незабавно долейте AdBlue® . ⓘ Съобщението изгасва след около една минута шофиране със скорост по-висока от 15 км/ч.
	* Електродвигателят на вентилатора е неизправен. ▶ Придвижете се до следващия квалифициран специализиран сервиз без да натоварвате двигателя. При това внимавайте индикацията за температура на охладителната течност да остане под 120 °C.

Гуми

Съобщения на дисплея	Възможни причини/последствия и ▶ Решения
Налягане в гумите Прове‐рете гумите	* Предупредителната система за загуба на налягане в гумите е регистрирала голяма загуба на налягане. **⚠ ПРЕДУПРЕЖДЕНИЕ** Опасност от произшествие поради прекалено ниско налягане в гумата При гуми с прекалено ниско налягане съществуват следните опасности: • Гумите могат да се спукат, особено при увеличаване на натоварването и скоростта. • Гумите може да се износят прекалено и/или неравномерно, което може силно да повлияе на сцеплението. • Ходовите качества на автомобила, както и маневреността - и спирачното поведение могат да бъдат силно повлияни. Тогава може да изгубите контрола над автомобила. ▶ Спазвайте препоръчаните налягания за гумите. ▶ Ако е необходимо, напаснете налягането в гумите. ▶ Спрете автомобила съобразно правилата за движение. ▶ Проверете налягането в гумите и самите гуми. ▶ При правилно регулирано налягане в гумите рестартирайте предупредителната система за загуба на налягане в гумите .
След проверка на гумите стартирайте наново систе‐мата за следене на наляга‐нето	* Показано е било съобщение на дисплея на предупредителната система за загуба на налягане в гумите и оттогава систе‐мата не е била рестартирана. ▶ При правилно регулирано налягане в гумите рестартирайте предупредителната система за загуба на налягане в гумите .

Съобщения на дисплея	Възможни причини/последствия и ▶ Решения
Следенето на налягането в гумите не работи	* Предупредителната система за загуба на налягане в гумите е неизправна. ▶ Потърсете квалифициран специализиран сервиз.
 Коригирайте налягането в гумите	* Най-малко в една гума налягането е твърде ниско или налягането в гумите на отделните колела е с прекалено големи разлики. ▶ Проверете налягането в гумите и ако е необходимо ги напомпайте. ▶ При правилно регулирано налягане на гумите рестартирайте системата за контрол на налягането в гумите .
 Проверете гумите	* В една или няколко гуми налягането е спаднало много. Показва се позицията на колелото. ⚠ **ПРЕДУПРЕЖДЕНИЕ** Опасност от произшествие поради прекалено ниско налягане в гумата При гуми с прекалено ниско налягане съществуват следните опасности: • Гумите могат да се спукат, особено при увеличаване на натоварването и скоростта. • Гумите може да се износят прекалено и/или неравномерно, което може силно да повлияе на сцеплението. • Ходовите качества на автомобила, както и маневреността - и спирачното поведение могат да бъдат силно повлияни. Тогава може да изгубите контрола над автомобила. ▶ Спазвайте препоръчаните налягания за гумите. ▶ Ако е необходимо, напаснете налягането в гумите. ▶ Спрете автомобила съобразно правилата за движение. ▶ Проверете налягането в гумите и самите гуми.

Съобщения на дисплея	Възможни причини/последствия и ▶ Решения
 Внимание Дефектна гума	* В една или няколко гуми налягането внезапно е спаднало. Показва се позицията на колелото. **⚠ ПРЕДУПРЕЖДЕНИЕ** Опасност от произшествие при шофиране с гуми без налягане Гумите без налягане крият следните опасности: • Гумите може да се нагреят прекалено и да доведат до пожар. • Ходовите качества на автомобила, както и маневреността- и спирачното поведение могат да бъдат силно повлияни. Тогава може да изгубите контрола над автомобила. ▶ Не се движете с гума без налягане. ▶ Спазвайте указанията при спукана гума. Указания при спукана гума (→ Страница 389). ▶ Спрете автомобила съобразно правилата за движение. ▶ Проверете гумите.
Контролът на налягането в гумите в момента не е достъпен	* Силен източник на радиоизлъчване смущава, затова не се приемат сигнали от сензорите за налягане в гумите. Системата за контрол на налягането в гумите временно не е на разположение. ▶ Продължете пътуването. Щом причината бъде отстранена, системата за контрол на налягането в гумите автоматично се включва.

Съобщения на дисплея	Възможни причини/последствия и ▶ Решения
 Липсва сензор(и) на колелата	* При една или повече гуми липсва сигнал от датчика за налягане в гумата. При засегнатата гума не се показва стойност на налягането. ▶ Сменете в квалифициран специализиран сервиз неизправния датчик за налягането в гумата.
Контролът на налягането в гумите не работи Липсват датчици на колелата	* Монтираните колела не разполагат с подходящи датчици за налягането в гумите. Системата за контрол на налягането в гумите е изключена. ▶ Монтирайте колела с подходящи датчици за налягането в гумите.
Контролът на налягането в гумите не работи	* Системата за контрол на налягането в гумите е повредена. ⚠ **ПРЕДУПРЕЖДЕНИЕ** Опасност от произшествие при неизправност на контрола на налягането в гумите Ако системата за контрол на налягането в гумите е неизправна, тя не може да разпознае загуба на налягане в една или няколко гуми, както е предвидено. Гуми с прекалено ниско налягане могат напр. да повлияят на поведението на автомобила, както и на маневреността- и на спирачното поведение. ▶ Проверете системата за контрол на налягането в гумите в квалифициран специализиран сервиз. ▶ Потърсете квалифициран специализиран сервиз.
Гумите са прегряти	* Най-малко една гума е прегряла. Засегнати гуми се представят в червено. При температури, които са близо до граничните стойности, гумите се представят в жълто. ▶ Движете се по-бавно.

Съобщения на дисплея	Възможни причини/последствия и ▶ Решения
Гуми прегряти Намалете скоростта	* Най-малко една гума е прегряла. **⚠ ПРЕДУПРЕЖДЕНИЕ** Опасност от произшествие при шофиране с прегрели гуми Прегрелите гуми могат да се спукат, особено при висока скорост. ▶ Намалете скоростта, за да се охладят гумите. ▶ Намалете скоростта, за да се охладят гумите.

Ключ

Съобщения на дисплея	Възможни причини/последствия и ▶ Решения
 Подновете ключа	* Ключът трябва да бъде сменен. ▶ Потърсете квалифициран специализиран сервиз.

Съобщения на дисплея	Възможни причини/последствия и ▶ Решения
 Подновете ключа вж. Ръководство за експл.	* **Автомобили с дигитален ключ на автомобила:** разрешенията за стартиране на двигателя липсват или са недостатъчни. ▶ Уверете се, че интернет връзката не е ограничена от определени настройки на мобилния телефон. ▶ Отворете уебприложението Mercedes me connect http://www.mercedes.me и извикайте услугата „Дигитален ключ на автомобила“. ▶ Първо деактивирайте услугата и след това отново я активирайте. ▶ Ако съобщението на дисплея продължи да се показва, свържете се с Customer Assistance Center (CAC) на Mercedes-Benz.
 Сменете батерията на ключа	* Батерията на ключа е изтощена. ▶ Сменете батерията .
 Ключът не е разпознат (бяло съобщение на дисплея)	* В момента ключът не се разпознава. ▶ Променете позицията на ключа в автомобила. ▶ Ако ключът все още не се разпознава, стартирайте двигателя като оставите ключа в отделението за вещи .

Съобщения на дисплея	Възможни причини/последствия и ▶ Решения
 Ключът не е разпознат (червено съобщение на дисплея)	* Ключът не се разпознава и евентуално вече не е в автомобила. Ключът вече не е в автомобила и вие изключите двигателя: • Вече не можете да стартирате двигателя. • Не можете да заключите автомобила централно. ▶ Уверете се, че ключът е в автомобила. Ако разпознаването на ключа се смущава поради силен източник на радиоизлъчване: ▶ Незабавно спрете съгласно правилата за движение. ▶ Поставете ключа в отделението за вещи за стартирането с ключа .
 Поставете ключа на обозначеното място вж. Ръководство за експл.	* Функцията за разпознаване на ключа е неизправна. ▶ Променете позицията на ключа в автомобила. ▶ Стартирайте автомобила с ключа в отделението за вещи .

Автомобил

Съобщения на дисплея	Възможни причини/последствия и ▶ Решения
 Тегл. -прикачното устр. се извива	* Изваждате или прибирате теглича. Не ускорявайте или забавяйте процеса на изваждане с ръка, с крак или с други помощни средства или не го движете в спряло положение. По време на процеса на изваждане не закачайте ремарке. Когато тегличът е в подходяща за експлоатация позиция, съобщението на дисплея изгасва.

Съобщения на дисплея	Възможни причини/последствия и ▶ Решения
 Тегл.-прикачно устройств. Проверете блокировката	* Теглително-прикачното устройство не е готово за експлоатация. **⚠ ПРЕДУПРЕЖДЕНИЕ** Опасност от произшествие поради неблокиран теглич Ако сферичната глава не е достигнала фиксирана позиция, ремаркето може да се откачи. ▶ Незабавно спрете съгласно правилата за движение. Не продължавайте пътуването! ▶ Откачете ремаркето и го обезопасете срещу самоволно потегляне. ▶ Задействайте повторно изваждане на теглича и закачете ремаркето едва след като съобщението на дисплея угасне. ▶ Незабавно спрете съобразно правилата за движение и изключете двигателя. ▶ Откачете ремаркето и го обезопасете срещу самоволно потегляне. ▶ Активирайте ново изваждане на теглича . ▶ Когато съобщението на дисплея изгасне, закачете отново ремаркето и продължете пътуването. Ако съобщението на дисплея не изгасне, теглително-прикачното устройство е неизправно и тегличът не е блокиран. ▶ Не закачайте ремаркето и продължете пътуването без него. При това положение внимавайте за ограничения пътен просвет поради неблокирания теглич. ▶ Потърсете квалифициран специализиран сервиз.
За излизане от позиция P натиснете спирачката	* Опитали сте се да превключите от позиция P в друга позиция на предавателната кутия. ▶ Натиснете спирачния педал.

Съобщения на дисплея	Възможни причини/последствия и ▶ Решения
За излизане от предавка P или N натиснете спирачката и стартирайте двигателя	* Опитали сте се да превключите от позиция P или N в друга позиция на предавателната кутия. ▶ Натиснете спирачния педал. ▶ Стартирайте двигателя.
Опасност от потегляне Врата на водача отворена и предав. кутия не е на P	* Вратата на водача не е напълно затворена и предавателната кутия е в позицията R, N или D. ▶ При спирането на автомобила превключете предавателната кутия в позиция P.
Активирано постоянно N Опасност от потегляне	* Докато автомобилът се движи по инерция или се движи, предавателната кутия е била превключена в позиция N. ▶ За спирането натиснете спирачния педал и при спрян автомобил превключете предавателната кутия в позиция P. ▶ За да продължите пътуването, превключете предавателната кутия в позиция D или R.
Позиция P само при спрял автомобил	* Предавателната кутия може да бъде превключена в позиция P само при спрян автомобил.
Без да сменяте предавки Посетете сервиз	* Предавателната кутия е неизправна. Позицията на предавателната кутия вече не може да бъде превключвана. ▶ Ако предавателната кутия е в позиция D, без смяна на позицията на предавателната кутия потърсете квалифициран специализиран сервиз. ▶ При всички други позиции на предавателната кутия спрете автомобила на безопасно място. ▶ Свържете се с квалифициран специализиран сервиз.

Съобщения на дисплея	Възможни причини/последствия и ▶ Решения
 Автомобил в готовност Преди да излезете изключете от контакт	* Предстои да излезете от автомобила, докато работи. ▶ Когато напускате автомобила, изключете подаването на контакт и вземете ключа със себе си. ▶ Ако не напускате автомобила, изключете електрическите консуматори, напр. отоплението на седалките. В противен случай акумулаторната батерия от 12-волта може да се разреди и автомобилът може да бъде стартиран само с помощта на външна акумулаторна батерия (външна помощ за стартиране).
Предавателна кутия Неизправност Спрете	* Предавателната кутия е неизправна. Предавателната кутия автоматично превключва на позиция N. ▶ Незабавно спрете съгласно правилата за движение. ▶ Превключете предавателната кутия на позиция P. ▶ Свържете се с квалифициран специализиран сервиз.
Движението на заден ход невъзможно Посетете сервиз	* Предавателната кутия е неизправна. Предавката за заден ход вече не може да бъде включена. ▶ Потърсете квалифициран специализиран сервиз.
Спрете автомобила Двигателят да работи Изчакайте Предав. кутия се охлажда	* Предавателната кутия е прегряла. Временно потеглянето може да е затруднено или невъзможно. ▶ Незабавно спрете съгласно правилата за движение. Не продължавайте пътуването! ▶ Оставете двигателят да работи. ▶ Тръгнете едва когато съобщението на дисплея изгасне.
Резервна акумул. батерия Неизправност	* Акумулаторната батерия за аварийно захранване на предавателната кутия вече не се зарежда. ▶ Потърсете квалифициран специализиран сервиз. ▶ Дотогава винаги преди изключването на двигателя превключвайте предавателната кутия ръчно в позиция P. ▶ Преди напускане на автомобила активирайте електрическата паркинг-спирачка.

Съобщения на дисплея	Възможни причини/последствия и ▶ Решения
Климатична система Неизправност вж. Ръководство за експл.	* Системата за климатизация е временно с ограничена функционалност. Количеството въздух и притокът на свеж въздух се регулират автоматично. ▶ Проверете системата за климатизация в квалифициран сервис.
За включване на предавка R, натиснете първо спирачката	* Опитали сте да превключите от позиция D в позицията на предавателната кутия R. ▶ Натиснете спирачния педал. ▶ Превключете предавателната кутия на позиция R.
 Управление само в позиция N на предавателната кутия	* Опитали сте да преместите теглича и предавателната кутия не е в позицията N. ▶ Превключете предавателната кутия на позиция N.
 Управление само в позиция P на предавателната кутия	* Опитали сте да преместите теглича и предавателната кутия е в позицията R, N или D. ▶ Натиснете спирачния педал. ▶ Превключете предавателната кутия на позиция P.

Съобщения на дисплея	Възможни причини/последствия и ▶ Решения
Осигурете достъп на свеж въздух в купето! Климатикът е неизправен Посетете сервиз	* Системата за климатизация е неизправна. **⚠ ПРЕДУПРЕЖДЕНИЕ** Повишена опасност от нараняване и произшествие поради недостатъчен приток на свеж въздух. Когато системата за климатизация е неизправна, попада въглерод в пътническото отделение. Вдишването на въглерод може да доведе до световъртеж. ▶ За да осигурите достатъчен приток на свеж въздух, отворете прозорец. ▶ За да осигурите достатъчен приток на свеж въздух, отворете прозорец. ▶ Незабавно потърсете квалифициран специализиран сервиз.
 Кормилно управл. неизпр. Шофирайте внимателно Посетете сервиз	* Сервоуправлението на кормилната уредба е неизправно. За управлението са Ви необходими евентуално значително повече усилия. ▶ Внимателно продължете пътуването. ▶ Потърсете квалифициран специализиран сервиз.

Съобщения на дисплея	Възможни причини/последствия и ▶ Решения
 Кормилно управл. неизпр. Спрете веднага вж. Ръководство за експл.	* Кормилната уредба е неизправна. Управляемостта на автомобила е силно засегната. **⚠ ПРЕДУПРЕЖДЕНИЕ** Опасност от произшествие при намалена управляемост Когато управлението вече не работи съгласно изискванията, това може да се застраши експлоатационната безопасност на автомобила. ▶ Незабавно спрете съгласно правилата за движение. Не продължавайте пътуването! ▶ Свържете се с квалифициран специализиран сервиз. ▶ Незабавно спрете съгласно правилата за движение. Не продължавайте пътуването! ▶ Свържете се с квалифициран специализиран сервиз.
 Кормилно управл. неизпр. Повишено усилие вж. Ръководство за експл.	* Сервоуправлението на кормилната уредба е неизправно. **⚠ ПРЕДУПРЕЖДЕНИЕ** Опасност от произшествие поради промяна на поведението при управление Когато сервоуправлението отпадне изцяло или частично, се нуждаете от повече сила при управляване на автомобила. ▶ Ако е възможно безопасно управление, продължете внимателно пътуването си. ▶ Незабавно потърсете или уведомете квалифициран специализиран сервиз. ▶ Ако е възможно безопасно управление, продължете внимателно пътуването. ▶ Незабавно потърсете или информирайте квалифициран специализиран сервиз.

Съобщения на дисплея	Възможни причини/последствия и ▶ Решения
 не работи Слаба акумул. батерия	* Напрежението на бордовата електрическа мрежа е прекалено ниско. Автономното отопление се е изключило. ▶ Изминете по-дълго разстояние, докато акумулаторната батерия отново е достатъчно заредена.
 не работи Заредете гориво	* В резервоара има прекалено малко гориво. Автономното отопление не може да се включи. ▶ Заредете автомобила с гориво.
Активен преден капак Неизправност вж. Ръковод- ство за експл.	* Активният преден капак (защита на пешеходците) е неизправен или не функционира поради задействане. ▶ Потърсете квалифициран специализиран сервиз.
 не работи вж. Ръковод- ство за експл.	* Автономното отопление временно е неизправно. ▶ При спрян на равно място автомобил и охладен двигател: опитайте четири пъти на интервали от по няколко минути да включите автономното отопление. ▶ Ако автономното отопление не се включва: потърсете квалифициран специализиран сервиз.

Съобщения на дисплея	Възможни причини/последствия и ▶ Решения
	* Предният капак е отворен. **⚠ ПРЕДУПРЕЖДЕНИЕ** Опасност от произшествие поради отключен преден капак по време на шофиране Ако предният капак е отключен, той може да се вдигне по време на движение и да ви попречи на видимостта. ▶ Никога не отключвайте предния капак по време на движение. ▶ Преди всяко пътуване се уверете, че предният капак е заключен. ▶ Веднага спрете автомобила съобразно правилата за движение. ▶ Затворете предния капак.
	* Поне една врата е отворена. ▶ Затворете всички врати.

Съобщения на дисплея	Възможни причини/последствия и ▶ Решения
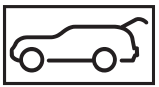	* Задният капак е отворен. **⚠ ПРЕДУПРЕЖДЕНИЕ** Опасност от отравяне от отработените газове Двигателите с вътрешно горене отделят отровни отработени газове, като напр. въглероден моноксид. Когато задният капак е отворен при работещ двигател, по-специално по време на път, отработени газове могат да попаднат в пътническото отделение. ▶ Винаги изключвайте двигателя преди отварянето на задния капак. ▶ Никога не шофирайте с отворен заден капак. ▶ Затворете задния капак.
 Облегалката на задна лява седалка не е фиксирана (пример)	* Съответната облегалка на многоместната задна седалка не е фиксирана. ▶ Изправете съответната облегалка, докато се фиксира.
 Допълнете вода за стъклочистачките	* Нивото на течността за стъклочистачките в резервоара за течност за стъклочистачки е спаднало под минимума. ▶ Допълнете течност за стъклочистачки .

Светлини

Съобщения на дисплея	Възможни причини/последствия и ▶ Решения
 Къси светлини ляво (пример)	* Съответното осветително тяло е повредено. ▶ Потърсете квалифициран специализиран сервиз. или ▶ Проверете дали осветителното тяло може да бъде сменено . ⓘ Светодиодни източници на светлина: само ако всички светодиоди са повредени, се появява съобщението на дисплея за съответните светлини.
 Активното осветяване в завои не работи	* Активните светлини в завои са неизправни. ▶ Потърсете квалифициран специализиран сервиз.
 Активното осветяване в завои не работи	* Активните светлини в завои са неизправни. ▶ Потърсете квалифициран специализиран сервиз.

Съобщения на дисплея	Възможни причини/последствия и ▶ Решения
 Intell. Light System не работи	* Intelligent Light System е неизправна. Осветителната система продължава да функционира без функциите на Intelligent Light System. ▶ Потърсете квалифициран специализиран сервиз.
 Неизправност вж. Ръковод-ство за експл.	* Външното осветление е неизправно. ▶ Потърсете квалифициран специализиран сервиз. **Автомобили с теглително-прикачно устройство:** може да е изгорял предпазител. ▶ Спрете съобразно правилата за движение. ▶ Проверете предпазителите и при нужда ги сменете .
 Автоматични светлини не работят	* Датчикът за светлина е неизправен. ▶ Потърсете квалифициран специализиран сервиз.
 Изгасете светлините	* Напускате автомобила и светлините са още включени. ▶ Завъртете превключвателя за светлините на позиция AUTO.

Съобщения на дисплея	Възможни причини/последствия и ▶ Решения
 Включете фаровете	* Шофирате без къси светлини. ▶ Завъртете превключвателя за светлините на позиция ≡D или AUTO.
Адаптивният асистент за дълги светлини Plus не работи	* Асистентът за адаптивни дълги светлини Plus е неизправен. ▶ Потърсете квалифициран специализиран сервиз.
Адаптивният асистент за дълги светлини Plus в момента не е достъпен вж. Ръководство за експл.	* Асистентът за адаптивни дълги светлини Plus временно не е достъпен. Достигнати са границите на системата (→ Страница 135). ▶ Продължете пътуването. Ако причината вече не е налице, системата отново е достъпна. Появява се съобщението на дисплея Адаптивният асистент за дълги светлини Plus отново е достъпен.
Адаптивен асистент за дълги светлини Plus Видимост камера намал. вж. Ръководство за експл.	* Видимостта на камерата е намалена. Възможни причини: • замърсяване на челното стъкло в зрителното поле на камерата • интензивен валеж или мъгла Пътни системи и системи за пътна безопасност могат да бъдат неизправни или временно да не са на разположение. Ако причините вече не са налице, пътните системи и системите за пътна безопасност са отново достъпни. Ако съобщението на дисплея не изгасва: ▶ Спрете съобразно правилата за движение. ▶ Почистете челното стъкло.

Съобщения на дисплея	Възможни причини/последствия и ▶ Решения
Адаптивен асистент за дълги светлини не работи	* Асистентът за адаптивни дълги светлини е неизправен. ▶ Потърсете квалифициран специализиран сервиз.
Адаптивният асистент за дълги светлини в момента не е достъпен вж. Ръководство за експл.	* Асистентът за адаптивни дълги светлини временно не е достъпен. Достигнати са границите на системата (→ Страница 134). ▶ Продължете пътуването. Ако причината вече не е налице, системата отново е достъпна. Появява се съобщението на дисплея Адаптивният асистент за дълги светлини отново е достъпен.
Адаптивен асистент за дълги светлини Видимост камера намал. вж. Ръководство за експл.	* Видимостта на камерата е намалена. Възможни причини: • замърсяване на челното стъкло в зрителното поле на камерата • интензивен валеж или мъгла Пътни системи и системи за пътна безопасност могат да бъдат неизправни или временно да не са на разположение. Ако причините вече не са налице, пътните системи и системите за пътна безопасност са отново достъпни. Ако съобщението на дисплея не изгасва: ▶ Спрете съобразно правилата за движение. ▶ Почистете челното стъкло.

Предупредителни и контролни лампи

Преглед на предупредителни и контролни лампи

При включването на подаването на контакт някои системи извършват самотестване. При това някои предупредителни и контролни лампи могат временно да светнат или замигат. Това действие не е критично. Едва когато тези предупредителни и контролни лампи светят или мигат след стартиране на двигателя или по време на пътуването, те сигнализират за неизправност.

Дисплей инструмент (стандартен режим)



Дисплей инструмент в Widescreen кокпит



Настройка Progressive (Widescreen кокпит)



Ако при автомобили с Widescreen кокпит изберете настройката на дисплея Progressive, позициите на контролните лампи в дисплей инструмента се променят.

Предупредителни и контролни лампи:

- Къси светлини (→ Страница 129)
- Габаритни светлини (→ Страница 129)
- Дълги светлини (→ Страница 131)
- Мигачи (→ Страница 131)
- Задна светлина за мъгла (→ Страница 129)
- Предпазен колан не е поставен (→ Страница 510)
- Спирачки (червена индикация) (→ Страница 503)
- ABS неизправна (→ Страница 503)
- ESP® (→ Страница 503)
- ESP® OFF (→ Страница 503)
- Електрическа паркинг-спирачка (→ Страница 503)
- Сервоуправление неизправно (→ Страница 512)
- Грешка електрическа система (→ Страница 514)

- Система за пасивна безопасност (→ Страница 503)
- Диагностика на двигателя (→ Страница 514)
- Резервно количество гориво с индикация за положението на капачката на резервоара за гориво (→ Страница 514)
- Охладителна течност много гореща/студена (→ Страница 514)
- Предупреждение за спазване на безопасна дистанция (→ Страница 511)
- Подгряване
- Система за контрол на налягането в гумите (→ Страница 517)
- Теглително-прикачното устройство не е готово за експлоатация или се клати (→ Страница 512)

Системи за безопасност

Предупредителна/контролна лампа	Възможни причини/последствия и ▶ Решения
 Предупредителна лампа за спирачките	Жълтата предупредителна лампа за спирачките свети, докато двигателят работи. **⚠ ПРЕДУПРЕЖДЕНИЕ** Опасност от произшествие при неизправност на спирачната система Когато спирачната система е неизправна, може да е засегнато спирачното поведение. ▶ Внимателно продължете шофирането. ▶ Проверете спирачната система веднага в квалифициран специализиран сервиз. ▶ Продължете пътуването внимателно, с подходяща скорост и достатъчна дистанция до движещия се отпред автомобил. ▶ Обърнете внимание на съобщението, което се показва на мултифункционалния дисплей. ▶ Потърсете квалифициран специализиран сервиз.

Предупредителна/контролна лампа	Възможни причини/последствия и ▶ Решения
 Предупредителна лампа за спирачките	Червената предупредителна лампа на спирачките свети, докато двигателят работи. Възможни причини: • Усилването на спирачната сила е неизправно и спирачното поведение може да се промени. • В резервоара за спирачна течност има твърде малко спирачна течност. **⚠ ПРЕДУПРЕЖДЕНИЕ** Опасност от произшествие при неизправност на усилвателя на спирачките Ако усилването на спирачната сила е повредено, при спиране колелата може да блокират. Възможно е спирачното поведение да е нарушено. Възможно е спирачният път да се удължи в случай на внезапно спиране. ▶ Незабавно спрете съгласно правилата за движение. Не продължавайте пътуването! ▶ Свържете се с квалифициран специализиран сервиз. **⚠ ПРЕДУПРЕЖДЕНИЕ** Опасност от произшествие при ниско ниво на спирачната течност Когато нивото на спирачната течност е ниско, това може да възпрепятства спирачното действие и спирането. ▶ Незабавно спрете автомобила съобразно правилата за движение. Не продължавайте пътуването! ▶ Свържете се с квалифициран специализиран сервиз. Не допълвайте спирачна течност. ▶ Незабавно спрете съобразно правилата за движение. Не продължавайте пътуването! ▶ Обръщайте внимание на съобщенията на мултифункционалния дисплей. ▶ Свържете се с квалифициран специализиран сервиз.

Предупредителна/контролна лампа	Възможни причини/последствия и ▶ Решения
 Предупредителна лампа ABS	Жълтата предупредителна лампа на системата ABS свети, докато двигателят работи. Системата ABS е неизправна. При допълнителен предупредителен сигнал EBD е неизправна. И други пътни системи и системи за пътна безопасност могат да бъдат неизправни. **⚠ ПРЕДУПРЕЖДЕНИЕ** Опасност от поднасяне при неизправност на EBD или на ABS Ако EBD или ABS е повредена, при спиране колелата може да блокират В такъв случай управляемостта и спирането са силно засегнати. Възможно е спирачният път да се удължи в случай на внезапно спиране. Освен това и други системи за пътна безопасност са изключени. ▶ Внимателно продължете шофирането. ▶ Проверете спирачната система веднага в квалифициран специализиран сервиз. ▶ Внимателно продължете шофирането. ▶ Обърнете внимание на съобщенията в мултифункционалния дисплей. ▶ Потърсете квалифициран специализиран сервиз.
 Предупредителната лампа на ESP® мига	Жълтата предупредителна лампа на ESP® мига по време на движение. ESP® се задейства . ▶ Напаснете стила си на шофиране с метеорологичните условия и пътната обстановка.

Предупредителна/контролна лампа	Възможни причини/последствия и ▶ Решения
 Предупредителната лампа на ESP® свети	Жълтата предупредителна лампа на ESP® свети, докато двигателят работи. ESP® е неизправна. И други пътни системи и системи за пътна безопасност могат да бъдат неизправни. ⚠ **ПРЕДУПРЕЖДЕНИЕ** Опасност от поднасяне вследствие на неизправност на ESP® Когато ESP® е неизправно, ESP® не извършва стабилизиране на автомобила. Освен това и други системи за пътна безопасност са изключени. ▶ Внимателно продължете шофирането. ▶ Проверете ESP® в квалифициран специализиран сервиз. ▶ Внимателно продължете пътуването. ▶ Обърнете внимание на съобщенията на мултифункционалния дисплей. ▶ Потърсете квалифициран специализиран сервиз.

Предупредителна/контролна лампа	Възможни причини/последствия и ▶ Решения
 Предупредителна лампа ESP® ИЗКЛ.	Жълтата предупредителна лампа ESP® ИЗКЛ. свети, докато двигателят работи. ESP® е изключено. **⚠ ПРЕДУПРЕЖДЕНИЕ** Опасност от поднасяне при движение с изключено ESP® Когато ESP® е изключено, ESP® не предприема стабилизиране на автомобила. Освен това и други системи за пътна безопасност са достъпни с ограничения. ▶ Внимателно продължете пътуването. ▶ Изключете ESP® само, докато ситуацията го налага. Ако ESP® не може да бъде включен, тогава ESP® е неизправно. ▶ Проверете ESP® веднага в квалифициран специализиран сервиз. ▶ Спазвайте указанията за изключване на ESP® .

Предупредителна/контролна лампа	Възможни причини/последствия и ▶ Решения
 Червена контролна лампа за електрическата паркинг-спирачка включена  Жълта контролна лампа - електрическата паркинг-спирачка неизправна	Червената контролна лампа на електрическата паркинг-спирачка мига или свети. Жълтата контролна лампа свети допълнително при неизправност на електрическата паркинг-спирачка. ▶ Обърнете внимание на съобщенията на мултифункционалния дисплей.

Предупредителна/контролна лампа	Възможни причини/последствия и ▶ Решения
 Предупредителна лампа за системата за пасивна безопасност	Червената предупредителна лампа на системата за пасивна безопасност свети, докато двигателят работи. Системата за пасивна безопасност е неизправност. ⚠ **ПРЕДУПРЕЖДЕНИЕ** Опасност от нараняване- или опасност за живота вследствие на функционални неизправности в системата за пасивна безопасност. Ако системата за пасивна безопасност е неизправна, компоненти от нея могат да бъдат активирани неволно или да не се задействат при произшествие, както е предвидено. Това, напр. може да засегне обтегач на предпазния колан или въздушна възглавница. ▶ Незабавно проверете и ремонтирайте системата за пасивна безопасност в квалифициран специализиран сервиз. ▶ Внимателно продължете шофирането. ▶ Внимавайте за съобщенията на мултифункционалния дисплей. ▶ Незабавно потърсете квалифициран специализиран сервиз.

Предпазен колан

Предупредителна/контролна лампа	Възможни причини/последствия и ▶ Решения
 Предупредителната лампа за предпазния колан свети	Червената предупредителна лампа за предпазния колан светва след стартирането на двигателя. Допълнително може да прозвучи и предупредителен звуков сигнал. Предупредителната лампа за предпазния колан подсеща водача и спътника да поставят предпазните колани. ▶ Поставете предпазния колан . Предмети върху седалката на спътника могат да доведат до това предупредителна лампата да не изгасне.
 Предупредителната лампа за предпазния колан мига	Червената предупредителна лампа за предпазния колан мига и прозвучава предупредителен сигнал на интервали. По време на движението водачът или спътникът не са с поставен предпазен колан. ▶ Поставете предпазния колан . На седалката на спътника има предмети. ▶ Махнете предметите от седалката на спътника.

Пътни системи

Предупредителна/контролна лампа	Възможни причини/последствия и ▶ Решения
 Предупредителна лампа Предупреждение за спазване на безопасна дистанция	Червената предупредителна лампа за спазване на безопасна дистанция свети по време на движение. Дистанцията до движещия се отпред автомобил е прекалено малка за избраната скорост. Ако чуете допълнителен предупредителен звуков сигнал, това означава че се доближавате към препятствие с прекалено висока скорост. ▶ Трябва да сте готови да задействате незабавно спирачките. ▶ Увеличете дистанцията. Активен спирачен асистент .

Автомобил

Предупредителна/контролна лампа	Възможни причини/последствия и ▶ Решения
 Предупредителна лампа за теглително-прикачно устройство	Червената предупредителна лампа за теглително-прикачното устройство свети. Теглително-прикачното устройство не е готово за експлоатация или се клати. **⚠ ПРЕДУПРЕЖДЕНИЕ** Опасност от произшествие поради неблокиран теглич Ако сферичната глава не е достигнала фиксирана позиция, ремаркето може да се откачи. ▶ Незабавно спрете съгласно правилата за движение. Не продължавайте пътуването! ▶ Откачете ремаркето и го обезопасете срещу самоволно потегляне. ▶ Задействайте повторно изваждане на теглича и закачете ремаркето едва след като съобщението на дисплея угасне. ▶ Обръщайте внимание на съобщенията на мултифункционалния дисплей. Ако теглително-прикачното устройство се клати: ▶ Изчакайте, докато тегличът е достигнал готовата за експлоатация позиция.

Предупредителна/контролна лампа	Възможни причини/последствия и ▶ Решения
 Предупредителна лампа на сервоуправлението	Червената предупредителна лампа на сервоуправлението свети, докато двигателят работи. Сервоуправлението или самото управление на волана е неизправно. ⚠ **ПРЕДУПРЕЖДЕНИЕ** Опасност от произшествие при намалена управляемост Когато управлението вече не работи съгласно изискванията, това може да се застраши експлоатационната безопасност на автомобила. ▶ Незабавно спрете съгласно правилата за движение. Не продължавайте пътуването! ▶ Свържете се с квалифициран специализиран сервиз. ▶ Обърнете внимание на съобщенията в мултифункционалния дисплей.

Двигател

Предупредителна/контролна лампа	Възможни причини/последствия и ▶ Решения
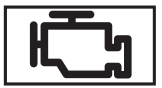 Предупредителна лампа за диагностика на двигателя	Жълтата предупредителна лампа за диагностика на двигателя свети, докато двигателят работи. Налице е неизправност на двигателя, на изпускателната система за отработени газове или на горивната система. Вследствие на това граничните стойности за емисиите могат да бъдат превишени и двигателят може да заработи в авариен режим. ▶ Проверете автомобила възможно най-скоро в квалифициран специализиран сервиз. **Автомобили с дизелов двигател:** Резервоарът за гориво е изпразнен докрай. ▶ След зареждането с гориво стартирайте двигателя три до четири пъти един след друг. Когато жълтата предупредителна лампа за диагностика на двигателя изгасне, аварийният режим се отменя. Автомобилът не трябва да бъде проверяван.
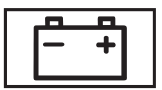 Предупредителна лампа „Грешки електрическа система“	Червената предупредителна лампа „Грешки електрическа система“ свети. Има неизправност в електрическата система. ▶ Внимавайте за съобщенията на мултифункционалния дисплей.
 Предупредителна лампа за резервно количество гориво	Жълтата предупредителна лампа за резервното количество гориво свети, докато двигателят работи. Запасът от гориво е достигнал нивото на резервното количество гориво. ▶ Заредете.

Предупредителна/контролна лампа	Възможни причини/последствия и ▶ Решения
 Предупредителна лампа за охладителна течност	Червената предупредителна лампа за охладителната течност свети, докато двигателят работи. Възможни причини: • Неизправен датчик за температурата • Ниско ниво на охладителната течност • Възпрепятстван приток на въздух към радиатора • Повреден вентилатор на радиатора Ако допълнително прозвучи предупредителен звуков сигнал, охладителната течност е преминала температурата от 120 °C. ⚠ **ПРЕДУПРЕЖДЕНИЕ** Опасност от изгаряне при отваряне на предния капак Ако при прегрял двигател или при пожар в двигателния отсек отворите предния капак, можете да влезете в досег с горещи газове или други отделящи се експлоатационни консумативи. ▶ Преди отваряне на предния капак оставете прегрелия двигател да се охлади. ▶ При пожар в двигателния отсек оставете предния капак затворен и извикайте противопожарната служба. ▶ Незабавно спрете съобразно правилата за движение и изключете двигателя. Не продължавайте пътуването! ▶ Обърнете внимание на съобщенията в мултифункционалния дисплей. Ако индикация за температура на охладителната течност е в долния край на графиката за температура: ▶ Свържете се с квалифициран специализиран сервиз. В противен случай:

Предупредителна/контролна лампа	Възможни причини/последствия и ▶ Решения
	▶ Напуснете автомобила и не оставайте в близост до него докато двигателят не се охлади. ▶ Проверете нивото на охладителната течност . ▶ Уверете се, че притокът на въздух към радиатора не е възпрепятстван. ▶ Придвижете се до следващия квалифициран специализиран сервиз без да натоварвате двигателя. При това внимавайте индикацията за температура на охладителната течност да остане под 120 °C.

Гуми

Предупредителна/контролна лампа	Възможни причини/последствия и ▶ Решения
 Предупредителната лампа на системата за контрол на налягането в гумите свети	Жълтата предупредителна лампа на системата за контрол на налягането в гумите (загуба на налягане/неизправност) свети. Системата за контрол на налягането в гумите е установила загуба на налягане в поне една гума. ⚠ **ПРЕДУПРЕЖДЕНИЕ** Опасност от произшествие поради прекалено ниско налягане в гумата При гуми с прекалено ниско налягане съществуват следните опасности: • Гумите могат да се спукат, особено при увеличаване на натоварването и скоростта. • Гумите може да се износят прекалено и/или неравномерно, което може силно да повлияе на сцеплението. • Ходовите качества на автомобила, както и маневреността - и спирачното поведение могат да бъдат силно повлияни. Тогава може да изгубите контрола над автомобила. ▶ Спазвайте препоръчаните налягания за гумите. ▶ Ако е необходимо, напаснете налягането в гумите. ▶ Спрете автомобила съобразно правилата за движение. ▶ Проверете налягането в гумите и самите гуми.

Предупредителна/контролна лампа	Възможни причини/последствия и ▶ Решения
 Предупредителната лампа на системата за контрол на налягането в гумите мига	Жълтата предупредителна лампа на системата за контрол на налягането в гумите (загуба на налягане/неизправност) мига в продължение на около една минута и след това светва постоянно. Системата за контрол на налягането в гумите е неизправна. ⚠ **ПРЕДУПРЕЖДЕНИЕ** Опасност от произшествие при неизправност на контрола на налягането в гумите Ако системата за контрол на налягането в гумите е неизправна, тя не може да разпознае загуба на налягане в една или няколко гуми, както е предвидено. Гуми с прекалено ниско налягане могат напр. да повлияят на поведението на автомобила, както и на маневреността- и на спирачното поведение. ▶ Проверете системата за контрол на налягането в гумите в квалифициран специализиран сервиз. ▶ Потърсете квалифициран специализиран сервиз.

A

A/C функция
Включване/изключване (модул за управление) ... 151
Включване/изключване (мултимедийна система) ... 151

ABS (Антиблокираща система) ... 188

ACTIVE MULTIBEAM LED
виж Intelligent Light System

AdBlue® ... 435
Добавки ... 435
Количество за пълнене ... 436
Указания ... 176
Чистота ... 435

AIR BODY CONTROL ... 211
Настройване ... 213
Ходова част ... 211

AIRPANEL (поддръжка) ... 382

Android Auto ... 332
Настройки на звука ... 333
Преглед ... 332
Прекратяване ... 333
Прехвърлени данни на автомобила ... 334
Свързване на мобилен телефон ... 333
Указания ... 332

Apple CarPlay™ ... 331
Настройки на звука ... 332
Преглед ... 331
Прекратяване ... 332
Прехвърлени данни на автомобила ... 334
Свързване на iPhone® ... 331
Указания ... 331

ASSYST PLUS
Показване на срока за сервизно обслужване ... 371
Редовни дейности по сервизното обслужване ... 371
Специални мероприятия по техническото обслужване ... 371

ASSYST PLUS (индикация за интервалите за техническо обслужване) ... 371
Престой с разкачени клеми на акумулаторната батерия ... 372
Функция/указания ... 371

ATTENTION ASSIST ... 235, 236
Граници на системата ... 235
Настройване ... 236
Функция ... 235

B

BAS (Система спирачен асистент) ... 188

BlueTec®
виж AdBlue®

Bluetooth®
Включване/изключване ... 286
Настройване на интернет връзка ... 341
Настройки ... 286
Смяна на профил (DUN/PAN) ... 342

Bluetooth® audio
Включване ... 358
Избиране на музикален плеър ... 358
Отмяна (отписване) на оторизиране за устройство ... 359
Преглед ... 357
Търсене и оторизиране на устройство ... 358
Търсене на заглавие ... 359

Bluetooth® Аудио
Информация ... 356
Смяна на устройството през NFC ... 359

Burmester® съраунд озвучителна система ... 369
Автоматично регулиране на силата на звука ... 370
Извикване на менюто за звука ... 370
Информация ... 369
Настройване на баланс/фадер ... 370
Настройване на високи, средни и басови тонове ... 370

Настройване на фокуса на звука 370
Пространствено звучене включване/изключване 370

C

CA-модул (телевизия) 369
Извикване на меню 369
Поставяне 368
Citylicht [Светлини за града] 134
COMAND Online
виж Мултимедийна система
COMAND Touch
Управление на устройства 289
Cross Traffic Alert 234

D

DIRECT SELECT избирателен лост 169
Автоматично включване на позиция за паркиране 171
Включване на позиция за движение 171
Включване на позиция за паркиране 171
Включване на празен ход 170
Включване на предавка за заден ход 170
Функция 169
DISTRONIC
виж Активен асистент за дистанция DISTRONIC
Drive Away Assist 233
DYNAMIC BODY CONTROL
Ходова част 211
DYNAMIC SELECT 168
Избор на програма за движение 168
Индикация на програма за движение 168
Конфигуриране на програма за движение I 169
Показване на данни за автомобила 169
Показване на данните на двигателя 169
Програми за движение 168
Управление (DYNAMIC SELECT превключвател) 168
Функция 168

E

E10 433
EASY-PACK Fixkit 117
Опъване на държача за багаж 118
Опъване на телескопичната щанга 119
Указания 117
EBD (Електронна система за разпределяне на спирачната сила)
Функция/указания 192
ECO Start-Stop функция 167
Включване/изключване 167
ECO индикация
Нулиране 257
Функция 167
EDW (алармена система срещу взлом и кражба) 85
Включване/изключване на защитата на вътрешното пространство 87
Включване/Изключване на защитата срещу принудително теглене на автомобила 87
Прекратяване на алармата 86
Функции на защитата срещу принудително теглене на автомобила 86
Функции на системата за защита на вътрешното пространство 87
Функция 85
ENERGIZING Komfort
Преглед за Програми 295
Стартиране на програмата 296
ESC (Електронен контрол на стабилността)
виж ESP® (Електронна стабилизираща програма)
ESP®
Асистент при страничен вятър 192
Система за стабилизиране на ремаркето 192

ESP® (Електронна стабилизираща програма) 188
Включване/изключване 192
Функция/указания 188

H

HANDS-FREE ACCESS 74
HANDS-FREE ACCESS
виж Отваряне с крак на задния капак
HD програми
виж CA-модул (телевизия)
Head-up дисплей
Меню (бордови компютър) 260
Настройване на индикацията (бордови компютър) 260
Настройване на позиция (бордови компютър) 260
Настройване на яркостта (бордови компютър) 260
Обслужване на Memory функция 106
Функция 261
Head-up дисплей
виж Меню (бордови компютър)
HOLD функция 210
Включване/изключване 210
Функция/указания 210
Hotspot
Настройване (WLAN) 288
Чрез бизнес телефония 286

I

Intelligent Light System 132
Citylicht [Светлини за града] 134
Активни светлини в завои 132
Асистент за адаптивни дълги светлини Plus 135
Включване/изключване 134
Преглед 132
Светлини за движение по магистрала 133
Светлини за лошо време 133
Светлини за мъгла (разширени) 133
Светлини помощ при завиване 133
iPhone®
виж Apple CarPlay™

K

KEYLESS-GO
Заключване на автомобила 68
Настройка за отключване 63
Отключване на автомобила 68
Проблем 69
Klimastil (режим за потока на въздуха)
Настройване 151
Функция 151

L

LED светлини
виж Intelligent Light System
Limiter 198
Активиране на скорост 199
Включване 199
Граници на система 198
Запаметяване на скорост 199
Избиране 199
Изключване 199
Лост 199
Настройване на скоростта 199
Пасивен 198
Постоянна настройка 200
Условия 199
Функция 198
LINGUATRONIC 263
Мултифункционален волан (управление) 263
Акустична помощ 265
Видове гласови команди 264
Водене на диалог 264
Въвеждане на цифри 265
Гласови команди за SMS 273
Гласови команди за TV 270

Гласови команди за автомобила 274
Гласови команди за навигацията 267
Гласови команди за превключване 266
Гласови команди за радио 270
Гласови команди за съобщения 273
Гласови команди медиен плеър 271
Експлоатационна безопасност 263
Настройка на езика 265
Общи гласови команди 264
Подобряване на качеството на говор 265
Специфични за приложението гласови команди 264
Телефонна гласова команда 269
Управляеми функции 264

Live Traffic Information
Показване на абонаментна информация ... 313
Показване на пътната карта 313
Показване на пътно-транспортни събития 314
Регистрация към Mercedes me 313
Удължаване на абонамента 313
Указване на съобщения за опасности 315

M

MB-Info повикване
виж Сервизни повиквания

Media Interface
Преглед 356

Memory функция
Head-up дисплей – Запаметяване на настройките 106
Head-up дисплей–Извикване на запаметена настройка 106
Волан – Запаметяване на настройките 106
Волан–Извикване на запаметена настройка 106
Външно огледало – Запаметяване на настройките 106
Външно огледало–Извикване на запаметена настройка 106
Обслужване 106
Седалка – Запаметяване на настройките 106
Седалка–Извикване на запаметена настройка 106

Mercedes me connect
MB-Info повикване 335
Аварийно повикване 336
Набиране на центъра за обслужване на клиенти на Mercedes-Benz 334
Осъществяване на повиквания през таваний модул за управление 335
Прехвърлени данни 337
Съгласие за пренос на данни 336
Уговаряне на срок за сервизно обслужване 336
Указания 334
Управление на произшествия 336

Mercedes-Benz Apps
Извикване 344
Управление чрез глас 344

Mercedes-Benz система за спешни повиквания 337
Автоматично спешно повикване 338
Преглед 337
Прехвърлени данни 339
Ръчно спешно повикване 338
Стартиране/спиране на тестов режим ERA-GLONASS 339
Указания 337

MOExtended гуми 390

N

Near Field Communication (NFC) 324
Свързване на мобилния телефон с мултимедийната система 324
Смяна на Bluetooth®® аудиоустройството 359
Смяна на мобилен телефон 324
Стартиране на автомобила (мобилен телефон) 162

NFC
виж Near Field Communication (NFC)

P

PRE-SAFE® (Превантивна защитата на пътниците) 41
PRE-SAFE® Sound 41
Отменяне на мерките 42
Функция 41
PRE-SAFE® Impulse side 42
Функция 42
PRE-SAFE® PLUS (Превантивна защита на пътниците Plus) 42
Отменяне на мерките 42
Функция 42
PRE-SAFE® страна на импулса
Активиране 29

Q

QR код
Спасителна карта 25

S

SD карта
Поставяне/изваждане 349
SMS 329
Отговаряне 331
Гласови команди (LINGUATRONIC) 273
Изпращане 330
Изтриване 331
Изход 331
Настройване на показаните SMS-и 330
Опции 331
Повикване на подател 331
Прочитане 330
Смяна на папка 331
Съставяне 330
Указания 329
Функция за прочитане на глас 330
Чернови 331
Start-Stopp бутон
Включване на захранване с напрежение или подаване на контакт 161
Спиране на двигателя на автомобила 179
Стартиране на автомобила 162
Start-Stopp функция
виж ECO Start-Stop функция
виж ECO Start-Stopp функция
Surround View
виж Камера 360°

T

TEMPOMAT 198
Включване 199
Граници на система 198
Запаметяване на скорост 199
Избиране 199
Извикване на скорост 199
Изключване 199
Лост 199
Настройване на скоростта 199
Условия 199
Функция 198
Top Tether 47
TV 270
Видеотекст преглед 367
Включване 363
Включване/изключване на TV меню 365
Гласови команди (LINGUATRONIC) 270
Извикване на меню (CA-Modul) 369
Индикации в менюто за управление на телевизионните канали 365
Информация 362
Настройване на език за аудио 367
Настройване на субтитри 367
Показване на видеотекст 368
Поставяне на CA модул 368
Преглед 364

Преглед на настройки на картината 368
Функция/Указания (език на звука, субтитри) 367
TV канал
EPG (електронен програмен указател) 366
Бързо запаметяване 366
Включване на фонов режим 365
Включване/изключване на фиксирана станция 366
Запаметяване 367
Настройване в Любими 365
Настройване в менюто за управление 365
Настройване в списъка с радиостанции ... 365
Преглед на Любими 366
Преглед списък с канали 366
Фиксиран канал 366

U

USB извод 126
USB устройства
Свързване 351

W

WLAN
Настройване 287
Настройване на Hotspot 288
Настройване на интернет връзка 340
Преглед 287

A

Авариен ключ
Заключване на врата 70
Изваждане/поставяне 64
Отключване на врата 70
Отключване на задния капак 76
Авариен режим
Стартиране на автомобила 163
Аварийна ситуация
Аптечка 389
Изваждане на предупредителен светлоотразителен триъгълник 388
Пожарогасител 389
Аварийно задействане на спирачката 186
Аварийно колело 426
Изваждане 427
Указания 426
Аварийно стартиране на двигателя 405
Авария
Преглед на помощните средства 16
Смяна на колело 421
Стартиране чрез теглене на автомобила .. 405
Теглене на автомобила 401
Транспортиране на автомобила 403
Авария
виж Спукана гума
Автоматична предавателна кутия
DIRECT SELECT избирателен лост 169
DYNAMIC SELECT превключвател 168
Включване на позиция за движение 171
Включване на позиция за паркиране 171
Включване на празен ход 170
Включване на предавка за заден ход 170
Индикация за позицията на предавателната кутия 169
Индикация на програма за движение 168
Кикдаун 172
Пера на волана за превключване на предавките 171
Позиции на предавателната кутия 169
Програми за движение 168
Ръчно превключване на предавки 171
Автоматични светлини за шофиране 130
Автоматично изключване на въздушната възглавница за спътника
виж Изключване на въздушната възглавница за спътника
Автоматично напасване на страничната упора
Настройване 96

Автоматично прибиране на огледала
Включване/изключване 147
Автоматично регулиране на дистанцията
виж Активен асистент за дистанция DISTRONIC
Автоматично спиране на двигателя (ECO Start-Stopp функция) 166
Автоматично стартиране на двигателя (ECO Start-Stopp функция) 166
Автомивка
виж Поддръжка
Автомивка (поддръжка) 379
Автомобил 162, 163
QR код Спасителна карта 25
Активиране или деактивиране на режим Състояние на покой. 186
Гласови команди (LINGUATRONIC) 274
Диагностична букса 23
Допълнителна ключалка на врата 66
Заключване (KEYLESS-GO) 68
Заключване (авариен ключ) 69
Заключване (автоматично) 69
Заключване (мобилен телефон) 67
Заключване (отвътре) 67
Използване по предназначение 25
Квалифициран специализиран сервиз 24
Оборудване 20
Отговорност на производителя за некачествен продукт 25
Отключване (KEYLESS-GO) 68
Отключване (мобилен телефон) 67
Отключване (отвътре) 67
Повдигане 422
Проветряване (комфортно отваряне) 78
Регистрация 24
Спиране на двигателя (Start-Stopp-бутон) 179
Спиране от движение 186
Спускане 425
Стартиране (Start-Stopp бутон) 162
Стартиране (авариен режим) 163
Стартиране (мобилен телефон) 162
Събиране на данни 25, 27
Автомобили Mercedes-AMG
Указания 161
Автономно отопление/автономна вентилация
Включване/изключване (модул за управление) 154
Индикации на дисплея (дистанционно управление) 157
Настройване (дистанционно управление) 156
Настройване (през мултимедийната система) 156
Проблеми (дистанционно управление) 158
Авторско право 27
Адаптивни стоп-светлини 197
Адаптивни функции на ACTIVE MULTIBEAM LED
виж Intelligent Light System
Адаптивно регулиране на скоростта
виж Активен асистент за дистанция DISTRONIC
Адресен указател
виж Контакти
Активен асистент за аварийно спиране 209
Активен асистент за волана 207
Активен асистент за аварийно спиране ... 209
Активен асистент за смяна на пътната лента 208
Включване/изключване 208
Граници на системата 207
Функция 207
Активен асистент за дистанция DISTRONIC 201
Активен асистент за аварийно спиране ... 209
Активен асистент за смяна на пътната лента 208
Бутони на волана 204
Включване/активиране 204
Граници на системата 201

Запаметяване на скорост 204
Избиране 204
Извикване на скорост 204
Изключване/деактивиране 204
Увеличаване/намаляване на скоростта 204
Условия 204
Функция 201

Активен асистент за лимит на скоростта ... 238
Настройване 238

Активен асистент за паркиране 224
Cross Traffic Alert 234
Drive Away Assist 233
Граници на системата 224
Заемане на паркомясто 226
Напускане на паркомясто 227
Функция 224

Активен асистент за следене на пътната лента 241
Включване/изключване 242
Граници на система 241
Движение с ремарке 241
Настройване на чувствителността 244
Функция 241
Чувствителност (Функция/Указания) 243

Активен асистент за сляпа зона 238
Включване/ изключване 240
Движение с ремарке 239
Максимални възможности на системата 238
Спирачно въздействие 239
Функция 238

Активен асистент за смяна на пътната лента
Функция 208

Активен асистент при спиране
Настройване 197

Активен преден капак (защита на пешеходците) 372
Начин на функциониране 372
Нулиране 372

Активен спирачен асистент 193
Функция/указания 193

Активни светлини в завои 132

Акумулаторна батерия (автомобил)
Външна помощ за стартиране 397
Зареждане 397
Указания 395

Акустично съобщение за затваряне
Включване/ изключване 63

Аларма
виж Паник аларма

Алармена система
виж EDW (алармена система срещу взлом и кражба)

Алармена система срещу взлом и кражба
виж EDW (алармена система срещу взлом и кражба)

Алтернативен маршрут
виж Маршрут

Амбиентно осветление 138

Антиблокираща система
виж ABS (Антиблокираща система)

Аптечка 389

Арматурно табло
виж Кокпит

Ароматизатор
виж Система за ароматизиране

Асистент за адаптивни дълги светлини
Включване/изключване 135
Функция 134

Асистент за адаптивни дълги светлини Plus
Включване/изключване 136
Функция 135

Асистент за внимание
виж ATTENTION ASSIST

Асистент за волана STEER CONTROL
Функция/указания ... 192

Асистент за дистанционно паркиране ... 228
Граници на системата ... 228
Оторизиране на мобилен телефон ... 233
Управление ... 230
Функция ... 228

Асистент за качване
Настройване ... 106
Функция/указания ... 105

Асистент за паркиране
Помощ при маневриране ... 234

Асистент за паркиране PARKTRONIC ... 214
Включване ... 216
Граници на системата ... 214
Изключване ... 216
Настройване на предупредителни тонове ... 217
Странична защита ... 215
Функция ... 214

Асистент за разпознаване на пътни знаци ... 236
Граници на система ... 236
Настройване ... 238
Функция/указания ... 236

Асистент за следене на пътната лента
виж Активен асистент за следене на пътната лента

Асистент за слизане
Настройване ... 106
Функция/указания ... 105

Асистент за сляпа зона ... 238
Включване/ изключване ... 240
Максимални възможности на системата ... 238
Функция ... 238

Асистент при потегляне
виж Асистент при потегляне по наклон нагоре

Асистент при потегляне по наклон нагоре ... 209

Асистент при страничен вятър
Функция/указания ... 192

Асистираща графика
Меню (бордови компютър) ... 255

Асистиращи системи
виж Система за пътна безопасност

Аудиорежим
Авторско право ... 349
Включване на режим Медии ... 349
Избиране на опции за възпроизвеждане ... 351
Избор на песен ... 351
Информация ... 348
Поставяне/изваждане на SD карта ... 349
Преглед ... 350
Свързване на USB устройства ... 351
Списък със заглавия ... 351
Търсене на медия ... 354
Функция за пауза и за възпроизвеждане ... 351

Б

Багаж
Обезопасяване ... 107

Багажник на покрива ... 120

Батерия
Дистанционно управление (автономно отопление) ... 157
Ключ ... 64

Безжично зареждане
Мобилен телефон ... 127
Функция/указания ... 126

Безопасност
виж Детско столче

Безопасност на пътниците ... 37
Домашни животни в автомобила ... 61

Безопасност на пътниците
виж PRE-SAFE® (Превантивна защитата на пътниците)

виж PRE-SAFE® Impulse side
виж PRE-SAFE® PLUS (Превантивна защита на пътниците Plus)
виж Въздушна възглавница
виж Детско столче
виж Предпазен колан
виж Система за пасивна безопасност

Бензин ... 433

Бизнес телефония
Настройване на интернет връзка ... 341

Блокировка на стартирането ... 85

Бордова електроника
Електроника на двигателя ... 428
Радиостанции ... 428
Указания ... 428

Бордова електроника
виж Електроника

Бордови инструменти
Халка за теглене ... 404

Бордови компютър ... 260
Меню Асистираща графика ... 255
Меню Медии ... 259
Меню Навигация ... 257
Меню Пътуване ... 256
Меню Радио ... 258
Меню Сервизно обслужване ... 255
Меню Стилове ... 261
Меню Телефон ... 259
Менюта ... 252
Мултифункционален дисплей ... 254
Показване на срока за сервизно обслужване ... 371
Управление ... 252

Бордови компютър
виж Компютър
виж Система за обслужване

Бутони
Волан ... 252

B

Вежда отпред
Демонтаж/монтаж на капак ... 140

Вентилатор
виж Климатизация

Вентилационни дюзи ... 159
Жабка ... 160
Настройване (отзад) ... 159
Настройване (отпред) ... 159

Вентилация
Комфортно отваряне ... 78

Вентилация
виж Климатизация

Вентилация на седалките
Включване/изключване ... 99

Вериги за сняг ... 410

Вериги против буксуване
виж Вериги за сняг

Видеотекст
Показване ... 368
Преглед ... 367

Видимост
Отопление на челното стъкло ... 154
Отстраняване на запотяване от стъклата ... 152

Видове гласови команди (LINGUATRONIC) ... 264

Водене към цел ... 306
Offroad ... 310
Към Offroad цел ... 310
Междинната цел е достигната. ... 308
От Offroad позиция ... 310
Прекъсване ... 309
Препоръчителни пътни ленти ... 307
Продължаване ... 309
Пътна маневра ... 307
Указания ... 306
Целта е достигната ... 308

Водоструйка (поддръжка) ... 379

Волан 252
Бутони 252
Електрическо настройване 104
Механично настройване 104
Обслужване на Memory функция 106
Отопление на волана 105

Врата
Допълнителна ключалка на врата 66
Заключване (авариен ключ) 70
Отваряне (отвътре) 66
Отключване (авариен ключ) 70
Отключване (отвътре) 66

Време
Автоматично настройване на час и дата 285
Настройване на лятно часово време 285
Настройване на формат за час/дата 286
Настройване на часова зона 285
Ръчна настройка на времето 286

Време на остатъчно светене
Отвътре 139

Време на престой
Активиране или деактивиране на режим Състояние на покой. 186

Въвеждане на знаци
Функция/указания 283

Въвеждане на символи
На тъчпада 284
С контролер 283

Въздушна възглавница 35
Активиране 29
Въздушна възглавница за колената 35
Въздушна възглавница при страничното стъкло 35
Защитен потенциал 35
Защитен потенциал ограничен 36
Места за монтаж 35
Преглед 35
Предна въздушна възглавница (водач, пътник до водача) 35
Странична въздушна възглавница 35

Въздушна възглавница за колената 35

Въздушна възглавница при страничното стъкло 35

Въздушно окачване
виж AIR BODY CONTROL

Възможност за увеличаване на товарното пространство при задната седалка
виж Седалка

Възможности за прибиране на предмети
виж Натоварване
виж Поставка

Възпроизвеждане на медии
Управление (бордови компютър) 259

Външна помощ за стартиране
виж Извод за стартиране с външно подаване на ток

Външни огледала 146
Автоматично прибиране на огледала 147
Затъмняване (автоматично) 146
Позиция при паркиране 146

Външно огледало 145
Настройване 145
Обслужване на Memory функция 106
Прибиране/отваряне 145

Външно осветление
Поддръжка 382

Външно осветление
виж Светлини

Външно устройство
Блокиране 290

Вътрешно осветление 137
Амбиентно осветление 138
Време на остатъчно светене 139
Настройване 137

Вътрешно осветление
виж Вътрешно осветление
виж Осветление

виж Светлини

Г

Габаритни размери на автомобила 440

Габаритни светлини 129

Гласова навигация
- Включване/изключване 308
- Включване/изключване на намаляването на силата на звука 309
- Настройване на силата на звука 309
- Повтаряне 309
- При включване/изключване на телефонен разговор 308

Гласово разпознаване мобилен телефон
- Спиране 326
- Стартиране 326

Гориво 434
- E10 433
- Бензин 433
- Дизелово гориво 434
- Добавки 434
- Зареждане с гориво 173
- Качество (бензин) 433
- Качество (дизел) 434
- Ниски външни температури 434
- Обем на резервоара 435
- Резервно количество гориво в резервоара 435
- Съдържание на сяра 433

Гуми
- MOExtended гуми 390
- Вериги за сняг 410
- Избор 417
- Комплект TIREFIT 391
- Монтаж 424
- Налягане в гумата (указания) 410
- Необичайни динамични характеристики 409
- Подновяване 417
- Предупредителна система за загуба на налягане в гумите (функция) 416
- Проверка 409
- Проверка на налягането в гумите (система за контрол на налягането в гумите) 413
- Проверка на температурата на гумата (система за контрол на налягането в гумите) 413
- Рестартиране на предупредителната система за загуба на налягане в гумите 416
- Рестартиране на системата за контрол на налягането в гумите 413
- Сваляне 424
- Система за контрол на налягането в гумите (функция) 412
- Смяна 421
- Смяна на колесните тасове 422
- Спукана гума 389
- Съхраняване 420
- Таблица за налягането в гумите 411
- Указания за монтаж 417
- Шумове 409

Д

Данни за достъп
- Настройване 341
- Настройване (Бизнес телефония) 341
- Обработване 343

Данни на автомобила
- Височина на автомобила 440
- Дължина на автомобила 440
- Междуосово разстояние 440
- Натоварване на покрива 441
- Показване (DYNAMIC SELECT) 169
- Широчина на автомобила 440

Данни на двигателя
- Показване 169

Дата
- Автоматично настройване на часа и датата 285

Датчици (поддръжка) 382

Двигател
- Външна помощ за стартиране 397
- ECO Start-Stopp функция 166
- Номер на двигателя 430
- Спиране на двигателя (Start-Stopp-бутон) 179
- Стартиране (Start-Stopp бутон) 162
- Стартиране (авариен режим) 163
- Стартиране (мобилен телефон) 162

Движение с ремарке
- Активен асистент за следене на пътната лента 241
- Активен асистент за сляпа зона 239
- Изваждане/прибиране на теглича 244
- Прикачване/разкачване на ремарке 246
- Стойка за велосипед 248
- Указания 244
- Щекерна букса 244

Двойна щора
- Монтаж/демонтаж 115
- На облегалката в задната част на купето 115

Декларация за съответствие
- Електромагнитна съвместимост 22
- Комплект TIREFIT 23
- Крик 22
- Радиобазирани компоненти на автомобила 22

Декоративен елемент (поддръжка) 385

Детска седалка
- Препоръки за системи за обезопасяване на деца 58
- Седалки пригодни за системи за обезопасяване на деца с колани 51

Детско столче 43
- ISOFIX/i-Size (монтаж) 46
- Top Tether 47
- Закрепване (указания) 50
- Подходяща сгъваема многоместна седалка 56
- Седалка на спътника (без изключване на въздушната възглавница) 49
- Седалка на спътника (обърната назад/напред) 50
- Седалка на спътника (указания) 48
- Седалки пригодни за i-Size система за обезопасяване на деца 56
- Седалки пригодни за ISOFIX система за обезопасяване на деца 54
- Указания 43

Детско столче
- виж Устройство за закрепване на детско столче i-Size
- виж Устройство за закрепване на детско столче ISOFIX

Деца
- Системи за пасивна безопасност 43

Джанти (поддръжка) 382

Диагностична букса 23

Дигитален скоростомер 256

Дигитално ръководство за експлоатация 18

Дизелово гориво
- Ниски външни температури 434
- Указания 434

Динамични характеристики (необичайни) 409

Дисплей
- Поддръжка 385

Дисплей (бордови компютър)
- Индикации на мултифункционалния дисплей 254

Дисплей (мултимедийна система)
- Настройки 284
- Указания 277

Дисплей инструмент 251
- Настройване на осветлението 254
- Преглед 251
- Преглед (Widescreen) 8

Преглед (стандартен изглед) 8
Предупредителна/контролна лампа 502
Функция/указания 251

Дисплей инструмент
виж Комбиинструмент

Дистанционно управление (автономно отопление)
Индикации на дисплея 157
Настройване 156
Проблеми 158
Смяна на батерията 157

Дневен километраж 256

Дневен пробег
Нулиране 257
Показване 256

Дневен пробег
виж Дневен километраж
виж Километраж

Добавки 436
AdBlue® 435
Гориво 434
Моторно масло 436

Добавки (AdBlue®)
виж AdBlue®

Добавки (моторно масло)
виж Добавки

Добавки за смазочни материали
виж Добавки

Домашни животни в автомобила 61

Допустима обща маса 430

Допустими методи за теглене на автомобила 400

Допустимо натоварване на мост 430

Допълнителна ключалка на врата 66

Допълнителна ниша под пода на товарното отделение 120

Дълги светлини
Асистент за адаптивни дълги светлини 134
Асистент за адаптивни дълги светлини Plus 135
Включване/изключване 131
Смяна на осветителни тела 140

Дюзи
виж Вентилационни дюзи

Дюзи за въздух
виж Вентилационни дюзи

E

ECO Start-Stopp функция 166
Автоматично спиране на двигателя 166
Автоматично стартиране на двигателя 166
Действие 166

Език
Настройване 290
Указания 290

Експлоатационен консуматив
Спирачна течност 438

Експлоатационна безопасност
Декларация за съответствие (електромагнитна съвместимост) 22
Декларация за съответствие (Комплект TIREFIT) 23
Декларация за съответствие (крик) 22
Декларация за съответствие (радиобазирани компоненти на автомобила) 22
Информация 21

Експлоатационни консумативи
AdBlue® 435
Гориво (бензин) 433
Гориво (дизел) 434
Добавки (гориво) 434
Моторно масло 436
Охладителна течност (двигател) 438
Препрепарат за почистване на стъкла 439
Указания 432

Експлоатация при зимни условия
Вериги за сняг 410

Електрическа паркинг-спирачка 184, 185, 186
Автоматично задействане 184
Автоматично освобождаване 185
Извършване на аварийно спиране 186
Ръчно задействане или освобождаване 185
Електрически предпазители
виж Предпазители
Електромагнитна съвместимост
Декларация за съответствие 22
Електроника 428
Електроника на двигателя
Указания 428
Електронна стабилизираща програма
виж ESP® (Електронна стабилизираща програма)
Естествено дърво (поддръжка) 385

Ж

Жабка
Вентилационна дюза 160
Заключване/отключване 109
Жалузи на радиатора
виж AIRPANEL (поддръжка)
Животни
Домашни животни в автомобила 61

З

Заглавие
Избиране (аудиорежим) 351
Задаване на цел 298, 300
Въвеждане на адрес или интересна точка 298
Въвеждане на геокоординати 301
Задаване на междинна цел 302
Избиране на картата 301
Избиране на контакт 301
Избиране на последно зададените цели ... 301
Избор на интересна точка 300
Заден капак 71
HANDS-FREE ACCESS 74
Аварийно отключване отвътре 76
Затваряне 72
Ограничаване на ъгъла на отваряне 75
Отваряне 71
Отключване (авариен ключ) 76
Размер на отваряне 440
Заден капак
виж Заден капак
виж Заключване/отключване
Задна светлина за мъгла 130
Задна седалка
виж Седалка
Задна странична врата (защитна блокировка за деца) 59
Задно стъкло
Смяна на перата на стъклочистачките 144
Заключване/отключване 67, 71
KEYLESS-GO 68
Допълнителна ключалка на врата 66
Отключване и отваряне на вратите отвътре 66
Законова гаранция 25
Закрепване на детското столче i-Size
Пригодени седалки за закрепване 56
Запалка
Средна конзола отпред 123
Запаметяване на данни на автомобила
Електронни блокове за управление 25
Зареждане
USB извод 126
Акумулаторна батерия (автомобил) 397
Мобилен телефон (безжично) 126
Зареждане с гориво
Допълване на AdBlue® 177
Зареждане на автомобила 173

Захранване с напрежение
Включване (Start-Stopp бутон) 161
Защита на пешеходците
виж Активен преден капак (защита на пешеходците)
Защита с пинкод
Включване/изключване 291
Защита срещу кражба
Блокировка на стартирането 85
Допълнителна ключалка на врата 66
Защита срещу кражба
виж EDW (алармена система срещу взлом и кражба)
Защита срещу принудително теглене на автомобила
Включване/ изключване 87
Функция 86
Защитна блокировка за деца
Задна странична врата 59
Настройване 290
Странични стъкла в задната част на купето 61
Звук
виж Burmester® съраунд озвучителна система
виж Настройки на звука
Зимни гуми
Постоянно настройване на ограничението на скоростта 201

И

Идентификационен номер на автомобила
Челно стъкло 430
Идентификационен номер на автомобила
виж Идентификационен номер на автомобила (FIN)
Идентификационен номер на автомобила (FIN) 430
Седалка 430
Типова табелка 430
Избиране на интересни точки
виж Задаване на цел
Избиране на предавка
виж Превключване
Избирателен лост
виж DIRECT SELECT избирателен лост
Извикване на менюто за звука
Burmester® съраунд озвучителна система 370
Извод за стартиране с външно подаване на ток 397
Изключване на въздушната възглавница за спътника 37
Да се обърне внимание при заета седалка на спътника 37
Индикация за статуса 39
Контролна лампа PASSENGER AIR BAG 39
Самотестване на системата 39
Изключване на въздушната възглавница за спътника
виж Безопасност на пътниците
Импорт/експорт на данни
Импорт/експорт 290
Функция/указания 290
Индивидуална програма за движение
Конфигуриране 169
Избиране 168
Индикация за интервалите за сервизно обслужване
виж ASSYST PLUS (индикация за интервалите за техническо обслужване)
Индикация за позицията на предавателната кутия 169
Индикация за статуса Предпазен колан на задната седалка 34

Индикация на програма за движение 168
Инструменти за смяна на колело
Преглед 420
Интернет
Изтриване на данни от браузъра 345
Изтриване на отметки 345
Управление на отметки 345
Интернет връзка
Детайли на мобилния телефон 343
Информация 340
Настройване (Bluetooth®) 341
Настройване на данни за достъп 341
Обработване на данните за достъп 343
Ограничения 340
Осъществяване 343
Отмяна на разрешението 343
Показване на статус за връзка 343
Смяна на Bluetooth® профил (DUN/PAN) 342
Статус на връзката 343
Създаване (Бизнес телефония) 341
Чрез Bluetooth® 341
Чрез WLAN 340
Чрез комуникационния модул 340
Интернет радио
Запаметяване на станция 347
Избиране и свързване на станция 347
Избиране на стрийм 347
Извикване 346
Изтриване на станция 347
Настройване на опции 347
Отписване 347
Преглед 346
Регистриране 347
Условия за използване 347
Интерфейс за диагностика On-Board
виж Диагностична букса
Информация за програмата
TV канал 366
Информация за пътната обстановка 312
Live Traffic Information 313
Показване на пътната карта 313
Показване на пътно-транспортни събития 314
Преглед 312
Указване на съобщения за опасности 315

Й

Йонизиране 153

К

Калъф за ски/сноуборд 113
Камера
виж Камера 360°
виж Камера за заден ход
Камера 360° 221
Избиране на изглед 224
Настройване на Любим 224
Поддръжка 382
Функция 221
Камера за заден ход 218
Включване/изключване на автоматичния режим (камера 360°) 224
Настройване на Любим 224
Отваряне на капачето на камерата (камера 360°) 224
Поддръжка 382
Функция 218
Капак на багажника
виж Заден капак
Капак на вежда отпред
Демонтаж/монтаж 140
Капацитет на резервоара
AdBlue® 436
Карта 313, 315, 316
Автоматично настройване на мащаб на картата 320
Актуализация 318

Избиране на ориентация на картата 316
Избиране на текстова информация 317
Избор на символи за интересни точки 317
Избягване на зона (преглед) 317
Избягване на област 318
Изтриване на област 318
Картови данни 319
Настройване на мащаб 316
Показване на версия на картата 317
Показване на компас 319
Показване на посоката Кибла 319
Показване на прогнозата за времето 320
Показване на пътната карта 313
Показване на сателитна карта 320
Показване на следваща пресечка 317
Преглед 315
Преместване 316
Промяна на областта 318

Карта и компас
Преглед 315

Квалифициран специализиран сервиз 24

Кибла 319

Кикдаун 172
Използване 172

Километраж 256

Километражен брояч
виж Общ пробег

Климатизация 149
Автоматично регулиране 151
Автономно отопление/автономна вентилация 154
Вентилационна дюза в жабката 160
Вентилационни дюзи отзад 159
Вентилационни дюзи отпред 159
Включване/изключване 150
Включване/изключване на A/C функция (модул за управление) 151
Включване/изключване на A/C функция (мултимедийна система) 151
Включване/изключване на отоплението на задното стъкло 149
Включване/изключване на синхронизиращата функция (мултимедийна система) 152
Включване/изключване на функцията за синхронизиране (модул за управление) 152
Йонизиране 153
Модул за управление THERMATIC 149
Модул за управление THERMOTRONIC 149
Модул за управление в задната част на купето 149
Настройване на Klimastil (режим за потока на въздуха) 151
Настройване на количество въздух 149
Настройване на разпределянето на въздуха 149
Настройване на системата за ароматизиране 153
Настройване на температура 149
Остатъчна топлина 152
Отопление на челното стъкло 154
Отстраняване на запотяване от стъклата 152
Позиции за разпределяне на въздуха 151
Поставяне/изваждане на флакона (система за ароматизиране) 153
Проветряване на автомобила (комфортно отваряне) 78
Размразяване на челното стъкло 149
Режим на рециркулация 152
Указание 149
Функция Klimastil (режим за потока на въздуха) 151

Климатизация за задната част на купето
Настройване 152

Климатична система
виж Климатизация

Клин 420

Ключ 62
Авариен ключ 64
Батерия 64

Закрепване на връзка ключове 64
Настройка за отключване 63
Паник аларма 63
Преглед 62
Проблем 65
Разход на ток 63
Функции 62

Ключ на автомобила
виж Ключ

Код на лаково покритие 430

Кокпит 6
Преглед 6

Колан
виж Предпазен колан

Колела
MOExtended гуми 390
Вериги за сняг 410
Избор 417
Комплект TIREFIT 391
Монтаж 424
Налягане в гумата (указания) 410
Необичайни динамични характеристики 409
Поддръжка 382
Подновяване 417
Предупредителна система за загуба на налягане в гумите (функция) 416
Проверка 409
Проверка на налягането в гумите (система за контрол на налягането в гумите) 413
Проверка на температурата на гумата (система за контрол на налягането в гумите) 413
Размяна 420
Рестартиране на предупредителната система за загуба на налягане в гумите 416
Рестартиране на системата за контрол на налягането в гумите 413
Сваляне 424
Система за контрол на налягането в гумите (функция) 412
Смяна 421
Смяна на колесните тасове 422
Спукана гума 389
Съхраняване 420
Таблица за налягането в гумите 411
Указания за монтаж 417
Шумове 409

Колело за смяна
виж Аварийно колело

Количество въздух 149

Комбиинструмент 8, 502

Комбиинструмент
виж Дисплей инструмент

Комбиниран превключвател
виж Мигачи

Компас 319

Комплект TIREFIT
Декларация за съответствие 23
Използване 391

Компютър 252

Комфортно затваряне 79

Комфортно отваряне 78

Контактен ключ
виж Ключ

Контакти 327
Запаметяване 328
Извикване 327
Изтегляне (от мобилния телефон) 327
Изтриване 329
Импортиране 328
Информация 327
Опции 328
Осъществяване на повикване 328
Формат на имена 328

Контролер
Обслужване 278

Контролна лампа
виж Предупредителна/контролна лампа
Крайни изпускателни тръби (поддръжка) 382
Кратки съобщения
виж SMS
Крик
Декларация за съответствие 22
Място за съхранение 420
Кука за чанти 117
Къси светлини
Включване/изключване 129
Настройване 137
Настройка за чужбина (симетрично) 129
Смяна на осветителни тела 140

Л

Лаково покритие (указания за почистване) 381
Лампа
виж Вътрешно осветление
Лампа (дисплей инструмента)
виж Предупредителна/контролна лампа
Лампа за четене
виж Вътрешно осветление
Лумбална опора
виж Лумбална опора (4-посочна)
Лумбална опора (4-посочна) 93
Любими
Добавяне 281
Извикване 281
Изтриване 282
Преглед 281
Преименуване 281
Преместване 281

М

Максимална скорост
виж Limiter
Маршрут 304, 306
Включване/изключване на автоматично търсене на бензиностанция 306
Външен 311
Избиране на опции 305
Избиране на съобщения 305
Избиране на тип 304
Избор на алтернативен маршрут 306
Изчисляване 304
Изчисляване с междинни цели 303
Показване на информация за целта 305
Стартиране на автоматично търсене на мотели 306
Масло
виж Моторно масло
Матово лаково покритие (указания за почистване) 381
Медиен дисплей
Указания 277
Медиен източник
Избиране (бордови компютър) 259
Медиен интерфейс
Включване 355
Информация 354
Медии
Меню (бордови компютър) 259
Търсене 354
Междинна цел
Въвеждане 302
Изчисляване на маршрут с междинни цели 303
Обработване 303
Стартиране на автоматично търсене на бензиностанция 303
Стартиране на автоматично търсене на мотели 306
Мека 319
Меню (бордови компютър) 260
Асистираща графика 255

Медии ... 259
Навигация ... 257
Преглед ... 252
Пътуване ... 256
Радио ... 258
Сервизно обслужване ... 255
Стилове ... 261
Телефон ... 259

Меню на Head-up дисплей
виж Бордови компютър

Мерни единици
Настройване ... 290

Местоположение на автомобила
Предаване ... 286

Методи за теглене на автомобила ... 400

Мигачи ... 131
Включване/изключване ... 131
Смяна на осветителни тела (отпред) ... 140

Мобилен телефон ... 259, 429
Безжично зареждане ... 127
Заключване на автомобила ... 67
Излъчвана мощност (максимална) ... 429
Отключване на автомобила ... 67
Отмяна на разрешението за интернет връзка ... 343
Оторизиране (асистент за дистанционно паркиране) ... 233
Стартиране на автомобила ... 162
Честоти ... 429

Мобилен телефон
виж Android Auto
виж Apple CarPlay™
виж Заключване/отключване
виж Мобилен телефон
виж Разговорна система „Свободни ръце“
виж Телефон

Модел ... 430

Модул за управление във вратата ... 14

Мокет (поддръжка) ... 385

Моторно масло ... 376
MB-Freigabe или MB-Approval ... 437
Добавки ... 436
Доливане ... 376
Количество за пълнене ... 437
Проверете нивото на маслото с бордовия компютър ... 375
Проверка на нивото на маслото с масломерна щека ... 375

Мултимедийна система ... 277, 284
Активиране или деактивиране на режим Състояние на покой. ... 186
Включване/изключване на звук ... 282
Възстановяване на фабрични настройки ... 295
Главни функции ... 280
Извикване на списъци и менюта ... 280
Климатизация за задната част на купето ... 152
Конфигуриране на настройки на дисплей ... 284
Настройване силата на звука ... 282
Преглед ... 277
Преглед програми ENERGIZING Komfort ... 295
Централни елементи за управление ... 277

Мултифункционален волан
Преглед бутони ... 252

Мултифункционален волан
виж Волан

Мултифункционален дисплей (бордови компютър) ... 254

Н

Навигационни указания
Бордови компютър ... 257

Навигация
Актуализация на картови данни ... 318
Включване ... 297
Гласови команди (LINGUATRONIC) ... 267
Извикване на дигиталното ръководство за експлоатация ... 320
Меню (бордови компютър) ... 257

Показване/скриване на менюто 297

Навигация
виж Водене към цел
виж Задаване на цел
виж Информация за пътната обстановка
виж Карта
виж Маршрут
виж Цел

Налягане в гумите
Комплект TIREFIT 391
Предупредителна система за загуба на налягане в гумите (функция) 416
Проверка (система за контрол на налягането в гумите) 413
Рестартиране на предупредителната система за загуба на налягане в гумите 416
Рестартиране на системата за контрол на налягането в гумите 413
Система за контрол на налягането в гумите (функция) 412
Таблица за налягането в гумите 411
Указания 410

Напасване на предпазния колан
Включване/изключване 34
Функция 33

Настройване на баланс/фадер
Burmester® съраунд озвучителна система 370

Настройване на единица за разстояние 290

Настройване на лятно часово време 285

Настройване на мащаб
виж Карта

Настройване на скоростта
виж TEMPOMAT

Настройване на фокуса на звука
Burmester® съраунд озвучителна система 370

Настройване на формат за дата 286

Настройка за отключване 63

Настройки за масаж
Нулиране 98

Настройки на звука 369
Автоматично регулиране на силата на звука 369
Извикване на менюто за звука 369
Информация 369
Настройване на баланс/фадер 369
Настройване на високи, средни и басови тонове 369

Настройки на картината
виж Режим Видео

Настройки на седалката
Конфигуриране 96

Натоварване 117
Багажник на покрива 120
Допълнителна ниша под пода на товарното отделение 120
Кука за чанти 117
Халки за закрепване 117

Натоварване
виж EASY-PACK Fixkit

Натоварване в точката на прикачване 442

Натоварване на мост
Движение с ремарке 442
Допустимо 430

Натоварване на покрива 441

Неизправност
Система за пасивна безопасност 29

Ниво на ходовата част
Настройване 213

Ниши
виж Натоварване
виж Поставка

Номер на двигателя 430

Номер на типово одобрение (ЕО) 430
Номер на типово одобрение на ЕО 430
Нулиране (фабрична настройка)
виж Функция за нулиране (мултимедийна система)

О

Обезопасителна мрежа
Закачане 116
Обем на резервоара
Гориво 435
Резерва (Гориво) 435
Обратно приемане на стари автомобили 19
Опазване на околната среда 19
Обслужване на клиенти
виж ASSYST PLUS (индикация за интервалите за техническо обслужване)
Обтегач на предпазния колан
Активиране 29
Общ пробег 256
Показване 256
Обща маса 430
Огледала
виж Външни огледала
Огледало
виж Външно огледало
Огледало за обратно виждане
виж Външни огледала
Ограничаване на скоростта
виж Limiter
Ограничаване на ъгъла на отваряне (заден капак) 75
Ограничение на скоростта със зимни гуми
Настройване 201
Опазване на околната среда
Обратно приемане на стари автомобили 19
Указания 19
Опции за възпроизвеждане
Избиране 351
Оригинални части 19
Осветление 137
Осветление
виж Светлини
Осветление на арматурното табло 254
Осветление на инструмента 254
Осветление на инструмента
виж Осветление на арматурното табло
Осветление на околното пространство
Настройване 137
Остатъчна топлина 152
Отваряне с крак на задния капак 74
Отговорност на производителя за некачествен продукт
Автомобил 25
Отделение за очила 109
Отопление
виж Климатизация
Отопление на волана
Включване/изключване 105
Отопление на задното стъкло 149
Отопление на предпазното стъкло
виж Отопление на челното стъкло
Отопление на седалката
Включване/изключване 98
Отопление на цялото пространство
Настройване 99
Отопление на челното стъкло 154
Оторизиран сервиз
виж Квалифициран специализиран сервиз
Оторизиран сервиз на Mercedes-Benz
виж Квалифициран специализиран сервиз

Охладителна течност (двигател)
Проверка на ниво 377
Указания 438
Охлаждане
виж Климатизация

П

Памет за радиостанции
Обработване 361
Памет за съобщенията 443
Паник аларма 63
Активиране/деактивиране 63
Панорамен плъзгащ се люк
виж Плъзгащ се люк
Паркинг-спирачка
виж Електрическа паркинг-спирачка
Паркиране
виж Електрическа паркинг-спирачка
Парфюм
виж Система за ароматизиране
Пепелник
Задна част на купето 123
Средна конзола, отпред 122
Пера за превключване на предавките
виж Пера на волана за превключване на предавките
Пера на волана за превключване на предавките 171
Пера на стъклочистачките
Поддръжка 382
Смяна 142
Персонализиране
виж Потребителски профил
Пластмасови облицовки (поддръжка) 385
Плъзгащ се люк 80
Автоматични функции 83
Затваряне 80
Затваряне с ключ 79
Отваряне 80
Отваряне с ключ 78
Проблем 83
Функция за затваряне при дъжд 83
Повикване при авария
виж Сервизни повиквания
Повиквания 326
Активиране на функции по време на повикване 326
Входящо повикване по време на разговор 327
Осъществяване 326
Осъществяване през таванния модул за управление (Mercedes me connect) 335
Отхвърляне 326
Приемане 326
Приключване на телефонен разговор 326
Разговор с няколко участници 326
Подаване на контакт
Включване (Start-Stopp бутон) 161
Подглавник 93
Заден (спускане от предната част на купето) 95
Отзад (демонтаж/монтаж) 95
Отзад (настройване) 95
Отпред (механично настройване) 93
Преден (комфортен подглавник) 94
Поддръжка 385
AIRPANEL 382
Автомивка 379
Водоструйка 379
Външно осветление 382
Датчици 382
Дисплей 385
Естествено дърво/Декоративни елементи 385
Камера за заден ход/камера 360° 382
Колела/Джанти 382
Крайни изпускателни тръби 382

Лаково покритие 381
Матово лаково покритие 381
Мокет 385
Пера на стъклочистачките 382
Пластмасови облицовки 385
Предпазен колан 385
Ръчно измиване 380
Стъкла 382
Тапицерия на седалка 385
Тапицерия на тавана 385
Теглително-прикачно устройство 382

Поддръжка на автомобила
виж ASSYST PLUS (индикация за интервалите за техническо обслужване)

Подложен клин
Място за съхранение 420

Подложен клин
виж Клин

Пожарогасител 389

Позиция за движение
Включване 171

Позиция за паркиране
Автоматично поставяне 171
Включване 171

Позиция при паркиране
Външни огледала 146
Запаметяване на външното огледало на спътника чрез предавката за заден ход 147

Помощ при спиране
виж BAS (Система спирачен асистент)

Помощно средство за паркиране
виж Асистент за паркиране PARKTRONIC

Последно зададени цели
Избиране 301

Поставка 109
Врата 109
Жабка 109
Отделение за очила 109
Подлакътник 109
Подлакътник в задната част на купето 109
Средна конзола 109

Поставка за напитки
виж Поставка за чаши

Поставка за чаши 121
Задна част на купето 122
Монтиране/демонтиране (средна конзола) 121

Потребителски профил 292
Избиране 292
Импортиране/експортиране 292
Опции 293
Създаване 292

Почистване
виж Поддръжка

Празен ход
Включване 170

Превантивна защитата на пътниците
виж PRE-SAFE® (Превантивна защитата на пътниците)
виж PRE-SAFE® PLUS (Превантивна защита на пътниците Plus)

Превантивна система за безопасност на пътниците
виж PRE-SAFE® (Превантивна защитата на пътниците)

Превключване 171
Препоръка за превключване 172
Ръчно 171

Превключвател за светлините
Преглед 129

Предавка за заден ход
Включване 170

Преден капак
Нулиране (активен преден капак) 372
Отваряне/затваряне 373
Функция (активен преден капак) 372

Предна въздушна възглавница (водач, пътник до водача) 35

Предпазен колан 30, 34
Включване/изключване на напасването на предпазния колан 34
Защитен потенциал 30
Защитен потенциал ограничен 31
Индикация за статуса Предпазен колан на задната седалка 34
Напасване на предпазния колан (функция) 33
Настройване на височина 33
Поддръжка 385
Поставяне 33
Предупредителна лампа 34
Сваляне 34

Предпазен колан на задната седалка
Индикация за статуса 34

Предпазители 405
Кутия с предпазители в двигателния отсек 406
Кутия с предпазители в пространството за краката на спътника 407
Кутия с предпазители в товарното отделение 407
Кутия с предпазители на кокпита 407
Преди смяната 405
Схема на разпределението 405
Указания 405

Предпазно стъкло
виж Челно стъкло

Предписания за товарене 107

Предупредителен светлоотразителен триъгълник
Изваждане 388
Поставяне 389

Предупредителна лампа
виж Предупредителна/контролна лампа

Предупредителна система
виж EDW (алармена система срещу взлом и кражба)

Предупредителна система за загуба на налягане в гумите
Рестартиране 416
Функция 416

Предупредителна/контролна лампа 502
PASSENGER AIR BAG 39
Жълта контролна лампа - електрическата паркинг-спирачка неизправна 508
Преглед 502
Предупредителна лампа „Грешки електрическа система“ 514
Предупредителна лампа ABS 505
Предупредителна лампа ESP® ИЗКЛ. 507
Предупредителна лампа за диагностика на двигателя 514
Предупредителна лампа за охладителна течност 515
Предупредителна лампа за резервно количество гориво 514
Предупредителна лампа за системата за пасивна безопасност 509
Предупредителна лампа за спирачките 503, 504
Предупредителна лампа за теглително-прикачно устройство 512
Предупредителна лампа на сервоуправлението 513
Предупредителна лампа Предупреждение за спазване на безопасна дистанция 511
Предупредителната лампа за предпазния колан мига 510

Предупредителната лампа за предпазния колан свети 510
Предупредителната лампа на ESP® мига 505
Предупредителната лампа на ESP® свети 506
Предупредителната лампа на системата за контрол на налягането в гумите мига 518
Предупредителната лампа на системата за контрол на налягането в гумите свети 517
Червена контролна лампа за електрическата паркинг-спирачка включена .. 508

Прекратяване на алармата (EDW) 86

Препоръка за превключване 172

Препрепарат за почистване на стъкла 439
Указания 439

Прехвърлени данни на автомобила
Android Auto 334
Apple CarPlay™ 334

Присадки (гориво)
виж Гориво

Притурка за предпазителите
виж Предпазители

Пробег
Показване 256

Програма Workout
Преглед 97

Програми
виж DYNAMIC SELECT

Програми за движение
виж DYNAMIC SELECT

Програми за масаж
Избиране на предните седалки 98
Преглед 97

Проследяване на станция
Настройване 362

Пространствено звучене включване/изключване
Burmester® съраунд озвучителна система 370

Профил на гумите 409

Пътен компютър
Нулиране 257
Показване 256

Пътна система
DYNAMIC BODY CONTROL 211

Пътна система
виж AIR BODY CONTROL
виж ATTENTION ASSIST
виж HOLD функция
виж Limiter
виж TEMPOMAT
виж Активен асистент за волана
виж Активен асистент за дистанция DISTRONIC
виж Активен асистент за лимит на скоростта
виж Активен асистент за паркиране
виж Активен асистент за следене на пътната лента
виж Активен асистент за сляпа зона
виж Асистент за дистанционно паркиране
виж Асистент за паркиране PARKTRONIC
виж Асистент за разпознаване на пътни знаци
виж Асистент за сляпа зона
виж Камера 360°
виж Камера за заден ход
виж Система за пътна безопасност

Пътната карта
виж Карта

Пътуване
Меню (бордови компютър) 256

Пътуване в чужбина
Симетрични къси светлини 129

P

Радарни датчици 187
Радио
Включване 359
Включване/изключване на радиоинформация за трафика 362
Включване/изключване на радиотекст 362
Гласови команди (LINGUATRONIC) 270
Директно въвеждане на честота 361
Запаметяване на станция 361
Извикване на слайдшоу 361
Извикване на списък с радиостанции 361
Изтриване на станция 361
Меню (бордови компютър) 258
Настройване на проследяване на радиостанции 362
Настройване на станция 361
Настройване на увеличаване на радиоинформация за трафика 362
Настройване на честотна лента 361
Обработване на памет за радиостанции ... 361
Отбелязване на музикално заглавие 362
Показване на информация 362
Показване на радиотекст 362
Преглед 360
Преместване на станция 361
Търсене на радиостанция 361
Фиксиране на честота 362
Радиобазирани компоненти на автомобила
Декларация за съответствие 22
Радиоинформация за трафика
Включване/изключване 362
Радиостанции
Излъчвана мощност (максимална) 429
Указания за монтаж 428
Честоти 429
Радиостанция
Избиране (бордови компютър) 258
Търсене 361
Радиотелефон
виж Мобилен телефон
Разговорна система „Свободни ръце“ 67
Размяна на колела 420
Разпознаване на невнимание
виж ATTENTION ASSIST
Разпознаване на отпадналост
виж ATTENTION ASSIST
Разпознаване на умора
виж ATTENTION ASSIST
Разпределение на спирачната сила
EBD (Електронна система за разпределяне на спирачната сила) 192
Разпределяне на въздуха 149
Разход на гориво
Бордови компютър 256
Разход на ток
Ключ 63
Регистрация
Автомобил 24
Регулиране на дистанцията
виж Активен асистент за дистанция DISTRONIC
Регулиране на дължината на осветяване 130
Регулиране на нивото
виж AIR BODY CONTROL
Регулиране на пътната динамика
виж ESP® (Електронна стабилизираща програма)
Редукционен агент
виж AdBlue®
Режим Sailing 172
Режим Видео 354
Включване 352
Включване/изключване на режим на цял екран 354

Настройки 354
Преглед 353

Режим Медии
Включване 349

Режим на рециркулация 152

Режим Покой
Активиране/деактивиране 186
Функция 186

Режими на работа на телефона
Bluetooth® телефония 321
Бизнес телефония 321

Резерв
Гориво 435

Рециклиране
виж Обратно приемане на стари автомобили

Ръководство за експлоатация
Оборудване на автомобила 20

Ръководство за експлоатация (дигитално) ... 18

Ръчна спирачка
виж Електрическа паркинг-спирачка

Ръчно измиване (поддръжка) 380

C

Сателитна карта 320

Светлинен клаксон 131

Светлинен пътепоказател
виж Мигачи

Светлини 129, 137
Citylicht [Светлини за града] 134
Intelligent Light System 132
Аварийни светлини 132
Автоматични светлини за шофиране 130
Активни светлини в завои 132
Асистент за адаптивни дълги светлини 134
Асистент за адаптивни дълги светлини Plus 135
Габаритни светлини 129
Дълги светлини 131
Дължина на осветяване на фаровете 130
Задна светлина за мъгла 130
Комбиниран превключвател 131
Къси светлини 129
Мигачи 131
Настройване на късите светлини 137
Настройване на осветлението на околното пространство 137
Настройване на осветлението на уредите 254
Отговорност при използване на осветителните системи 129
Превключвател за светлините 129
Пътуване в чужбина 129
Светлинен клаксон 131
Светлини за движение по магистрала 133
Светлини за лошо време 133
Светлини за мъгла (разширени) 133
Светлини помощ при завиване 133
Светлини при временно паркиран автомобил 129
Смяна на осветителни тела 139

Светлини за движение по магистрала 133

Светлини за лошо време 133

Светлини за мъгла (разширени) 133

Светлини за шофиране
виж Автоматични светлини за шофиране

Светлини помощ при завиване 133

Светлини при временно паркиран автомобил 129

Свойства за аварийно движение
MOExtended гуми 390

Сгъваема многоместна седалка 100
Демонтаж и монтаж на възглавницата на седалката 101
Изправяне назад 102
Отваряне и затваряне на пода на товарното отделение 103
Подходящи системи за обезопасяване на деца 56

Разгъване 100
Указания 100

Седалка 89, 110
4-посочна лумбална опора 93
Блокиране на облегалка (задна част на купето) 112
Възможности за настройване 14
Електрическо настройване 92
Избор на програма за масаж 98
Изправяне на облегалка (задна част на купето) 112
Настройване (Комфорт на седалките) 91
Настройване (механично и електрическо) 89
Настройване на автоматично напасване на страничната упора 96
Настройване на наклона на облегалките (задна част на купето) 113
Нулиране на настройките 98
Обслужване на Memory функция 106
Отопление на цялото пространство 99
Правилна позиция на седалката на водача 88
Преглед на програма за масаж 97
Сгъване напред на облегалка (задна част на купето) 110

Седалка
виж Подглавник
виж Сгъваема многоместна седалка

Седалка на водача
виж Седалка

Седалка на спътника
Настройване от седалката на водача 92

Седалка на спътника
виж Седалка

Сензорен контрол
Бордови компютър 252
Настройване на чувствителността 278
Обслужване 278

Сенник
Обслужване 147

Сервиз
виж Квалифициран специализиран сервиз

Сервиз с договор
виж Квалифициран специализиран сервиз

Сервизни повиквания 336
MB-Info повикване 335
Повикване при авария 336

Сервизно обслужване
Меню (бордови компютър) 255

Сервизно обслужване
виж ASSYST PLUS (индикация за интервалите за техническо обслужване)

Сигнална жилетка 388

Сигнална/контролна лампа
Дисплей инструмент (преглед) 8

Символи за интересни точки
Персонализирани 317

Синоптична информация 320

Система за аварийни светлини 132

Система за ароматизиране 153
Настройване 153
Поставяне/изваждане на флакона 153

Система за ароматизиране на купето
виж Система за ароматизиране

Система за гласов диалог
виж LINGUATRONIC

Система за гласово управление
виж LINGUATRONIC

Система за демпфериране ADS PLUS
виж AIR BODY CONTROL

Система за дистанционно отваряне на гаражни врати
Извършване на синхронизация на променливия код 181
Изтриване на паметта 182
Номера за регистрация на радиовълни 183

Отваряне или затваряне на гаражната врата ... 182
Отстраняване на проблеми ... 181
Програмиране на бутоните ... 180

Система за защита на вътрешното пространство
Включване/изключване ... 87
Функция ... 87

Система за контрол на налягането в гумите
Проверка на налягането в гумите ... 413
Проверка на температурата на гумата ... 413
Рестартиране ... 413
Технически данни ... 414
Функция ... 412

Система за обслужване ... 252

Система за паркиране
виж Активен асистент за паркиране

Система за пасивна безопасност ... 28
Деца ... 43
Защитен потенциал ... 28
Защитен потенциал ограничен ... 28
Неизправност ... 29
Предупредителна лампа ... 29
Самотестване на системата ... 29
Функционална готовност ... 29
Функция при произшествие ... 29

Система за почистване на стъклата
Пълнене ... 378

Система за пътна безопасност ... 187
ABS (Антиблокираща система) ... 188
BAS (Система спирачен асистент) ... 188
EBD (Електронна система за разпределяне на спирачната сила) ... 192
ESP ®(Електронна стабилизираща програма) асистент при страничен вятър ... 192
ESP ®(Електронна стабилизираща програма) стабилизиране на ремарке ... 192
Адаптивни стоп-светлини ... 197
Активен спирачен асистент ... 193
Асистент за волана STEER CONTROL ... 192
Отговорност ... 187
Преглед ... 187
Радарни датчици ... 187

Система за пътна безопасност
виж ESP® (Електронна стабилизираща програма)

Система за спешни повиквания
виж Mercedes-Benz система за спешни повиквания

Система за стабилизиране на ремаркето
Функция/указания ... 192

Система спирачен асистент
виж BAS (Система спирачен асистент)

Системи за безопасност
виж Система за пътна безопасност

Системни настройки
Език ... 290
Настройване на единица за разстояние ... 290
Софтуерна актуализация ... 293
Указания за избор на език ... 290
Функция за нулиране (мултимедийна система) ... 295

Системни настройки
виж Мултимедийна система

Скоростомер
Дигитален ... 256

Слънцезащитна щора
Странични стъкла ... 76

Слънцезащитна щора
виж Щора

Смартфон
виж Android Auto
виж Apple CarPlay™
виж Телефон

Смяна на колело
Монтаж на ново колело ... 424
Повдигане на автомобила ... 422

Подготовка 421
Сваляне на колело 424
Сваляне/монтарине на колесните тасове 422
Спускане на автомобила 425

Смяна на колело
виж Аварийно колело

Смяна на колесните тасове 422

Смяна на крушка
виж Смяна на осветителни тела

Смяна на осветителни тела 139
Демонтаж/монтаж на капак (предна вежда) 140
Дълги светлини 140
Къси светлини 140
Мигачи (отпред) 140
Преглед 139
Указания 139

Смяна на осветително тяло
виж Смяна на осветителни тела

Софтуер с отворен код 27

Софтуер със свободен код 27

Софтуерна актуализация
Важни актуализации на системата 294
Извършване 293
Информация 293

Спасителна карта 25

Специализиран сервиз 24

Спешен случай
Поставяне на предупредителен светлоотразителен триъгълник 389
Преглед на помощните средства 16
Сигнална жилетка 388

Спиране от движение 186

Спирачка
ABS (Антиблокираща система) 188
BAS (Система спирачен асистент) 188
EBD (Електронна система за разпределяне на спирачната сила) 192
HOLD функция 210
Адаптивни стоп-светлини 197
Нови/сменени спирачни накладки/спирачни дискове 164
Ограничено спирачно действие (посипана със сол пътна настилка) 164
Указания за разработване на автомобила 164
Указания за управление на автомобила 164

Спирачка
виж Активен спирачен асистент

Спирачка за временно паркиране
виж Електрическа паркинг-спирачка

Спирачна течност
Указания 438

Списък с повиквания
Опции в списъка с повиквания 329
Осъществяване на повикване 329
Преглед 329

Списък с радиостанции
Извикване 361

Спукана гума 389
MOExtended гуми 390
Комплект TIREFIT 391
Смяна на колело 421
Указания 389

Средства за обезопасяване срещу движение
виж HOLD функция

Станция
Директно въвеждане на честота 361
Запаметяване 361
Изтриване 361
Настройване 361
Преместване 361
Фиксиране на честота 362

Стартиране
виж Автомобил

Стартиране чрез теглене на автомобила 405

Статус за връзка
Показване 343
Статус на връзката
Преглед 343
Стелка 128
Стилове
Меню (бордови компютър) 261
Стойка за велосипед
Движение с ремарке 248
Странична въздушна възглавница 35
Странична защита 215
Странични стъкла 77
Затваряне 77
Затваряне с ключ 79
Защитна блокировка за деца в задната част на купето 61
Комфортно затваряне 78
Комфортно отваряне 78
Отваряне 77
Отваряне с ключ 78
Проблем 79
Слънцезащитна щора 76
Стъкла
виж Странични стъкла
Стъкла
виж Странични стъкла
Стъкла (поддръжка) 382
Стъклоповдигач
виж Странични стъкла
Стъклочистачка за задното стъкло
Включване/изключване 141
Стъклочистачки
Включване/изключване 141
Смяна на перата на стъклочистачките 142
Събиране на данни
Автомобил 25, 27
Съдържание на сяра 433
Съобщение (мултифункционален дисплей)
виж Съобщение на дисплея
Съобщение за грешка
виж Съобщение на дисплея
Съобщение на дисплея 443
Извикване (бордови компютър) 443
Указания 443
Съобщения
виж SMS
Съобщения на дисплея
..... 480, 496
..... 497
..... 496
..... 471
Attention Assist не работи 461
Attention Assist: Почивка! 461
LIM 471
Intell. Light System не работи 499
PRE-SAFE Impuls странич. не работи вж. Ръководство за експл. 454
PRE-SAFE не работи вж. Ръководство за експл. 454
Автоматични светлини не работят ... 499
Автомобил в готовност Преди да излезете изключете от контакт 491
Автомобилът се вдига Изчакайте малко 462
Адаптивен асистент за дълги светлини Plus Видимост камера намал. вж. Ръководство за експл. 500
Адаптивен асистент за дълги светлини Видимост камера намал. вж. Ръководство за експл. 501

Адаптивен асистент за дълги светлини не работи 501
Адаптивният асистент за дълги светлини Plus в момента не е достъпен вж. Ръководство за експл. 500
Адаптивният асистент за дълги светлини Plus не работи 500
Адаптивният асистент за дълги светлини в момента не е достъпен вж. Ръководство за експл. 501
Акт. асист. за паркиране и PARKTRONIC не работят вж. ръководство за експл. 468
Акт. асист. за паркиране Помощта при паркиране е ограничена вж. ръководство за експл. 468
Акт. асист. за паркиране Процесът на паркиране е прекратен (пример) 468
Активен асистент за следене на пътната лента Видимост камера намал. вж. Ръководство за експл. 465
Активен преден капак Неизправност вж. Ръководство за експл. 495
Активен спирач. асистент Функциите са временно ограничени вж. Ръководство за експл. 454
Активен спирач. асистент Функциите са ограничени вж. Ръководство за експл. 454
Активирано постоянно N Опасност от потегляне 490
Активният асистент за дистанция DISTRONIC в момента не е достъпен вж. ръководство за експл. 470
Активният асистент за дистанция DISTRONIC не работи 470
Активният асистент за дистанция DISTRONIC отново достъпен 469
Активният асистент за следене на пътната лента в момента не е достъпен. вж. Ръководство за експл. 464
Активният асистент за следене на пътната лента не работи 464
Активният асистент за сляпа зона в момента не е достъпен вж. Ръководство за експл. 466
Активният асистент за сляпа зона не е достъпен при теглене на ремарке вж. Ръководство за експл. 466
Активният асистент за сляпа зона не работи 467
Активният кормилен асистент в момента не е достъпен вж. ръководство за експл. 470
Активният кормилен асистент не работи 470
Активното осветяване в завои не работи 498
Асистент за пътни знаци Видимост камера намал. вж. Ръководство за експл. 469
Асистентът за пътни знаци в момента не е достъпен вж. Ръководство за експл. 468
Асистентът за пътни знаци не работи 469

Асистентът за сляпа зона в момента не е достъпен вж. Ръководство за експл. 465
Асистентът за сляпа зона не е достъпен при теглене на ремарке вж. Ръководство за експл. 466
Асистентът за сляпа зона не работи 467
Без да сменяте предавки Посетете сервиз 490
в момента не е достъпна вж. Ръководство за експл. 446
в момента не са на достъпни вж. Ръководство за експл. 445
вж. Ръководство за експл. 473, 474
Включете фаровете 500
Внимание Дефектна гума 483
Въз.възглав. ляво стъкло Неизправност Посетете сервиз (пример) 458
Въздушната възглавница на спътника е включена вж. Ръководство за експл. 460
Въздушната възглавница на спътника е изключена вж. Ръководство за експл. 459
Гуми прегряти Намалете скоростта 485
Гумите са прегряти 484
Датчиците на радара са замърсени вж. Ръководство за експл. 453, 455
Движението на заден ход невъзможно Посетете сервиз 491
Доливане на AdBlue Невъзможен старт след: XXX km 480
Допълнете AdBlue вж. Ръководство за експл. 478
Допълнете AdBlue Не може да стартирате 478
Допълнете вода за стъклочистачките 497
Допълнете охладителна течност вж. Ръководство за експл. 472
За включване на предавка R, натиснете първо спирачката 492
За излизане от позиция P натиснете спирачката 489
За излизане от предавка P или N натиснете спирачката и стартирайте двигателя 490
Изгасете светлините 499
HOLD Изкл. 469
Климатична система Неизправност вж. Ръководство за експл. 492
Ключът не е разпознат (бяло съобщение на дисплея) 486
Ключът не е разпознат (червено съобщение на дисплея) 487
Компресорът се охлажда 463
Контролът на налягането в гумите в момента не е достъпен 483
Контролът на налягането в гумите не работи 484
Контролът на налягането в гумите не работи Липсват датчици на колелата 484
Коригирайте налягането в гумите 482
Кормилно управл. неизпр. Повишено усилие вж. Ръководство за експл. 494
Кормилно управл. неизпр. Спрете веднага вж. Ръководство за експл. 494
Кормилно управл. неизпр. Шофирайте внимателно Посетете сервиз 493

Къси светлини ляво (пример) 498
Липсва сензор(и) на колелата 484
макс. 35km/h 463
Максималната скорост е превишена 472
На бензиностанция проверете нивото на моторното масло 475
На бензиностанцията допълнете 1 литър двигателно масло 477
Налягане в гумите Проверете гумите 481
Налягане на маслото Спрете Загасете двигателя 477
Не е възможно измерване на нивото на моторното масло 478
не работи вж. Ръководство за експл. 447
не работи 453
не работят вж. Ръководство за експл. 444
не работят вж. Ръководство за експл. 448
Невъзможен старт след: XXX km 479
Невъзможен старт 480
Неизправност вж. Ръководство за експл. 499
Неизправност Шофир. с макс 80 km/h 463, 467
Ниво на моторно масло Намалете нивото 476
Ниво на моторното масло Спрете Изключете двигателя 476
Облегалката на задна лява седалка не е фиксирана (пример) 497
Ограничение скорост (зимни гуми) XXX km/h 471
Ограничител не работи 471
Ограничител пасивен 470
Опасност от потегляне Врата на водача отворена и предав. кутия не е на P 490
Освободете паркинг-спирачката 449
Осигурете достъп на свеж въздух в купето! Климатикът е неизправен Посетете сервиз 493
отпред в дясно Неизправност Посетете сервиз (пример) 457
Охладителна течност Спрете Изключете двигателя 473
Паркинг-спирачка вж. Ръководство за експл. 450
Паркинг-спирачка За освобождаване подайте контакт 448
повдига се 461
Подновете ключа вж. Ръководство за експл. 486
Подновете ключа 485
Позиция P само при спрял автомобил 490
Поставете ключа на обозначеното място вж. Ръководство за експл. 487
Почистете горивния филтър 478
Предавателна кутия Неизправност Спрете 491
Проверете AdBlue вж. Ръководство за експл. 479
Проверете гумите 482

Проверете нивото на спирачната течност ... 452
Резерва на горивото ... 479
Резервна акумул. батерия Неизправност ... 491
С-ма за обезопасяване Неизправност Посетете сервиз ... 456
се снижава ... 461
Сменете батерията на ключа ... 486
Сменете въздуш. филтър ... 479
Спрете автомобила Двигателят да работи Изчакайте Предав. кутия се охлажда ... 491
Спрете автомобила Оставете двиг. да работи ... 475
Спрете вж. Ръководство за експл. ... 474
Стартирайте двигателя вж. Ръководство за експл. ... 474
СТОП Автомобилът е много нисък ... 462
Тегл.-прикачно устройств. Проверете блокировката ... 489
Тегл.-прикачното устр. се извива ... 488
ТЕМПОМАТ и Ограничител не работят ... 471
ТЕМПОМАТ Изкл. ... 471
ТЕМПОМАТ не работи ... 471
Управление само в позиция N на предавателната кутия ... 492
Управление само в позиция P на предавателната кутия ... 492
шофирайте по-бавно ... 464
шофирайте по-бавно ... 463

T

Таблица за налягането в гумите ... 411
Таванен модул за управление ... 12
Осъществяване на повиквания (Mercedes me connect) ... 335
Тапицерия на седалка (поддръжка) ... 385
Тапицерия на тавана (поддръжка) ... 385
Теглене на автомобила ... 401
Теглително-прикачно устройство
Изваждане/прибиране на теглича ... 244
Натоварване в точката на прикачване ... 442
Натоварване на мост ... 442
Общи указания ... 441
Поддръжка ... 382
Прикачен товар ... 441
Стойка за велосипед ... 248
Указания ... 244
Щекерна букса ... 244
Теглич
Изваждане/прибиране ... 244
Телевизия
Настройки на картината ... 368
Телевизия
виж TV
Телефон ... 321
Активиране на функции по време на повикване ... 326
Безжично зареждане (мобилен телефон) ... 127
Входящо повикване по време на разговор ... 327
Гласови команди (LINGUATRONIC) ... 269
Гласово разпознаване мобилен телефон ... 326
Заключване на автомобила (мобилен телефон) ... 67
Използване на Near Field Communication (NFC) ... 324

Използване на SIM карта за бизнес телефония ... 323
Импортиране на контакти ... 328
Меню (бордови компютър) ... 259
Настройване на бизнес телефония) ... 324
Отключване на автомобила (мобилен телефон) ... 67
Оторизиране на мобилен телефон (асистент за дистанционно паркиране) ... 233
Преглед на менюто на телефона ... 321
Разговор с няколко участници ... 326
Разединяване на мобилен телефон ... 324
Режими на работа ... 321
Свързване на мобилен телефон (Near Field Communication (NFC)) ... 324
Свързване на мобилен телефон (Secure Simple Pairing) ... 322
Свързване на мобилен телефон (бизнес телефония) ... 323
Свързване на мобилен телефон (парола) ... 322
Сила на звука на разговор и на звънене ... 325
Сила на звука при приемане и излъчване ... 325
Смяна на мобилен телефон ... 324
Смяна на мобилен телефон (Near Field Communication (NFC)) ... 324
Стартиране на автомобила (мобилен телефон) ... 162
Телефониране ... 326
Указания ... 321

Телефон
виж Мобилен телефон

Телефонен номер
Избиране (бордови компютър) ... 259

Телефонен указател
виж Контакти

Телефониране
виж Повиквания

Температура ... 149

Температура на гумата
Проверка (система за контрол на налягането в гумите) ... 413
Система за контрол на налягането в гумите (функция) ... 412

Темпомат с регулиране на разстоянието
виж Активен асистент за дистанция DISTRONIC

Тестов режим ERA-GLONASS
Стартиране/спиране ... 339

Технически данни
Информация ... 428
Натоварване в точката на прикачване ... 442
Натоварване на мост (движение с ремарке) ... 442
Прикачен товар (движение с ремарке) ... 441
Система за контрол на налягането в гумите ... 414
Типова табелка на автомобила ... 430
Указания (теглително-прикачно устройство) ... 441

Техническо обслужване
виж ASSYST PLUS (индикация за интервалите за техническо обслужване)

Течност за стъклочистачките
виж Препрепарат за почистване на стъкла

Типова табелка
Автомобил ... 430
Двигател ... 430

Типова табелка на автомобила
Допустима обща маса ... 430
Допустимо натоварване на моста ... 430
Идентификационен номер на автомобила ... 430
Код на лаково покритие ... 430
Номер на типово одобрение на ЕО ... 430

Типова табелка на автомобила
виж Модел

Товари
Закрепване ... 107

Транспортиране
Автомобил ... 403

Търсене на бензиностанция
Включване/изключване на автоматично търсене на бензиностанция 306
Стартиране на автоматично търсене на бензиностанция 303
Търсене на медия
Стартиране 354
Тъчпад
Включване/изключване 279
Избиране на радиостанция или музикално заглавие. 280
Настройване на чувствителността 280
Обслужване 279
Прочитане на разпознаване на ръкописен текст 280

У

Увеличаване на радиоинформация за трафика
Настройване 362
Уеб браузър
Извикване на настройки 345
Извикване на опции 345
Извикване на уебсайт 344
Изтриване на данни от браузъра 345
Изтриване на отметки 345
Преглед 345
Прекратяване 346
Управление на отметки 345
Уеббраузър
Показване/скриване на менюто 344
Уебсайт
Извикване 344
Показване/скриване на менюто на уеб браузъра 344
Указания за разработване на автомобила ... 164
Указания за управление на автомобила
Общи указания за шофиране 164
Указания за разработване на автомобила 164
Указания за шофиране
Пътуване в чужбина (симетрични къси светлини) 129
Управление на аварии
виж Сервизни повиквания
Ускорение
виж Кикдаун
Устройство за закрепване на детско столче i-Size 45
Указания 45
Устройство за закрепване на детско столче ISOFIX 45
Монтаж 46
Пригодени седалки за закрепване 54
Указания 45
Устройство за закрепване на детското столче i-Size
Монтаж 46

Ф

Флакон
Поставяне/изваждане 153
Флакон с парфюм
виж Система за ароматизиране
Формати на изображението
виж Режим Видео
Функционална седалка
виж Модул за управление във вратата
Функция за затваряне при дъжд
Плъзгащ се люк 83
Функция за нулиране (мултимедийна система) 295
Функция за предупреждение при непоставен колан
виж Предпазен колан
Функция за синхронизация
Включване/изключване (мултимедийна система) 152

Функция за синхронизиране
Включване/изключване (модул за управление) 152

Х

Халка за теглене
Монтиране 404
Място за съхранение 404
Халки за закрепване 117
Ходова част
DYNAMIC BODY CONTROL 211
Настройване нивото на ходовата част 213
Характеристика на демпфериране 211
Ходова част
виж AIR BODY CONTROL

Ц

Цел 310
Външна 311
Запаметяване (актуално местоположение на автомобила) 310
Запаметяване като глобални Любими. 311
Запаметяване на позиция на картата 310
Използване на интелигентни предложения за цел 311
Обработвате на междинни цели 303
Обработка на Последно зададени цели 311
Цифрова TV
виж TV

Ч

Челно стъкло 142, 149
Отразяващо инфрачервените лъчи 148
Размразяване 149
Смяна на перата на стъклочистачките 142
Честоти
Мобилен телефон 429
Радиостанция 429
Честотна лента
Избиране (бордови компютър) 258

Ш

Шум
Колела и гуми 409
Шумове
PRE-SAFE® Sound 41

Щ

Щекерна букса (12 V) 123
Средна конзола отпред 123
Товарно отделение 125
Щекерна букса (12-V)
Задна част на купето 124
Щекерна букса (230 V) 124
Задна част на купето 124
Щекерна букса от 12 V
виж Щекерна букса (12 V)
Щекерна букса от 230 V
виж Щекерна букса (230 V)
Щора 76
Щора за товарното отделение
Развиване/навиване 114
Указания 114

Контакти

Интернет

Допълнителна информация за автомобили Mercedes-Benz и за Daimler AG ще получите в интернет на

http://www.mercedes-benz.com

http://www.daimler.com

Редакция

При въпроси или предложения относно това ръководство за експлоатация можете да се свържете с отдел Техническа редакция на следния адрес:

Daimler AG, HPC: CAC, Customer Service, 70546 Stuttgart, Deutschland

©Daimler AG: препечатването, преводът и размножаването, дори и на части от текста, не са разрешени без писменото одобрение на Daimler AG.

Производител на автомобили

Daimler AG

Mercedesstraße 137

70327 Stuttgart

Deutschland

Редакционно приключване 28.09.16



Дигитално в автомобила

Проучете съдържанието на ръководството за експлоатация в мултимедийната система на Вашия автомобил (опция от менюто „Автомобил“) Започнете с бърз увод, открийте акцентите на своя автомобил и задълбочете знанията си за него с полезни съвети.



Чанта за документи на автомобила

Тук ще намерите цялата информация за обслужването, сервизните услуги и гаранцията на Вашия автомобил в печатна форма.



Дигитално в интернет

Ще намерите ръководството за експлоатация на интернет страницата на Mercedes-Benz.



Дигитално като приложение

Приложението Mercedes-Benz Guides е на разположение безплатно в познатия App-Stores.

2135845509Z127

Номер на поръчка P213 0861 27 Номер на частта 213 584 55 09 Z127
Издание ÄJ2017-1b

Apple® iOS

Android™